REHAU
Unlimited Polymer Solutions

DER MINERALWERKSTOFF FÜR DEN INNENAUSBAU

RAUVISIO mineral

RAUVISIO MINERAL
Programmübersicht

Mit RAUVISIO mineral werden Ideen Wirklichkeit – präzise nach den Vorgaben des Planers, individuell nach den Wünschen des Kunden. Dafür sorgt nicht nur eine umfassende Dekorpalette, sondern auch eine große Auswahl an Platten, Becken und Spülen in den verschiedensten Dimensionen. RAUVISIO mineral lässt sich natürlich auch mit den unterschiedlichsten Materialien wie Holz, Stein oder Glas kombinieren – für eine Innenraumausstattung, die neue Maßstäbe setzt.

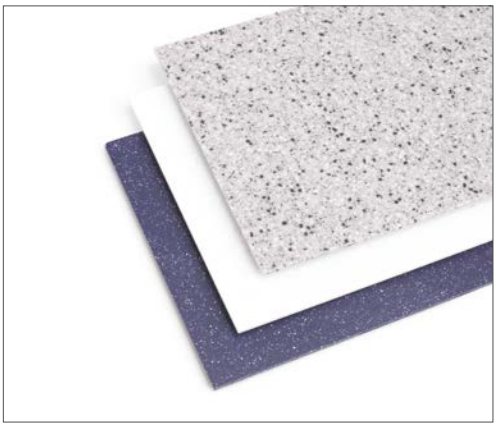

Massivplatten und Kantenstreifen:
Wählen Sie aus dem umfangreichen Lagerprogramm (in 3 / 10 mm sowie in 6 / 10 mm).

Arbeitsplatten und XPS-Trägerplatten:
Wir bieten vorgefertigte Arbeitsplatten sowie XPS-Trägerplatten, für Leichtbauanwendungen oder feuchtigkeitsresistente Anforderungen.

Küchenspülen und Spülbecken:
Wählen Sie aus verschiedenen Formen und kombinieren Sie mit dem passenden Zubehör.

Waschbecken und Duschtassen:
Sie haben die Wahl: Tiefgezogene oder gegossene Becken für jede Anwendung sowie ein Einbaukit für die Dusche.

INHALT

RAUVISIO mineral
Programmübersicht 2

Ihre Vorteile im Überblick 4

RAUVISIO mineral
Das Programm für den Innenausbau 6
Die REHAU Trägerplatte 7
Wand- und Badelemente 8
Wandverkleidungen und Waschtische 9
Plattenelemente 10
Sonderanwendungen 13

Dekorübersicht
Objektdekore 14
Lagerdekore 15
Sonderdekore auf Anfrage 20

Lagerprogramm
Gegossene Becken 22
AQUAFONTE Waschbecken 25
AQUASINO Küchenspülen 28
AQUASINO Spülbecken 30
Platten 31

Verarbeitungszubehör 32

Materialeigenschaften und Prüfzertifikate 34

Brandschutz 35

Mit freundlicher Unterstützung der Fa. Keller, Meßkirch/Deutschland

RAUVISIO MINERAL
Ihre Vorteile im Überblick

Fugenlose Optik
Für jedes Dekor der passende Kleber.

Neuheit im Brandschutz: 6 mm freistehend in B1
6 mm-Material, das sogar nach EN 13501-1 gemäß VStättV (freistehend als auch als Verbundplatte) klassifiziert ist.

3 x schnellere Sanierung
Mindestens dreimal so schnelle Renovierung mit RAUVISIO Verbundplatten im Innenausbau.

68 Unifarben und Dekore
Davon 42 Varianten ab Standardlager verfügbar.

ab 24 Stunden Lieferservice

ab einer Platte* für alle Lagerdekore.

Spannungsfrei

Neu: Keine Spannungen durch Tempern.

20 % Materialersparnis

durch schnittoptimierte Formate.

3 mm dünne Platten

Hinterleuchtbar, leicht zu verformen und Materialersparnis garantiert.

* *bei Auftragseingang bis 13 Uhr*

RAUVISIO MINERAL

Das Programm für den Innenausbau

Der Mineralwerkstoff RAUVISIO mineral ist vielseitig einsetzbar: ob in Küche, Bad, Büro, im öffentlichen Bereich, in der Gastronomie, in Hotels, in Laboren sowie im medizinischen Bereich. Mit RAUVISIO mineral setzen Sie problemlos jede gewünschte Form um – und sei sie noch so ungewöhnlich.

DAS INNENAUSBAUPROGRAMM

Die Basis für alle Anwendungsmöglichkeiten: Die REHAU Trägerplatte

REHAU Trägerplatte mit XPS-Technologie

Ausgangsbasis für die neuen Innenausbaukonzepte ist die REHAU Trägerplatte mit XPS-Technologie – eine einfache Lösung für alle Anwendungsmöglichkeiten inklusive Feucht- und Nassraum.

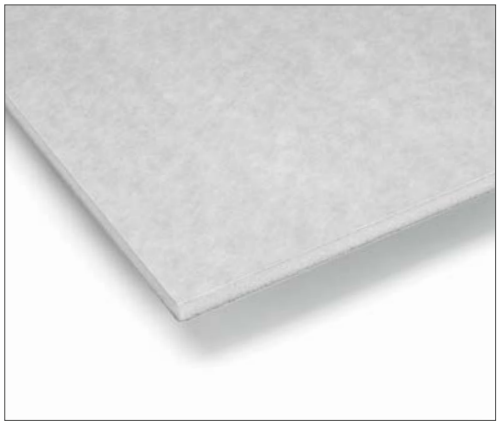

REHAU Trägerplatte mit XPS-Technologie

Vorteile:

- Wasserdicht gegen nicht drückendes Wasser
- Als Boden- und Wandausgleichsplatte einsetzbar
- Ausgezeichnete Druckfestigkeit
- Erhöhte Scherfestigkeit
- Einfache Verarbeitung und Montage
- 75 % Gewichtseinsparung im Vergleich zu Gipskartonplatten 12 mm

Erhältlich in Sondergrößen und -stärken ab einer kleinen Mindestabnahmemenge.

Lagerführend	Mat.-Nr.
2650 x 1000 x 20 mm	13566551001

DAS BAD- UND FEUCHTRAUMPROGRAMM

Wand- und Badelemente aus RAUVISIO mineral

Mit dem RAUVISIO Badprogramm erweitern Sie ihr Angebotsspektrum Innenausbau und gewinnen zusätzliche Wertschöpfung. RAUVISIO mineral ist dank dem Verbund mit der wasserfesten Trägerplatte perfekt für alle Bereiche im Innenausbau und ohne Einschränkungen für Feucht- und Nassräume einsetzbar. Das Komplettsystem eignet sich für verschiedenste Anwendungen, wie z.B. als Duschtasse, Duschwand, Wandverkleidung, Waschtisch oder Arbeitsplatte.

Duschtasse und Wandelement in RAUVISIO Dekor Grigio, Duschwand in RAUVISIO Dekor Panna

Duschtasse und Duschwände in RAUVISIO Dekor Bianco

Duschtasse mit Punktauslauf

Mit dem neuen Einbaukit zaubern Sie schnell und unkompliziert eine traumhafte Dusche ins Badezimmer – auf Wunsch sogar barrierefrei oder bei räumlicher Umkonzipierung an beliebiger Stelle zu positionieren.

Das Kit besteht aus folgenden Komponenten:

- Duschtasse mit Mineralwerkstoff
- Auslauf aus Edelstahl (Punkt- und Linienauslauf)
- XPS-Ausgleichsplatten
- Abdichtungsvlies für Duschwände
- Spezialkleber

Duschtasse mit Linienauslauf

Auslauf	Mat.-Nr.	Ablauf	Entwässerung über	Variante*
Punkt	13566571072	360°-Ablauf (88 mm)	Wand und Boden	13566581001
		Slim-Ablauf	Wand	13566591001
Linie	13566561072	360°-Ablauf (88 mm)	Wand und Boden	-

Maße: 900 x 900 x 46 mm; Standardmäßig ist die Dekorfarbe Titanwhite erhältlich.

** Die Variante ist bei der Bestellung mit anzugeben*

DAS BAD- UND FEUCHTRAUMPROGRAMM

Wandverkleidungen und Waschtische aus RAUVISIO mineral

Mit RAUVISIO mineral wird die Raumgestaltung optimiert.
Dank der REHAU Trägerplatte mit XPS-Technologie können Sie die Vorteile des 3 mm-Mineralwerkstoffes nun auch für Wandverkleidungen und Waschtische einsetzen!

DAS ARBEITSFLÄCHENPROGRAMM

Plattenelemente aus RAUVISIO mineral

Durch die Kombination der wasserfesten REHAU Trägerplatte mit XPS-Technologie mit dem porenlosen Mineralwerkstoff ist das RAUVISIO System ideal für Arbeitsflächen und Einrichtungen in Feucht- und Nassräumen sowie in Ländern mit hoher Luftfeuchtigkeit geeignet.

Auf Anfrage sind auch vorkonfektionierte Platten in den Objektdekoren erhältlich. Weitere Dekore auf Anfrage.

Fugenlose Optik durch passenden Kleber

1

SONDERANWENDUNGEN

Kreativer Innenausbau mit RAUVISIO mineral

RAUVISIO steht für Raumgestaltung, Individualität, die Realisierung von Ideen. Verarbeitet zu einer Oberfläche fügt es sich elegant und dezent in ein Raumkonzept ein oder wirkt im Kontrast zu Holz, Glas und Stein. Zusammen mit gebogenen Formen, großen Radien und einer ganz besonderen Haptik ist RAUVISIO nicht einfach nur ein Mineralwerkstoff, sondern Inspiration zu neuen Möbelstücken.

2

3

4

5

1 AOK Ravensburg/Deutschland, RAUVISIO Theke und Lampen

2 Krankenhaus, Deutschland, RAUVISIO Wandverkleidung

3 Check-in-Terminal Flughafen Santiago de Compostela/Spanien, RAUVISIO Theke

4 Brillenshop „Ligne de Vue“, Bordeaux/Frankreich, RAUVISIO Theken und Stühle

5 Spiegels first class office, Nettetal/Deutschland, RAUVISIO Schreibtischlösung

DEKORÜBERSICHT
Objektdekore

Uni

NEU: B1 in 6 mm

NEU

White FR 1581L

3.650 x 760 x 6 mm	3.650 x 760 x 10 mm	Kleber
13565851110	13565381110	13565941072 *

** Passender Kleber: Titanwhite*

NEU

Titanwhite 1542L

3.650 x 760 x 6 mm	3.650 x 760 x 10 mm	Kleber
-	13565381072	13565941072

Superuni

NEU

Superuni Geo 1584L

3.650 x 760 x 6 mm	3.650 x 760 x 10 mm	Kleber
-	13565381074	13565941074

NEU

Superuni Sol 1586L

3.650 x 760 x 6 mm	3.650 x 760 x 10 mm	Kleber
-	13565381076	13565941076

Ab Lager im Laufe 2015

NEU

Superuni Nio 1590L

3.650 x 760 x 6 mm	3.650 x 760 x 10 mm	Kleber
-	13565381078	13565941078

Ab Lager im Laufe 2015

NEU

Superuni Cio 1588L

3.650 x 760 x 6 mm	3.650 x 760 x 10 mm	Kleber
-	13565381079	13565941079

Ab Lager im Laufe 2015

Grob

Cristallo 180L

3.650 x 760 x 6 mm	3.650 x 760 x 10 mm	Kleber
-	13565381028	13565941028

Im Gegensatz zur homogenen Unifläche kompensiert die Feinstruktur der Superunis optisch feine Kratzer und Abnutzungsspuren. Die Folge ist, dass die Arbeits- und Ablageflächen langfristig hygienisch und neuwertig aussehen. Darüber hinaus wirkt eine polychrome Feinstruktur für das Auge naturgemäß angenehmer und wärmer als eine einfarbige Fläche.

AQUASINO
AQUAFONTE

Die hier dargestellten Dekore vermitteln Anhaltswerte.
Fertigungsbedingt können die hier verwendeten Druckfarben vom Originalmaterial abweichen.
Weitere Stärken und Formate auf Anfrage.

DEKORÜBERSICHT
Lagerdekore

Visione

Visione Bianco 1092L

3.680 x 780 x 3 mm	3.680 x 780 x 10 mm	3.680 x 45 x 10 mm	Kleber
13534951046	13535051046	13548101046	13565941043

Visione Azzurro 1091L

3.680 x 740 x 3 mm	3.680 x 780 x 10 mm	3.680 x 45 x 10 mm	Kleber
13800071045 *	13535051045	13548101045	13565941043

Visione Laguna 1090L

3.680 x 740 x 3 mm	3.680 x 780 x 10 mm	3.680 x 45 x 10 mm	Kleber
13800071044 *	13535051044	13548101044	13565941043

RAUVISIO mineral Platten 3 und 10 mm:
Das RAUVISIO mineral Programm beinhaltet neben einer großen Auswahl an Dekoren auch unterschiedliche Plattenstärken für alle Anwendungen. RAUVISIO mineral Platten sind in den Stärken 3 und 10 mm erhältlich. Weitere Stärken (6 - 15 mm), Längen (bis 4.100 mm) und Breiten (bis 1.270 mm) auf Anfrage.

* *Im Laufe der nächsten Zeit werden die Materialien umgestellt auf 13534951045 und -1044*

Die hier dargestellten Dekore vermitteln Anhaltswerte. Fertigungsbedingt können die hier verwendeten Druckfarben vom Originalmaterial abweichen. Spülen / Einzel- und Restebecken mit Edelstahlboden nicht in den Visione-Farben erhältlich. Weitere Stärken und Formate auf Anfrage.

AQUASINO
AQUAFONTE

DEKORÜBERSICHT
Lagerdekore

Oro

Oro Marrone 1093L

3.680 x 780 x 3 mm	3.680 x 780 x 10 mm	3.680 x 45 x 10 mm	Kleber
13534951047	13535051047	13548101047	13565941047

Oro Rosso 1097L

3.680 x 780 x 3 mm	3.680 x 780 x 10 mm	3.680 x 45 x 10 mm	Kleber
13534951051	13535051051	13548101051	13565941051

Oro Viola 1094L

3.680 x 780 x 3 mm	3.680 x 780 x 10 mm	3.680 x 45 x 10 mm	Kleber
13534951048	13535051048	13548101048	13565941048

Oro Nero 1095L

3.680 x 780 x 3 mm	3.680 x 780 x 10 mm	3.680 x 45 x 10 mm	Kleber
13534951049	13535051049	13548101049	13565941049

Uni

Bianco* 2556

3.680 x 780 x 3 mm	3.680 x 780 x 10 mm	3.680 x 45 x 10 mm	Kleber
13534951001	13535051001	13548101001	13565941001

Meringa 464L

3.680 x 780 x 3 mm	3.680 x 780 x 10 mm	3.680 x 45 x 10 mm	Kleber
13534951035	13535051035	13548101035	13565941035

Magnolia 946L

3.680 x 780 x 3 mm	3.680 x 780 x 10 mm	3.680 x 45 x 10 mm	Kleber
13534951036	13535051036	13548101036	13565941036

Crema* 175L

3.680 x 780 x 3 mm	3.680 x 780 x 10 mm	3.680 x 45 x 10 mm	Kleber
13534951023	13535051023	13548101023	13565941023

Nebbia 176L

3.680 x 780 x 3 mm	3.680 x 780 x 10 mm	3.680 x 45 x 10 mm	Kleber
13534951024	13535051024	13548101024	13565941024

Moro 1385L

3.650 x 760 x 3 mm	3.650 x 760 x 10 mm	3.680 x 45 x 10 mm	Kleber
-	13565381106	-	13565941106

** Auch im Maß 3.680 x 1.020 x 3 mm erhältlich, Materialnummer: 13535151-001/-007/-023*

AQUASINO
AQUAFONTE

Die hier dargestellten Dekore vermitteln Anhaltswerte. Fertigungsbedingt können die hier verwendeten Druckfarben vom Originalmaterial abweichen. Spülen / Einzel- und Restebecken mit Edelstahlboden nicht in den Visione-Farben erhältlich. Weitere Stärken und Formate auf Anfrage.

DEKORÜBERSICHT
Lagerdekore

Fein

	3.680 x 780 x 3 mm	3.680 x 780 x 10 mm	3.680 x 45 x 10 mm	Kleber
Panna* 8237	13534951007	13535051007	13548101007	13565941007
NEU Avorio Pergo 1355L	13534951057	13535051057	13548101057	13565941057
NEU Avorio Mino 1357L	13534951059	13535051059	13548101059	13565941057
Sabbia 1041L	13534951041	13535051041	13548101041	13565941041
Noce 8234	13534951004	13535051004	13548101004	13565941004
Torrone 679L	13534951033	13535051033	13548101033	13565941033
Magma 178L	13534951026	13535051026	13548101026	13565941026
Zucchero 8233	13534951003	13535051003	13548101003	13565941003
NEU Cemento Leno 1361L	13534951063	13535051063	13548101063	13565941063
Grigio 1108L	13534951054	13535051054	13548101054	13565941054
Antracite 1107L	13534951053	13535051053	13548101053	13565941053
Basalto 365L	13534951032	13535051032	13548101032	13565941032

Die hier dargestellten Dekore vermitteln Anhaltswerte.
Fertigungsbedingt können die hier verwendeten Druckfarben vom Originalmaterial abweichen.
Weitere Stärken und Formate auf Anfrage.

AQUASINO
AQUAFONTE

DEKORÜBERSICHT
Lagerdekore

Grob

NEU

Cristallino 1512L

3.680 x 780 x 3 mm	3.680 x 780 x 10 mm	3.680 x 45 x 10 mm	Kleber
13534951071	13535051071	13548101071	13565941028 *

** Passender Kleber: Cristallo*

Vaniglia 8242

3.680 x 780 x 3 mm	3.680 x 780 x 10 mm	3.680 x 45 x 10 mm	Kleber
13534951017	13535051017	13548101017	13565941017

Colomba 1043L

3.680 x 780 x 3 mm	3.680 x 780 x 10 mm	3.680 x 45 x 10 mm	Kleber
13534951042	13535051042	13548101042	13565941042

NEU

Avorio Semo 1358L

3.680 x 780 x 3 mm	3.680 x 780 x 10 mm	3.680 x 45 x 10 mm	Kleber
13534951060	13535051060	13548101060	13565941057

Stracciatello 8243

3.680 x 780 x 3 mm	3.680 x 780 x 10 mm	3.680 x 45 x 10 mm	Kleber
13534951018	13535051018	13548101018	13565941018

Cappuccino 8244

3.680 x 780 x 3 mm	3.680 x 780 x 10 mm	3.680 x 45 x 10 mm	Kleber
13534951019	13535051019	13548101019	13565941019

Pulcino 947L

3.680 x 780 x 3 mm	3.680 x 780 x 10 mm	3.680 x 45 x 10 mm	Kleber
13534951037	13535051037	13548101037	13565941037

Cassata 933L

3.680 x 780 x 3 mm	3.680 x 780 x 10 mm	3.680 x 45 x 10 mm	Kleber
13534951034	13535051034	13548101034	13565941034

Duna 1040L

3.680 x 780 x 3 mm	3.680 x 780 x 10 mm	3.680 x 45 x 10 mm	Kleber
13534951040	13535051040	13548101040	13565941040

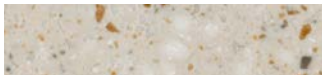

Arenaria 1109L

3.680 x 780 x 3 mm	3.680 x 780 x 10 mm	3.680 x 45 x 10 mm	Kleber
13534951055	13535051055	13548101055	13565941055

AQUASINO
AQUAFONTE

Die hier dargestellten Dekore vermitteln Anhaltswerte.
Fertigungsbedingt können die hier verwendeten Druckfarben vom Originalmaterial abweichen.
Weitere Stärken und Formate auf Anfrage.

DEKORÜBERSICHT
Lagerdekore

Granito Fino 1377L

3.680 x 780 x 3 mm	3.680 x 780 x 10 mm	3.680 x 45 x 10 mm	Kleber
13534951068	13535051068	13548101068	13565941068

Granito Grezzo 1369L

3.680 x 780 x 3 mm	3.680 x 780 x 10 mm	3.680 x 45 x 10 mm	Kleber
13534951067	13535051067	13548101067	13565941067

Cenere 949L

3.680 x 780 x 3 mm	3.680 x 780 x 10 mm	3.680 x 45 x 10 mm	Kleber
13534951039	13535051039	13548101039	13565941039

Croccante 948L

3.680 x 780 x 3 mm	3.680 x 780 x 10 mm	3.680 x 45 x 10 mm	Kleber
13534951038	13535051038	13548101038	13565941038

Terreno 1378L

3.680 x 780 x 3 mm	3.680 x 780 x 10 mm	3.680 x 45 x 10 mm	Kleber
13534951069	13535051069	13548101069	13565941069

Cocco 1368L

3.680 x 780 x 3 mm	3.680 x 780 x 10 mm	3.680 x 45 x 10 mm	Kleber
13534951066	13535051066	13548101066	13565941066

Vulcano 181L

3.680 x 780 x 3 mm	3.680 x 780 x 10 mm	3.680 x 45 x 10 mm	Kleber
13534951029	13535051029	13548101029	13565941029

Bitte stimmen Sie immer das Dekor und den Glanzgrad mit Ihrem Kunden auf den jeweiligen Einsatzzweck ab. Weisen Sie auf die Abhängigkeiten und ggfs. höheren Pflegeaufwand bei dunklen Dekoren und Dekoren mit einem höheren Glanzgrad hin. Schleifstufen mit Exzenterschleifer und Microfinish-Schleifpapier sind für Mineralwerkstoffe geeignet. Achtung! Entfernen Sie zwischen den einzelnen Schleifstufen den Schleifstaub!

Die hier dargestellten Dekore vermitteln Anhaltswerte.
Fertigungsbedingt können die hier verwendeten Druckfarben vom Originalmaterial abweichen.
Weitere Stärken und Formate auf Anfrage.

AQUASINO
AQUAFONTE

DEKORÜBERSICHT
Sonderdekore auf Anfrage

Uni

	3.680 x 780 x 3 mm	3.680 x 780 x 10 mm	Kleber
Mela 1098L	13534951052	13535051052	13565941052
Farina 1403L	13534951070	16535051070	13565941070

	3.680 x 780 x 10 mm	Kleber
Elianto 1379L	13565381100	13565941100
Arancio 1380L	13565381101	13565941101
Chicco 1381L	13565381102	13565941102
Pomo 1382L	13565381103	13565941103
Cielo 1383L	13565381104	13565941104
Lago 1384L	13565381105	13565941105

AQUASINO
AQUAFONTE

Die hier dargestellten Dekore vermitteln Anhaltswerte.
Fertigungsbedingt können die hier verwendeten Druckfarben vom Originalmaterial abweichen.
Weitere Stärken und Formate auf Anfrage.

DEKORÜBERSICHT
Sonderdekore auf Anfrage

Fein

	3.680 x 780 x 3 mm	3.680 x 780 x 10 mm	Kleber
Pistacchio 179L	13534951027	13535051027	13565941027
Pino 7907	13534951015	13535051015	13565941015
Capero 8236	13534951006	13535051006	13565941006
Mare 177L	13534951025	13535051025	13565941025

Grob

	3.680 x 780 x 3 mm	3.680 x 780 x 10 mm	Kleber
Marrone Chiaro 1151L	13534951121	13535051121	13565941121
Corallo 182L	13534951030	13535051030	13565941030
Lava 183L	13534951031	13535051031	13565941031
Vongole 8246	13534951021	13535051021	13565941021
Marrone Scuro 1152L	13534951122	13535051122	13565941122

Visione

	3.680 x 780 x 3 mm	3.680 x 780 x 10 mm	Kleber
Visione Menta 1089L	13534951043	13535051043	13565941043

Oro

	3.680 x 780 x 3 mm	3.680 x 780 x 10 mm	Kleber
Oro Verde 1096L	13534951050	13535051050	13565941050

Die hier dargestellten Dekore vermitteln Anhaltswerte.
Fertigungsbedingt können die hier verwendeten Druckfarben vom Originalmaterial abweichen.
Weitere Stärken und Formate auf Anfrage.

AQUASINO
AQUAFONTE

LAGERPROGRAMM GEGOSSENE BECKEN

Eckige und runde Formen

Gegossene RAUVISIO Becken von REHAU sind in der Farbe Titanwhite erhältlich. Durch die einzigartigen Materialeigenschaften, z.B. die porenlose Oberfläche, sind die Waschbecken besonders hygienisch (z.B. für Klinikeinrichtungen) und können auf Anfrage mit und ohne Überlauf geliefert werden.

Die Becken werden untergebaut.

Diese Wasch- und Laborbecken sind für warmes Wasser bis 80 °C geeignet. In Kombination mit unseren zahlreichen Dekorvarianten ergeben sich vielfältige Gestaltungsmöglichkeiten.

Weitere Beckenformen sind auf Anfrage erhältlich. Ablaufsysteme für unsere Einzelbecken gehören nicht zum Lieferumfang. Bei Einsatz von Ablaufsystemen sind die baulichen Abhängigkeiten zu berücksichtigen, der Einbau ist ggf. von einem Fachinstallateur vorzunehmen.

LAGERPROGRAMM GEGOSSENE BECKEN

Eckige und runde Formen

Material	Mat.-Nr.
Rondo S02 ohne Überlauf	12191671072*
Rondo S02 mit Überlauf	12199611072**

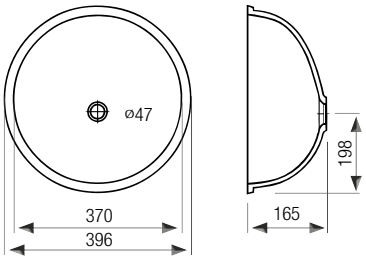

Material	Mat.-Nr.
Ovale S01 ohne Überlauf	12191651072*
Ovale S01 mit Überlauf	12199591072**

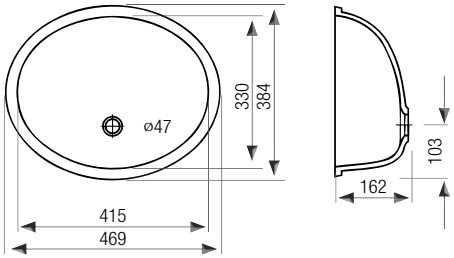

Material	Mat.-Nr.
Ovale S02 ohne Überlauf	12191641072*
Ovale S02 mit Überlauf	12199581072**

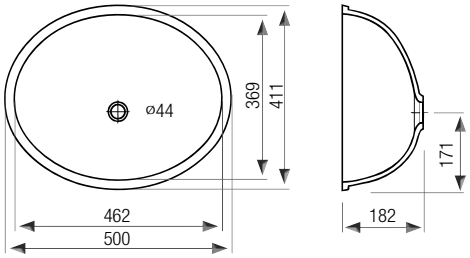

Material	Mat.-Nr.
Ovale S03 ohne Überlauf	12191661072*
Ovale S03 mit Überlauf	12199601072**

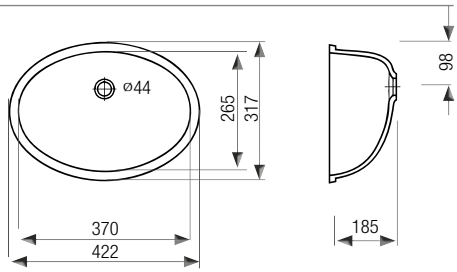

Material	Mat.-Nr.
Ovale S04 ohne Überlauf	12191681072*
Ovale S04 mit Überlauf	12199621072**

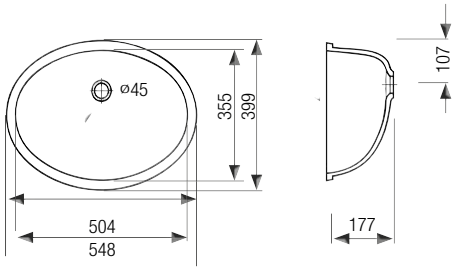

Lagerführende Platten Titanwhite nur in der Stärke 10 mm erhältlich

* *ohne Ablaufset*

** *Überlaufset liegt bei, ohne Ablaufset*

Abstandsmaß Überlauf = 35 mm von Beckenaußenkante

Material	Mat.-Nr.
Ovale S05 ohne Überlauf	12191841072*
Ovale S05 mit Überlauf	12199631072**

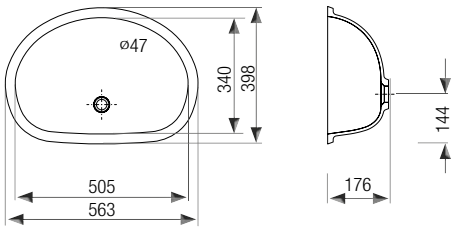

Material	Mat.-Nr.
Babywanne ohne Überlauf	12191851072*
Babywanne mit Überlauf	12199641072**

**** Ohne Überlauf 700, mit Überlauf 720*

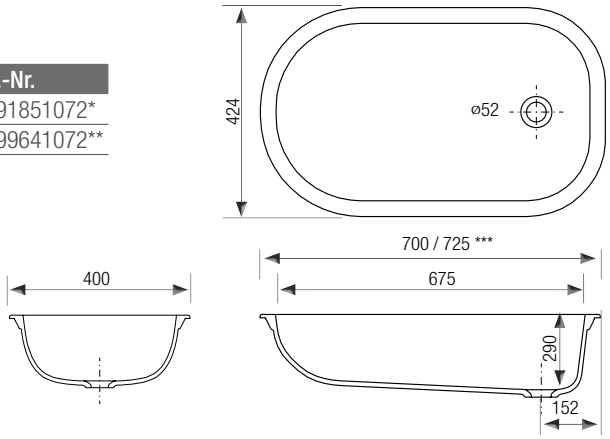

Material	Mat.-Nr.
Angolo S01 ohne Überlauf	12191881072 *

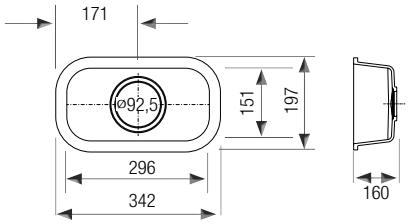

Material	Mat.-Nr.
Angolo S04 ohne Überlauf	12191861072 *

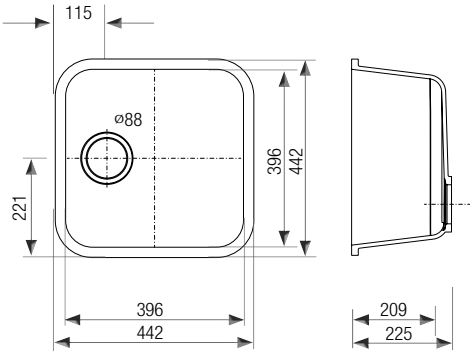

Material	Mat.-Nr.
Angolo S05 ohne Überlauf	12191871072 *

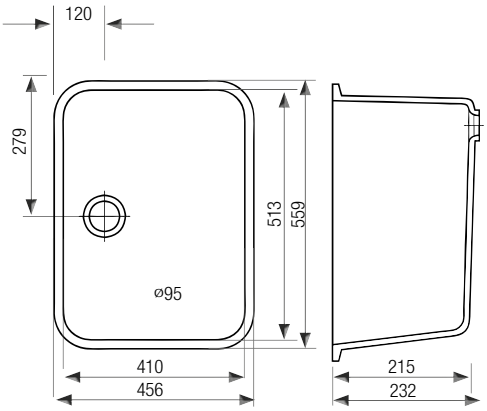

** ohne Ablaufset*
*** Überlaufset liegt bei, ohne Ablaufset*
Abstandsmaß Überlauf = 35 mm von Beckenaußenkante

AQUAFONTE
Waschbecken

Design für Waschbecken
AQUAFONTE ist das unterbaubare Waschbeckenprogramm von REHAU, das farblich auf unsere RAUVISIO mineral Platten abgestimmt ist. Damit können Sie Ihren Badezimmerbereich individuell nach Ihren Wünschen gestalten. AQUAFONTE aus dem Mineralwerkstoff RAUVISIO mineral ist eine designorientierte Lösung für Waschbecken, die es ermöglicht, kontrastreiche Akzente zu setzen oder in Farbharmonie mit der Platte zu bringen. AQUAFONTE Waschbecken sind wahlweise in runder oder ovaler Ausführung in verschiedenen Abmessungen erhältlich. Diese Becken sind für warmes Wasser bis 80 °C geeignet.

Weitere Abmessungen und Dekore auf Anfrage. Fertigungsbedingt können sich die Dekore zum Beckenrand hin etwas aufhellen. Mit zunehmender Farbintensität kann sich dieser Effekt verstärken.

Ablaufsysteme für unsere Einzelbecken gehören nicht zum Lieferumfang. Bei Einsatz von Ablaufsystemen sind die baulichen Abhängigkeiten zu berücksichtigen, der Einbau ist ggf. von einem Fachinstallateur vorzunehmen.

Dialysestation Überlingen/ Deutschland, RAUVISIO Wandverkleidung/Waschbecken

Fotograf: Frank Müller
Planung: Spaett Architekten, Konstanz

AQUAFONTE
Waschbecken

Material	Mat.-Nr.
Waschbecken rund 346 mm	13550401xxx

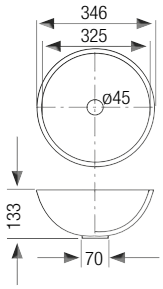

Material	Mat.-Nr.
Waschbecken rund 396 mm	13550501xxx

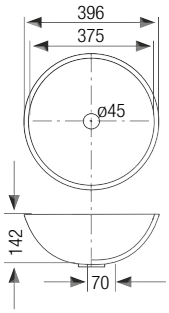

Material	Mat.-Nr.
Waschbecken oval 437 x 325 mm	13550601xxx

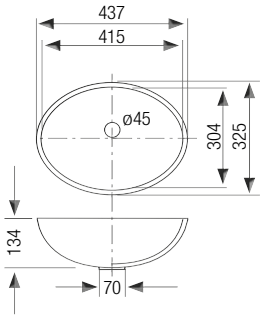

Material	Mat.-Nr.
Waschbecken oval 486 x 368 mm	13550701xxx

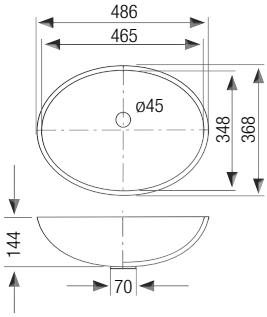

Material	Mat.-Nr.
Waschbecken oval 541 x 392 mm	13550801xxx

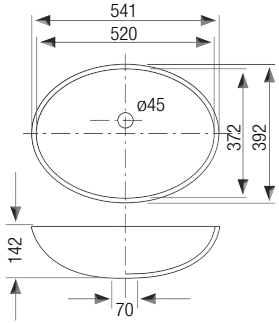

- *AQUAFONTE-Waschbecken sind in allen Standardfarben /-dekoren erhältlich*
- *Kein Lagerprogramm*
- *Mit Überlauf Standard, ohne Überlauf auf Anfrage*
- *Überlaufset liegt bei, ohne Ablaufset*
- *Maßangaben sind ca. Maße*
- *Abstandsmaß Überlauf = 35 mm von Beckenaußenkante*

Fertigungsbedingt kann das Dekorbild an der Beckenaußenseite etwas von der Beckeninnenseite abweichen.

Endfinish Becken außen:	*17951061001 **
Endfinish Becken außen und Beckenrand:	*17951161001 **

** Die Materialnummern sind ggf. bei der Bestellung mit anzugeben*

Material	Mat.-Nr.
Unterbaubecken 424 x 284 x 109 mm	13550901xxx

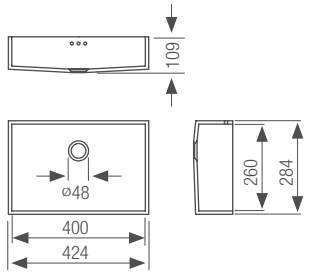

Material	Mat.-Nr.
Unterbaubecken 524 x 427 x 100 mm	13551001xxx

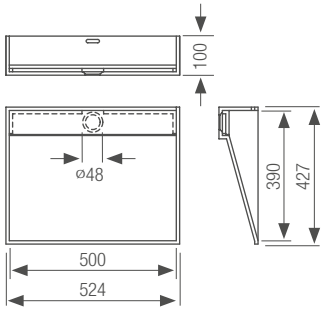

Material	Mat.-Nr.
Unterbaubecken 584 x 392 x 133 mm	13551101xxx

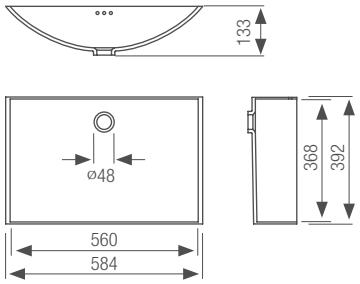

Material	Mat.-Nr.
Aufsatzbecken 480 x 400 x 120 mm	13551201xxx

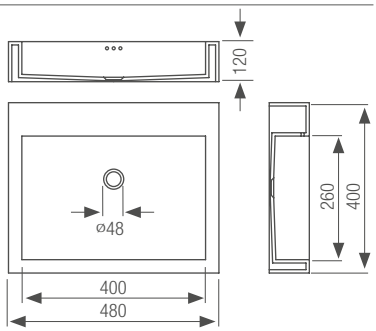

Material	Mat.-Nr.
Aufsatzbecken 480 x 535 x 120 mm	13551301xxx

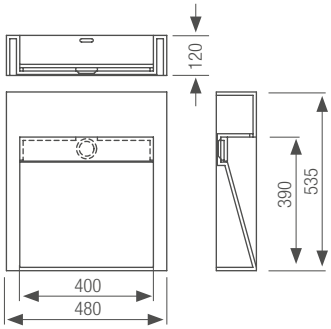

Material	Mat.-Nr.
Aufsatzbecken 654 x 508 x 150 mm	13551401xxx

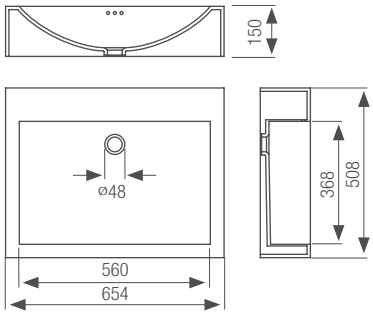

AQUASINO
Küchenspülen

Unser Spülenprogramm aus RAUVISIO mineral heißt AQUASINO.

- Hohe Qualität und Langlebigkeit
- Für heißes Wasser bis 95 °C geeignet (bei Edelstahlboden)
- Unterbaubar

AQUASINO ist in 10 verschiedenen Ausführungen verfügbar. Sie erhalten je nach Einbausituation Eckspülen, Einbeckenspülen und Spülen mit 1½ Becken. Alle Dekore*** des RAUVISIO mineral Programms stehen zur Verfügung.

Weitere Beckenformen auf Anfrage.

Eckige 1½-Beckenspüle

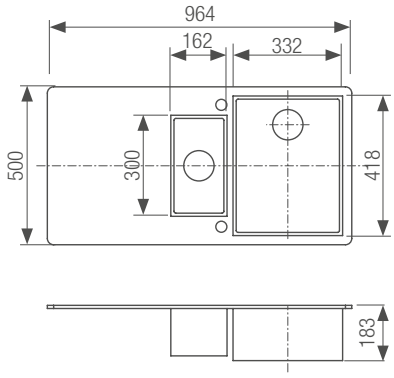

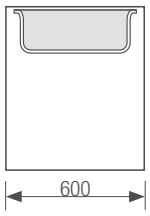

ab Spülenunterschrank 600 mm Innenmaß

Material	Mat.-Nr.
1 1/2 Becken Küchenspüle (großes Becken links)	13548401xxx **
1 1/2 Becken Küchenspüle (großes Becken rechts)	13548501xxx **

- *Kein Lagerprogram*
* *inkl. Überlauf, Ablaufgarnitur, Drehexcenter und Montagezubehör (Spannklemmenset, Sikaflex-Montagekleber, Montageanleitung)*
** *inkl. Überlauf, Ablaufgarnitur, 1 Drehexcenter / 1 manuell und Montagezubehör (Spannklemmenset, Sikaflex-Montagekleber, Montageanleitung)*
*** *Nicht erhältlich in den Farben Visione*

Eckige 1-Beckenspüle

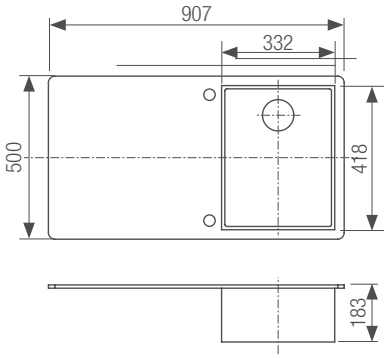

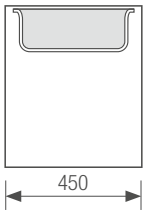

ab Spülenunterschrank 450 mm Innenmaß

Material	Mat.-Nr.
1-Becken Küchenspüle (Becken links)	13548201xxx *
1-Becken Küchenspüle (Becken rechts)	13548301xxx *

1½-Beckenspüle

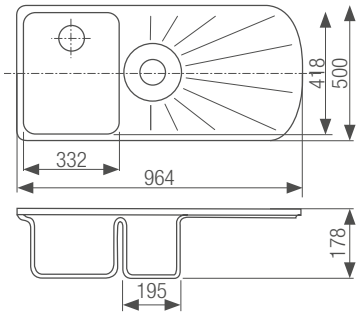

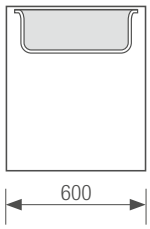

ab Spülenunterschrank 600 mm Innenmaß, Ausfräsung Schrankseite erforderlich

Material	Mat.-Nr.
1½ -Becken Küchenspüle (gr. Becken links)	13548801xxx **
1½ -Becken Küchenspüle (gr. Becken rechts)	13548901xxx **

1-Beckenspüle

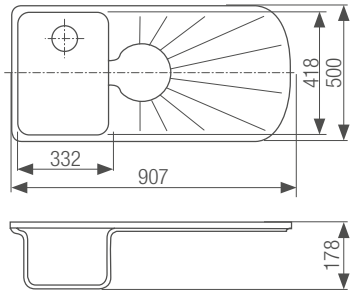

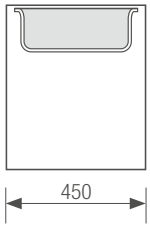

ab Spülenunterschrank 450 mm Innenmaß

Material	Mat.-Nr.
1-Becken Küchenspüle (Becken links)	13548601xxx *
1-Becken Küchenspüle (Becken rechts)	13548701xxx *

Eckspüle

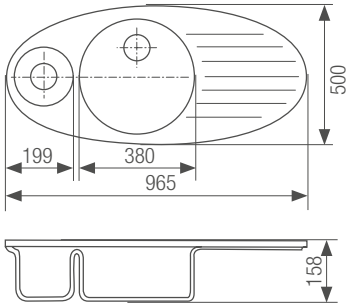

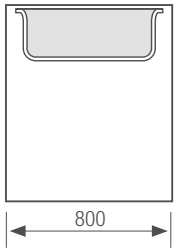

ab Spülenunterschrank oder Spüleneckunterschrank 800 mm Innenmaß

Material	Mat.-Nr.
Eckspüle (kleines Becken links)	13549001xxx **
Eckspüle (kleines Becken rechts)	13549101xxx **

* *inkl. Überlauf, Ablaufgarnitur, Drehexcenter und Montagezubehör (Spannklemmenset, Sikaflex-Montagekleber, Montageanleitung)*

** *inkl. Überlauf, Ablaufgarnitur, 1 Drehexcenter / 1 manuell und Montagezubehör (Spannklemmenset, Sikaflex-Montagekleber, Montageanleitung)*

AQUASINO
Spülbecken

Einzelbecken mit Edelstahlboden, Überlauf und Ablaufset manuell

Abmessung / Durchmesser	Mat.-Nr.
356 x 442 x 173 mm	13549201xxx
399 x 444 x 173 mm	13549301xxx
474 x 424 x 173 mm	13549401xxx

Restebecken mit Edelstahlboden, ohne Überlauf, ohne Ablaufset

Abmessung / Durchmesser	Mat.-Nr.
186 x 324 x 173 mm	13549501xxx

Einzelbecken mit Edelstahlboden, Überlauf und Ablaufset manuell

Abmessung / Durchmesser	Mat.-Nr.
Ø 404 x 156 mm	13549601xxx
356 x 442 x 147,5 mm	13549801xxx

Restebecken mit Edelstahlboden, ohne Überlauf, ohne Ablaufset

Abmessung / Durchmesser	Mat.-Nr.
Ø 223 x 103 mm	13549901xxx
186 x 324 x 107,5 mm	13550301xxx

- *Kein Lagerprogram*
- *Nicht erhältlich in den Farben Visione*
- *Alle Maßangaben sind Außenmaße.*
  Die Innenmaße sind in Länge und Breite je 20 mm kleiner.

Material	Mat.-Nr.
Geschirrkorb	12312891001
Resteschale	12310771001
Schneidbrett aus Holz / RAUVISIO mineral	12312901001

LAGERPROGRAMM PLATTEN

Bestform in Service

Kategorie	Bezeichnung	Dekor-Nr.	Mat.-Nr. 3.650 x 760 x 6 mm	Mat.-Nr. 3.650 x 760 x 10 mm	Mat.-Nr. 3.650 x 45 x 10 mm	Mat.-Nr. Kleber
Objektdekore						
	White FR	1581L	13565851110	13565381110	-	13565941072
	Titanwhite	1542L	-	13565381072	-	13565941072
	Superuni Geo	1584L	-	13565381074	-	13565941074
	Superuni Sol	1586L	-	13565381076	-	13565941076
	Superuni Nio	1590L	-	13565381078	-	13565941078
	Superuni Cio	1588L	-	13565381079	-	13565941079
	Cristallo	180L	-	13565381028	-	13565941028

Kategorie	Bezeichnung	Dekor-Nr.	Mat.-Nr. 3.680 x 780 x 3 mm	Mat.-Nr. 3.680 x 780 x 10 mm	Mat.-Nr. 3.680 x 45 x 10 mm	Mat.-Nr. Kleber
Lagerdekore						
Visione	Visione Bianco	1092L	13534951046	13535051046	13548101046	13565941043
	Visione Azzurro	1091L 1	13800071045 **	13535051045	13548101045	13565941043
	Visione Laguna	1090L 1	13800071044 **	13535051044	13548101044	13565941043
Oro	Oro Marrone	1093L	13534951047	13535051047	13548101047	13565941047
	Oro Rosso	1097L	13534951051	13535051051	13548101051	13565941051
	Oro Viola	1094L	13534951048	13535051048	13548101048	13565941048
	Oro Nero	1095L	13534951049	13535051049	13548101049	13565941049
Uni	Bianco*	2556	13534951001	13535051001	13548101001	13565941001
	Meringa	464L	13534951035	13535051035	13548101035	13565941035
	Magnolia	946L	13534951036	13535051036	13548101036	13565941036
	Crema*	175L	13534951023	13535051023	13548101023	13565941023
	Nebbia	176L	13534951024	13535051024	13548101024	13565941024
	Moro	1385L	-	13565381106 2	-	13565941106
Fein	Panna*	8237	13534951007	13535051007	13548101007	13565941007
	Avorio Pergo	1355L	13534951057	13535051057	13548101057	13565941057
	Avorio Mino	1357L	13534951059	13535051059	13548101059	13565941057
	Sabbia	1041L	13534951041	13535051041	13548101041	13565941041
	Noce	8234	13534951004	13535051004	13548101004	13565941004
	Torrone	679L	13534951033	13535051033	13548101033	13565941033
	Magma	178L	13534951026	13535051026	13548101026	13565941026
	Zucchero	8233	13534951003	13535051003	13548101003	13565941003
	Cemento Leno	1361L	13534951063	13535051063	13548101063	13565941063
	Grigio	1108L	13534951054	13535051054	13548101054	13565941054
	Antracite	1107L	13534951053	13535051053	13548101053	13565941053
	Basalto	365L	13534951032	13535051032	13548101032	13565941032
Grob	Cristallino	1512L	13534951071	13535051071	13548101071	13565941028
	Vaniglia	8242	13534951017	13535051017	13548101017	13565941017
	Colomba	1043L	13534951042	13535051042	13548101042	13565941042
	Avorio Semo	1358L	13534951060	13535051060	13548101060	13565941057
	Stracciatello	8243	13534951018	13535051018	13548101018	13565941018
	Cappuccino	8244	13534951019	13535051019	13548101019	13565941019
	Pulcino	947L	13534951037	13535051037	13548101037	13565941037
	Cassata	933L	13534951034	13535051034	13548101034	13565941034
	Duna	1040L	13534951040	13535051040	13548101040	13565941040
	Arenaria	1109L	13534951055	13535051055	13548101055	13565941055
	Granito Fino	1377L	13534951068	13535051068	13548101068	13565941068
	Granito Grezzo	1369L	13534951067	13535051067	13548101067	13565941067
	Cenere	949L	13534951039	13535051039	13548101039	13565941039
	Croccante	948L	13534951038	13535051038	13548101038	13565941038
	Terreno	1378L	13534951069	13535051069	13548101069	13565941069
	Cocco	1368L	13534951066	13535051066	13548101066	13565941066
	Vulcano	181L	13534951029	13535051029	13548101029	13565941029

1: Plattenmaß 3.680 x 740 x 3 mm 2: Plattenmaß 3.650 x 760 x 10 mm

** Auch im Maß 3.680 x 1.020 x 3 mm erhältlich*

*** Im Laufe der nächsten Zeit werden die Materialien umgestellt auf 13534951045 und -1044*

VERARBEITUNGSZUBEHÖR
Lagerprogramm – Service in Bestform

Verarbeitungszubehör
RAUVISIO mineral Zubehör bietet Ihnen ein kompaktes System:
Zeit- und kostensparend erzielen Sie mit dem perfekt auf RAUVISIO mineral abgestimmten Zubehör optimale Verarbeitungsergebnisse.

5

6

1 RAUVISIO mineral Flächenleim

Zur Verleimung von RAUVISIO mineral 3 mm und Gegenzug mit Holzträgerplatten.

Material	Mat.-Nr.
1 kg Flächenleim	12847831001
10 kg Flächenleim	12446931001
25 kg Flächenleim	12469191001

2 Phenolgegenzug

In der Stärke 0,7 mm, sorgt für die notwendige Dimensionsstabilität des Verbundes.

Material	Mat.-Nr.
3.680 x 760 x 0,7 mm	12447031002
3.680 x 1.000 x 0,7 mm	12841631002

3 Mischaufsatz

Zur mehrmaligen Verwendung der Klebekartuschen.

Material	Mat.-Nr.
Mischaufsatz 1 ST	12882531002

4 Hitzeschutzband für Kochfeldausschnitte

Aluminiumschaumband (ca. 3 m), als Hitzeschutz zwischen Kochfeld und Kochfeldausschnitt in der Arbeitsplatte unbedingt erforderlich.

Material	Mat.-Nr.
Hitzeschutzband ca. 3 m	12450991002

5 Klebepistole

Für die Verarbeitung der RAUVISIO mineral Klebekartuschen.

Material	Mat.-Nr.
Klebepistole	12447131002

6 Reinigungsset

Das Set enthält RAUVISIO CLEANER für die normale Reinigung, RAUVISIO CLEANER PLUS für die Reinigung bei stärkerer Verschmutzung und ein hochwertiges Microfasertuch.

Material	Mat.-Nr.
Reinigungsset	13580231001

7 RAUVISIO mineral 2K-Acryl-Kleber

In allen Dekoren, ermöglicht Verklebung von Kanten, Reparaturstellen und Plattenstößen mit nahezu unsichtbaren Fugen.

Passende Kleber zu Lagerdekoren

(Die Materialnummern zu Klebern der Objektdekore finden Sie auf Seite 14)

RAUVISIO mineral 2K-Acryl-Kleber 250 ml

Bezeichnung	Dekor-Nr.	Mat.-Nr.
Bianco	2556	13565941001
Crema	175L	13565941023
Nebbia	176L	13565941024
Meringa	464L	13565941035
Magnolia	946L	13565941036
Moro	1385L	13565941106
Zucchero	8233	13565941003
Noce	8234	13565941004
Panna	8237	13565941007
Magma	178L	13565941026
Basalto	365L	13565941032
Torrone	679L	13565941033
Sabbia	1041L	13565941041
Antracite	1107L	13565941053
Grigio	1108L	13565941054
Vaniglia	8242	13565941017
Stracciatello	8243	13565941018
Cappuccino	8244	13565941019
Cristallino	1512L	13565941028
Vulcano	181L	13565941029
Cassata	933L	13565941034
Pulcino	947L	13565941037
Croccante	948L	13565941038
Cenere	949L	13565941039
Duna	1040L	13565941040
Colomba	1043L	13565941042
Arenaria	1109L	13565941055
Cocco	1368L	13565941066
Granito Grezzo	1369L	13565941067
Granito Fino	1377L	13565941068
Terreno	1378L	13565941069
Visione Transparente	1110L	13565941043
Oro Marrone	1093L	13565941047
Oro Viola	1094L	13565941048
Oro Nero	1095L	13565941049
Oro Rosso	1097L	13565941051
Avorio	1695L	13565941057
Cemento Leno	1361L	13565941063

RAUVISIO MINERAL

Materialeigenschaften und Prüfzertifikate

- Thermoplastisch verformbar
- Hygienische Oberfläche
- Horizontaler und vertikaler Einsatz
- Pflegeleicht
- Optisch fugenlos verklebbar
- UV-beständig
- Reparierbar
- Resistent gegen haushaltsübliche Säuren und Laugen

MPA NRW.

Bericht zur Klassifizierung des Brandverhaltens

Nr. 230008743-3
vom 23.11.2012

Auftraggeber: REHAU AG + Co
Otto-Hahn-Str. 2
95111 Rehau

Auftrag: Klassifizierung des Brandverhaltens nach DIN EN 13501-1

Auftragsdatum: 18.11.2012

Bezeichnung des zu klassifizierenden Bauprodukts:

Platten aus PMMA mit mineralischem Füllstoff „Mineralwerkstoffplatten RAUVISIO mineral"

Dieser Bericht bestimmt die Klassifizierung des o. g. Bauprodukts in Übereinstimmung mit dem in DIN EN 13501-1: 2002 angegebenen Verfahren.

DR. RALPH DERRA

D4CH

ISEGA – Forschungs- und Untersuchungs-Gesellschaft mbH Aschaffenburg

05.12.2011
Dr. Derra

UNBEDENKLICHKEITSERKLÄRUNG
CERTIFICATE OF COMPLIANCE
CERTIFICAT DE CONFORMITE

eingetragen registered no. registre: 32757 U 11

für Firma for Messrs pour MM: REHAU AG + Co, Otto-Hahn-Str. 2, 95111 Rehau

Produkt / Product / Produit: RAUVISIO mineral 3 mm - Dekor 8455, Uni weiß; RAUVISIO mineral 3 mm - Dekor 1835, Durkeat grün gesprenkelt; RAUVISIO mineral 3 mm - Dekor 8233 Hell fein gesprenkelt

Die von der oben genannten Firma vertriebenen Produkte sind dekorative Mineralwerkstoffplatten, die als Arbeitsflächen in lebensmittelverarbeitenden Betrieben eingesetzt werden.

Sie wurden von uns nach den

Methoden zur Untersuchung von Kunststoffen, soweit sie als Bedarfsgegenstände im Sinne des Lebensmittel- und Bedarfsgegenständegesetzes verwendet werden, einschließlich der 62. Mitteilung des BfR zur Untersuchung von Hochpolymeren, Bundesgesundheitsbl.50, 524 (2007), Stand vom April 2007,

auf die Zusammensetzung sowie auf die Abgabe gesundheitlich bedenklicher Anteile und nach den

Gesellschafter: Dr. Ralph Derra, Handelsregister: Aschaffenburg HRB 3339

TÜV SÜD Automotive GmbH
Engineering Center Filderstadt
Sulzer Center Str. 7
D-70794 Filderstadt

TÜV Automotive

Auftrag-geber: REHAU AG+Co, Rheinumhaus, 95111 Rehau

Prüfbericht-Nr. 08-00086-CC-FIL-00

Seite 1 von 2

PRÜFBERICHT

Prüfung gemäß Richtlinie des Rates der Europäischen Gemeinschaften zur Angleichung der Rechtsvorschriften der Mitgliedstaaten über

das Brennverhalten von Werkstoffen der Innenausstattung bestimmter Fahrzeugklassen

Nr. 95/28/EG vom 24.10.1995

1. Merkmale des Materials

1.1. Antragsteller: REHAU AG+Co, Rheinumhaus, 95111 Rehau

1.2. Typ: Mineralplatte „Rauvisio"

1.3. Art / Zusammensetzung: Verbundwerkstoff in Sandwichbauweise, bestehend aus Holzträgerplatte mit einer aufgeklebten Deckschicht aus Mineralwerkstoff.

1.3.1. Hersteller: REHAU AG+Co, Rheinumhaus, 95111 Rehau

1.3.2. Trägerplatte: Holzträgerplatte in verschiedenen Dicken, bestehend aus weiteiesse Spanholz oder Pressspanplatte.

1.3.3. Klebstoff

1.3.3.1. Art: modifizierter Polyvinylacetat Leim

1.3.3.2. Typ / Handelsname: Flächenleim RAUSOLID

1.3.4. Deckschicht: Mineralwerkstoff „Rauvisio" bestehend aus 70% Naturmineral Aluminiumtrihydrat und ca. 30% Acryl.

Bekreditiert unter DAP-Registriernummer KBA-P-00001-95
von der Akkreditierungsstelle des Kraftfahrt-Bundesamtes, Bundesrepublik Deutschland

LGA GuutTest GmbH
Sanitär- und Abschnittstechnik

TÜVRheinland LGA

Prüfbericht
No. 73012005-01
Datum: 14. April 2008

Test report
No. 73012005-01
Date: 14 April 2008

Auftraggeber:
REHAU AG + Co
Otto-Hahn-Straße 2
95111 Rehau

Client:
REHAU AG + Co
Otto-Hahn-Straße 2
95111 Rehau

Hersteller: wie oben

Manufacturer: as above

Inhalt des Auftrages:
Prüfung von Wasserfestigkeit einer Klebefuge (Naht) zwischen einer Arbeitsplatte (Spanplattenträger) mit RAUSOLID Nutzschicht und einer Unterbau-Küchenspüle

Contents of order:
Testing the water-tightness of a glued joint between a worktop (flake board base) with RAUSOLID top layer and a under-mounted kitchen sink

Prüfstück:
Element bestehend aus Spanträgerplatte 38 mm, V20 E1 nach DIN EN 309
und aufgebrachter RAUSOLID-Nutzschicht, 3 mm stark
und
eingeklebter Spülenfläche aus RAUSOLID, 10 mm stark

Test sample:
Element consisting of flake board base 38 mm thickness, V20 E1 according to DIN EN 309
with RAUSOLID top layer, 3 mm thickness
and
glued in sink area made of RAUSOLID, 10 mm thickness

Außenabmessungen des Elements
(L x B) 1100 mm x 600 mm

Outside dimensions of the element
(L x W) 1100 mm x 600 mm

Zusammenfassung:
Eine Leckage oder sonstige nachteilige Veränderung, wie etwa Aufquellen der Spanträgerplatte, wurde nicht festgestellt.

Summary:
A leakage or any other harmful change, as a swelling of the flake board base, was not ascertained.

Anlagen:
1 Kopie von Prüfprotokoll
4 bildliche Darstellungen von Prüfaufbau

Enclosures:
1 Copy of the test record
4 pictorial representations

Dieser Prüfbericht ist gültig bis 30. April 2013.

This test report is valid until 30. April 2013.

Institut für Werkstoffprüfung und Qualitätssicherung
Möbelprüfinstitut

LGA

Untersuchungsbericht
Nr. IWQ MBL 732 1310

Auftraggeber: REHAU AG + Co
Postfach 1460
95104 Rehau

Gegenstand: Mineralwerkstoff-Arbeitsflächen in 24 unterschiedlichen Dekoren/Oberflächen

Auftrag: Prüfung auf Verhalten bei Kratzbeanspruchung in Anlehnung an DIN 68 861, Teil 4

Feststellung:
Die Prüfung der Mineralwerkstoff-Oberflächen auf das Verhalten bei Kratzbeanspruchung, ergab folgende Bewertungsnoten:

Dekor Nr. 24 4D
Dekor Nr. 1, 18, 21, 22 4E
Dekor Nr. 19, 20 4F

Einzelheiten zu den Prüfbedingungen und den Prüfergebnissen sind den folgenden Seiten zu entnehmen.

Nürnberg, 6.07.2002
IWQ / Kr/ Ser/ ts

MÖBEL-PRÜF-INSTITUT

LGA - Bereich PRODUKTE
Institut für Werkstoffprüfung und Qualitätssicherung
Fachzentrum IWQ MBL

Sachbearbeiter

Dipl.-Ing. (FH) F. Karnsdorfer

Anton Hartlib

Der Untersuchungsbericht umfaßt 4 Textseiten.

DAP Deutsches Akkreditierungssystem Prüfwesen GmbH

Unterzeichner der Multilateralen Abkommen von EA und ILAC zur gegenseitigen Anerkennung

vertreten im

Deutschen AkkreditierungsRat

Akkreditierung

Die DAP Deutsches Akkreditierungssystem Prüfwesen GmbH bestätigt hiermit, dass die

REHAU AG+Co.
Rheinumhaus
95111 Rehau

mit den Standorten

Otto-Hahn-Straße 2
95111 Rehau
„Werkstoffprüfung Rehau"

Ytterbium 4
91058 Eltersdorf
„Werkstoffprüfung Erlangen"

und dem Teilbereich

Zehnstraße 5
95111 Rehau
F+E-Labor

die Kompetenz nach DIN EN ISO/IEC 17025:2005 besitzt, Prüfungen in den Bereichen

bildgebende, spektroskopische, thermische, chromatographische, physikalische und mechanisch-technologische Untersuchungen von Kunststoffen und Kunststofferzeugnissen

gemäß den in der Anlage aufgeführten Prüfverfahren auszuführen.

Die Akkreditierung ist gültig vom 2006-08-27 bis 2011-08-26.

DAP-Registriernummer: DAP-PL-3389.99

Berlin, 2006-08-27

i. V. Schlemmer
Leiter DAP Deutsches Akkreditierungssystem Prüfwesen GmbH

DAP

Leiter Dipl.-Ing. Kahl, A. Ziegler
Geschäftsführer
DAP Deutsches Akkreditierungssystem Prüfwesen GmbH

Siehe Hinweise auf der Rückseite.

2. Ausfertigung

DR. RALPH DERRA

D4CH

ISEGA – Forschungs- und Untersuchungs-Gesellschaft mbH Aschaffenburg

15.11.2010
Dr. Derra-echo

GUTACHTERLICHE STELLUNGNAHME

1870 GD 10

für Firma: REHAU AG + Co, Otto-Hahn-Straße 2, 95111 Rehau

Produkt: Mineralwerkstoff RAUVISIO mineral

Das von der oben genannten Firma hergestellte Produkt wurde auf der Grundlage der Norm DIN EN ISO 846 zur Bestimmung der Einwirkung von Mikroorganismen auf Kunststoffe geprüft.

Die Ergebnisse sind im Prüfbericht 33621b der Firma ISEGA Forschungs- und Untersuchungsgesellschaft Aschaffenburg vom 12.11.2010 zusammengefasst.

Die unversehrte Oberfläche des zur Untersuchung vorgelegten Mineralwerkstoffes wurde gemäß der Norm als inert gegenüber dem Besatz durch Spitzenkeptze und Bakterien eingestuft. Das Material fördert nicht das Wachstum von Mikroorganismen.

Dieses Gutachten wurde nach besten Wissen und Gewissen erstellt. Es umfasst 1 Seite.

Dr. Ralph Derra
Mikrobiologie

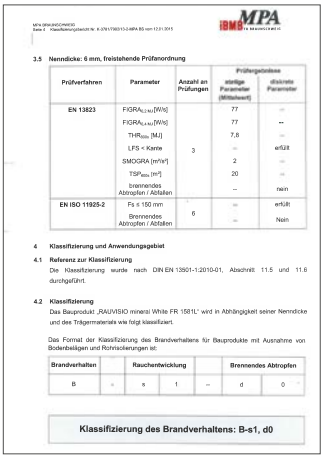

MPA DRUCKCONTROL
Zone 2 – Classification report Nr. K-DN1170312-2-MPA 85 von 12.01.2012

iBMS MPA

3.5 Nenndicke: 6 mm, freistehende Prüfanordnung

Prüfverfahren	Parameter	Anzahl an Prüfungen	Prüfergebnisse stetige Parameter (Mittelwert)	Prüfergebnisse diskrete Parameter
EN 13823	$FIGRA_{0,2MJ}$ [W/s]	3	77	--
	$FIGRA_{0,4MJ}$ [W/s]		77	--
	THR_{600} [MJ]		7,8	--
	LFS < Kante		--	erfüllt
	SMOGRA [m²/s²]		2	--
	TSP_{600} [m²]		20	--
	brennendes Abtropfen / Abfallen		--	nein
EN ISO 11925-2	Fs ≤ 150 mm	6	--	erfüllt
	Brennendes Abtropfen / Abfallen		--	Nein

4 Klassifizierung und Anwendungsgebiet

4.1 Referenz zur Klassifizierung
Die Klassifizierung wurde nach DIN EN 13501-1:2010-01, Abschnitt 11.5 und 11.6 durchgeführt.

4.2 Klassifizierung
Das Bauprodukt „RAUVISIO mineral White FR 1581L" wird in Abhängigkeit seiner Nenndicke und des Trägermaterials wie folgt klassifiziert.

Das Format der Klassifizierung des Brandverhaltens für Bauprodukte mit Ausnahme von Bodenbelägen und Rohrisolierungen ist:

Brandverhalten		Rauchentwicklung			Brennendes Abtropfen	
B	-	s	1	--	d	0

Klassifizierung des Brandverhaltens: B-s1, d0

RAUVISIO MINERAL
Brandschutz

REHAU beschäftigt sich auch mit der Thematik Brandschutz. Das neue Objektdekor White FR wurde durch eine Materialprüfanstalt zertifiziert und verbessert nachweislich das Brennverhalten. In den Klassen B-s1, d0 und C-s1, d0 wurde dem Dekor nach der europäischen Brandschutznorm EN 13501-1 die Klassifizierung erteilt. Auch ohne Träger sind diese Dekore ab einer Stärke von 6 mm schwer entflammbar.

Dekor White FR 1581L

RAUVISIO 6 mm freistehend

andere Mineralplatten 12 mm freistehend

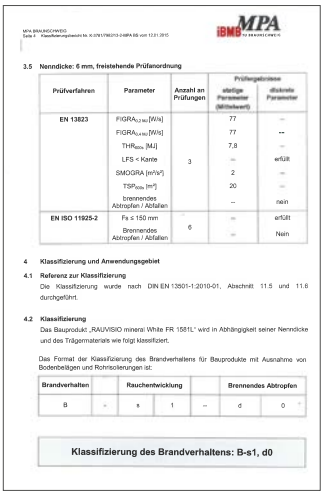

MPA BRAUNSCHWEIG
Seite 4 Klassifizierungsbericht Nr. K-07/17/06213-2-MPA BS vom 12.01.2015

iBMB MPA

3.5 Nenndicke: 6 mm, freistehende Prüfanordnung

Prüfverfahren	Parameter	Anzahl an Prüfungen	Prüfergebnisse: stetige Parameter (Mittelwert)	Prüfergebnisse: diskrete Parameter
EN 13823	$FIGRA_{0,2\,MJ}$ [W/s]	3	77	–
	$FIGRA_{0,4\,MJ}$ [W/s]		77	--
	THR_{600s} [MJ]		7,8	–
	LFS < Kante		–	erfüllt
	SMOGRA [m²/s²]		2	–
	TSP_{600s} [m²]		20	–
	brennendes Abtropfen / Abfallen		–	nein
EN ISO 11925-2	Fs ≤ 150 mm	6	–	erfüllt
	Brennendes Abtropfen / Abfallen		–	Nein

4 Klassifizierung und Anwendungsgebiet

4.1 Referenz zur Klassifizierung

Die Klassifizierung wurde nach DIN EN 13501-1:2010-01, Abschnitt 11.5 und 11.6 durchgeführt.

4.2 Klassifizierung

Das Bauprodukt „RAUVISIO mineral White FR 1581L" wird in Abhängigkeit seiner Nenndicke und des Trägermaterials wie folgt klassifiziert.

Das Format der Klassifizierung des Brandverhaltens für Bauprodukte mit Ausnahme von Bodenbelägen und Rohrisolierungen ist:

Brandverhalten		Rauchentwicklung			Brennendes Abtropfen	
B	-	s	1	--	d	0

Klassifizierung des Brandverhaltens: B-s1, d0

Bauaufsichtliche Bezeichnung	Klasse EN 13501-1, Brandprüfung 2 Flächen über Eck	Klasse DIN 4102-1, Brandprüfung 1 Fläche
Nicht brennbar	A1 und A2	A1 und A2
Schwer entflammbar	B-s1, d0 * C-s1, d0 *	– B1
Normal brennbar	D E	B2 B2

** Klassifizierung wurde für RAUVISIO mineral Dekor White FR erteilt.*

White FR (1581L)*	Träger Klasse A1/A2		Träger Klasse D / E / B2		Ohne Träger	
3 mm	✓	C-s1, d0		–		–
6 mm	✓	B-s1, d0	✓	B-s1, d0	✓	C-s1, d0
10 mm	✓	B-s1, d0	✓	B-s1, d0	✓	C-s1, d0

Der verwendete Kleber muss schwer entflammbar sein, z.B. Bindan BR (Bindulin) oder Jowacoll 103.36 (Jowat)
Details gemäß Klassifizierungsbericht auf Anfrage erhältlich.

PORTAL FÜR SCHREINER UND INNENAUSBAUER

Ihre Adresse im Netz

Entdecken Sie umfangreiche Produktinformationen, Online-Tools und Services rund um den Innenausbau unter www.rehau.de/schreiner

REHAU ist DER Servicepartner für den Handel und Innenausbau. Entdecken Sie hilfreiche Online-Tools und Services: Sie suchen die passende Kante zur Platte? Sie wollen einen Rollladenschrank bauen? Sie sind auf der Suche nach hochwertigen Fronten? Unsere Konfiguratoren für Rollladen und Fronten ab Stückzahl 1 sind die Lösung. Diese und noch weitere Highlights erwarten Sie im REHAU Portal für Schreiner und Innenausbauer. Ihr Händler in Ihrer Nähe wird Sie gerne dazu beraten!

Händlerstempel:

© REHAU AG + Co
Rheniumhaus
95111 Rehau
www.rehau.de

Technische Änderungen vorbehalten

M53720 10.2015