Narzędzia eService oraz narzędzia do projektowania
Przegląd 1156 - 1157

Wiertarko-osadzarki BlueMax
Przegląd 1172 - 1173

Pomoce montażowe i szablony do nawierceń
Przegląd 1198 - 1199

Wiertła i bity
Przegląd 1252 - 1253

Możecie Państwo polegać na technologii firmy Hettich, tak samo jak na naszym eService, ponieważ wszystkie narzędzia firmy Hettich są zawsze do Państwa dyspozycji. Wystarczy tylko wejść na naszą stronę internetową:

www.hettich.com/pl/online

eService firmy Hettich znacznie ułatwi Państwu pracę. Korzystanie z dostępnych narzędzi zaoszczędzi Państwu wiele czasu. Konfiguratory online firmy Hettich pomogą Państwu w szybkim znalezieniu odpowiedniego produktu.

Katalog online
Znajdzie tu Państwo wszystkie informacje o produktach, zastosowaniu, wymiary, szczegóły, ceny oraz instrukcje montażowe. Za pomocą konfiguratora można szybko zestawić produkty niezbędne do montażu.

HettCAD
Przy pomocy tego narzędzia możecie Państwo importować rysunki 2D i 3D z Katalogu online do swoich własnych systemów CAD. Wszystkie miejsca rozmieszczenia okuć oraz wymiary mogą zostać jednoznacznie określone.

SelectionProfessional
Projektowanie zgodnie z indywidualnymi potrzebami. Przekonująca prezentacja. Wydajna produkcja. To sprawdzone oprogramowanie jest cenną pomocą podczas całego procesu powstawania mebla.

System 32
Międzynarodowy standard w konstruowaniu mebli. To oszczędność czasu i kosztów związanych z przygotowaniem pracy, produkcją i montażem. Idealny dla procesów produkcyjnych z wykorzystaniem CNC, wiertarek oraz szablonów do nawierceń.

Narzędzia eService oraz narzędzia pomocne w projektowaniu

Przegląd

Katalog online **1158 – 1159**

HettCAD **1160**

Konfiguratory Katalogu online **1161**

SelectionProfessional **1162 – 1163**

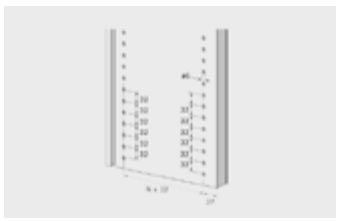

Zasada konstrukcyjna System 32 **1164 – 1171**

Uzyskanie informacji. Wyszukiwanie. Zamawianie.

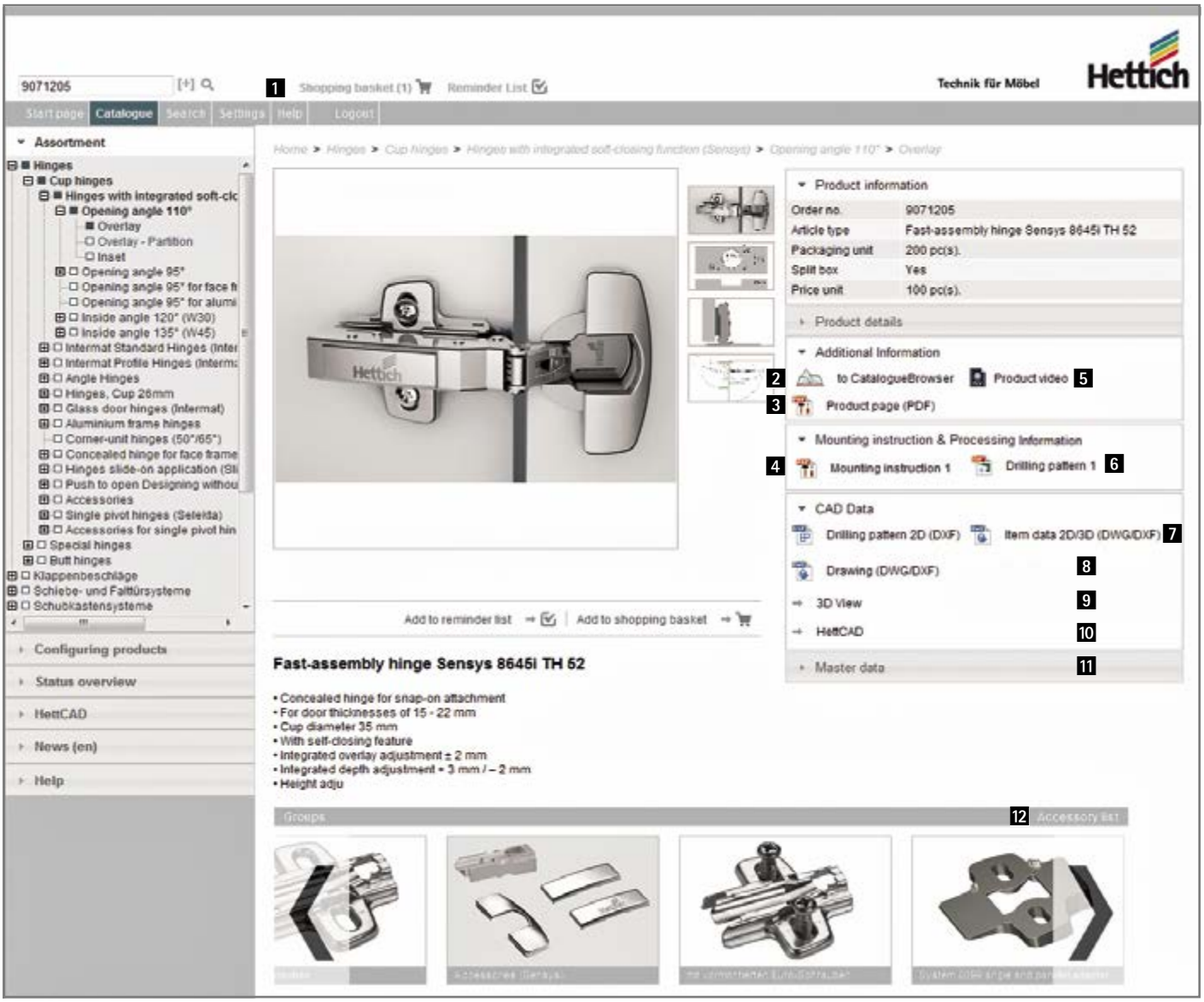

Nasz Katalog online zapewnia Państwu dostęp do informacji o produktach firmy Hettich i ich cenach, pozwala na zamawianie wybranych artykułów oraz umożliwia pobieranie rysunków CAD poprzez HettCAD - a to wszystko 24 godziny na dobę.
Wchodząc na stronę **www.hettich.com/pl/online/** przejdziecie Państwo od razu do Katalogu online.
Po dokonaniu rejestracji możecie Państwo od razu korzystać ze wszelkich dostępnych funkcji i narzędzi.

1 Koszyk

Tutaj zbierane są wszystkie artykuły do późniejszego zamówienia. Zamówienie może zostać podzielone na parę dostaw.

2 Katalog elektroniczny

W elektronicznym katalogu produktów możecie Państwo przewracać strony online lub pobrać go jako plik PDF.

3 Informacja o produkcie

Wszystkie informacje związane z wybranym artykułem są od razu dostępne - w formie katalogu elektronicznego lub jako plik PDF.

4 Instrukcje montażu

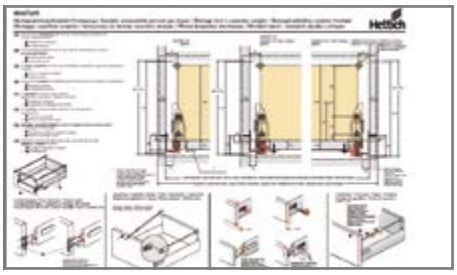

Dzięki szczegółowym, zilustrowanym instrukcjom montaż staje się niezwykle prosty.

5 Filmy produktowe

Jak to zrobić: filmy produktowe i montażowe firmy Hettich są w tym niezwykle pomocne.

6 Rozstaw nawierceń

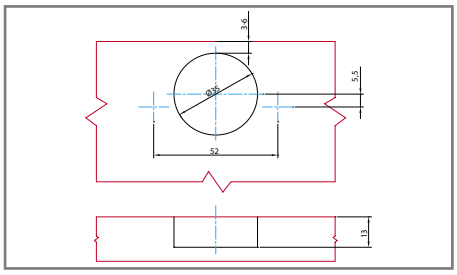

Wszystkie istotne informacje dotyczące rozstawu nawierceń widoczne na pierwszy rzut oka, z możliwością pobrania (gif / bmp).

7 Rozstaw nawierceń 2D (dxf)

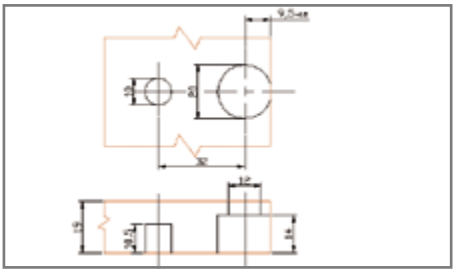

Odpowiedni do wyeksportowania do obrabiarek CNC.

8 Dane artykułów 2D / 3D

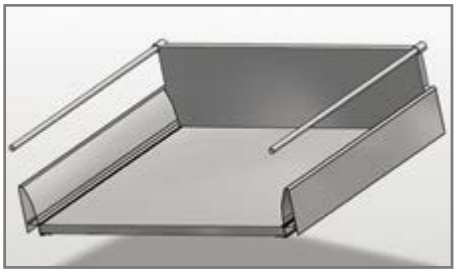

Szybkie pobieranie danych CAD (dwg / dxf).

9 Widok 3D

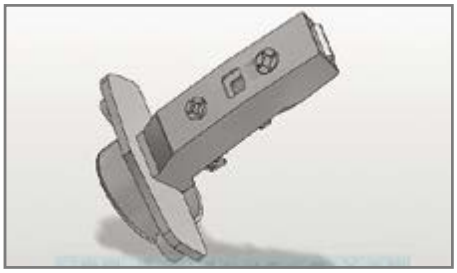

Przedstawia model 3D w widoku z przodu.

10 HettCAD

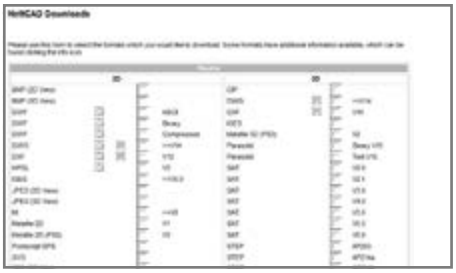

Dane CAD (2D i 3D) są dostępne do pobrania w ponad 50 różnych formatach.

11 Dane podstawowe

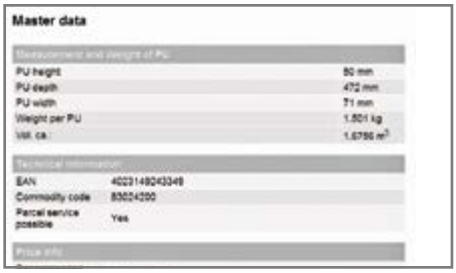

Tutaj znajdziecie Państwo wszystkie istotne dane związane z wielkością opakowań, jednostkami opakowaniowymi oraz inne informacje techniczne.

12 Akcesoria

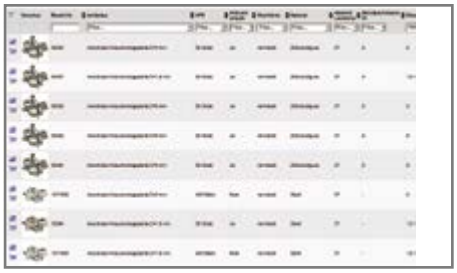

Dla każdego artykułu odpowiednie akcesoria. Przejrzysta prezentacja: wszystkie warianty widoczne na pierwszy rzut oka.

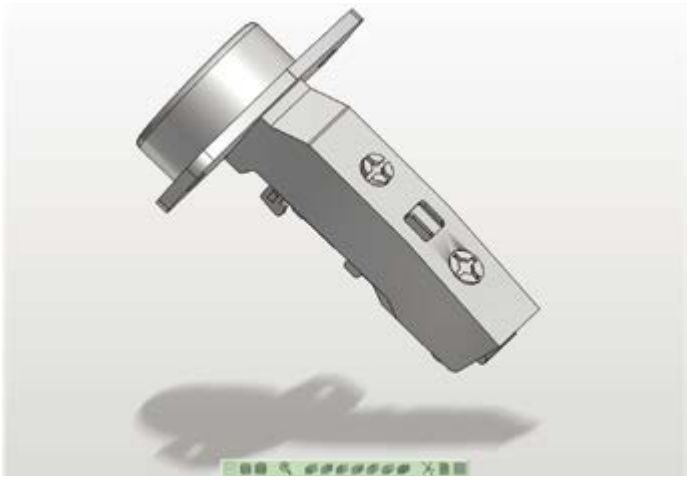

Rysunki 2D i 3D

HettCAD jest funkcją w Katalogu online. Za pomocą HettCAD możecie Państwo wyeksportować rysunki okuć bezpośrednio do systemu CAD, na którym pracujecie.
Do pobrania dostępne są następujące dane CAD:

- Formaty 2D i 3D DWG / DXF do bezpośredniego pobrania
- Ponad 50 różnych formatów w 2D i 3D dostępnych mailowo
- Rozstawy nawierceń z formacie 2D-DXF, optymalne do zastosowania w obrabiarkach CNC

Dzięki rysunkom HettCAD Państwa procesy produkcyjne staną się prostsze i bardziej efektywne.
Możecie Państwo przykładowo

- porównać zaprojektowane wymiary
- dokonać sprawdzenia kolizyjności
- określić właściwe umiejscowienie okucia w meblu
- ustalić miejsca nawierceń do montażu

oraz dużo więcej.

Ponad to precyzyjne projektowanie CAD odpowie Państwu na wiele ważnych pytań: W jaki sposób poprawnie rozmieścić trzpienie przechodzące i złącza? Czy w przypadku szuflad zachowano odpowiednią ilość miejsca? Czy wymagane wymiary mebli w świetle zostały zachowane?

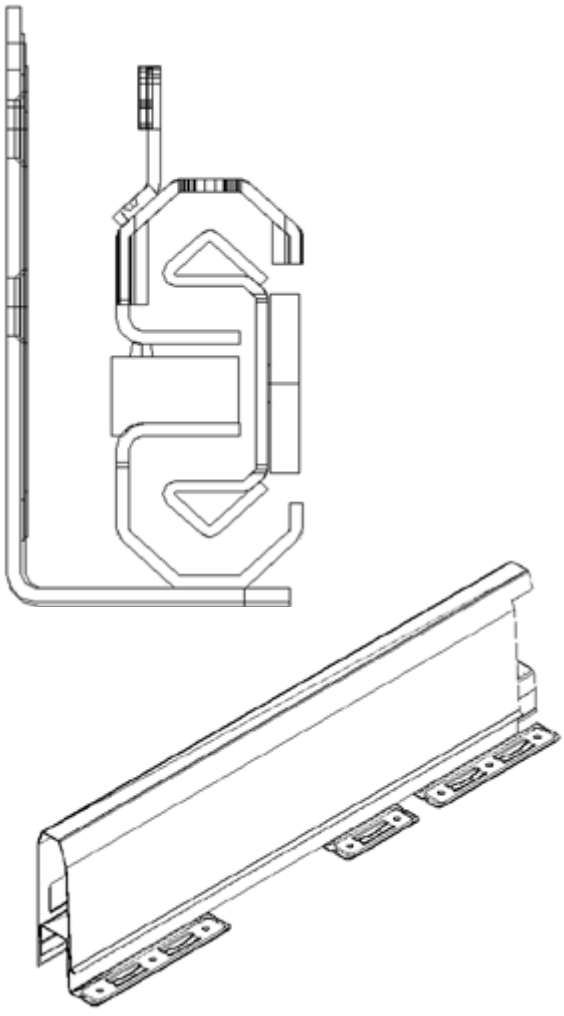

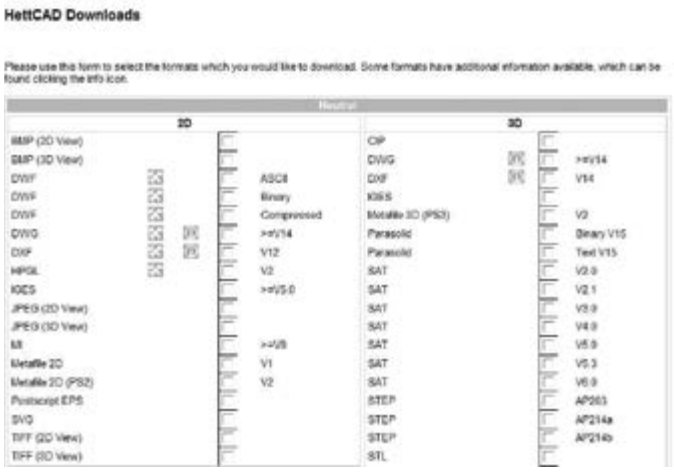

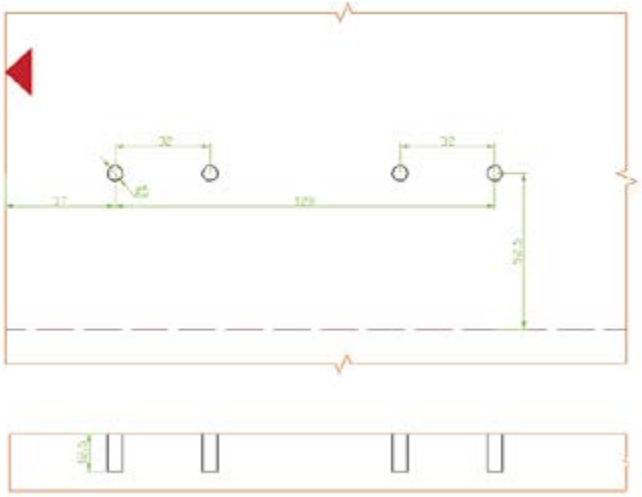

Konfiguratory Katalogu online

Za pomocą konfiguratorów Katalogu online możecie Państwo szybko i wygodnie zestawić swoje produkty. Asystent poprowadzi Państwo przez wszystkie wymagane etapy konfiguracji. Konfiguratory dostępne są na stronie początkowej Katalogu online:

www.hettich.com/pl/online/

Konfigurator szuflad ArciTech

Prosto i różnorodnie: Wystarczy parę kliknięć myszką aby wypróbować możliwości, jakie oferuje koncepcja jednej platformy ArciTech i skonfigurować szuflady zgodnie z indywidualnymi wymaganiami.

Konfigurator szuflad InnoTech

Do wyboru - do koloru: Skonfigurujcie Państwo szuflady InnoTech zgodnie z własnymi upodobaniami i stwórzcie swój indywidualny, niepowtarzalny styl. Wystarczy kliknąć myszką.

Konfigurator uchwytów ProDecor

Znajdowanie zamiast wyszukiwania: Wybierzcie Państwo w ułamku sekundy najważniejsze cechy dla poszukiwanego uchwytu. Konfigurator wybierze dla Państwa odpowiedni uchwyt z całego programu ProDecor.

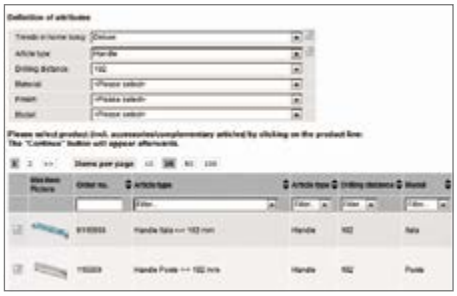

Konfigurator oświetlenia Magic

Światło w meblu – meble w świetle: Tutaj dobierzecie Państwo wymagane komponenty dla swoich świetlnych rozwiązań.

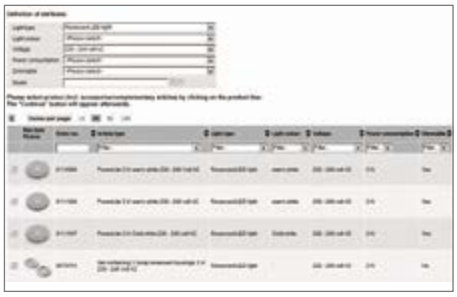

Konfigurator biblioteki korpusów meblowych

Przy pomocy tego narzędzia możecie Państwo szybko i w prosty sposób utworzyć listę okuć dla wybranych korpusów.

SelectionProfessional zapewnia Państwu bezpośredni dostęp do wszystkich dokumentów, niezbędnych do szybkiego i precyzyjnego projektowania. Stwórzcie Państwo w krótkim czasie atrakcyjną prezentację na potrzeby rozmów z klientem. Wszystkie dane z projektu mogą zostać wykorzystane w produkowanych przez Państwa meblach.

www.selection-professional.com

Wysoki stopień poprawności projektu.
Szybki dobór odpowiednich okuć.

Dobry projekt to połowa sukcesu. Optymalizacja procesu opracowania zlecenia z SelectionProfessional pozwala na zaoszczędzenie czasu podczas projektowania i produkcji, zapewniając tym samym przewagę konkurencyjną, ponieważ każda konstrukcja sprawdzana jest pod względem poprawności. Pozwala to na wyeliminowanie błędów i nieścisłości, które kosztują czas i pieniądze.

- Wszystkie informacje ważne dla procesów produkcyjnych dostępne po paru kliknięciach myszką
- Dostęp do ponad 10.000 artykułów ze zintegrowanego katalogu elektronicznego
- Automatyczne wyszukiwanie odpowiednich okuć dla wybranego zastosowania
- Propozycje alternatywnych okuć
- Proste tworzenie list ulubionych okuć

Projektowanie

Stwórzcie Państwo swoje własne konstrukcje. Wykorzystajcie do tego obszerną bibliotekę korpusów lub je zmodyfikujcie zgodnie z własnymi potrzebami.

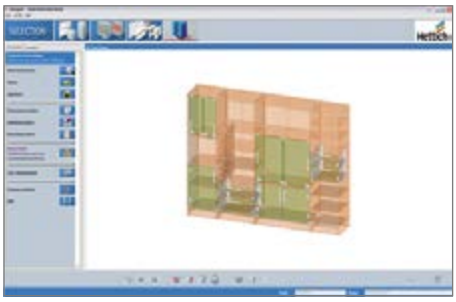
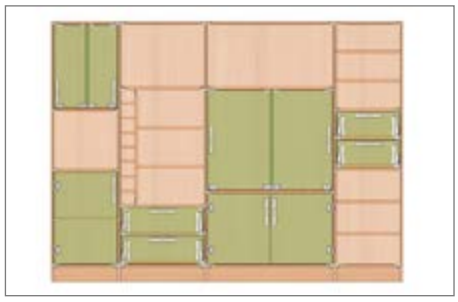
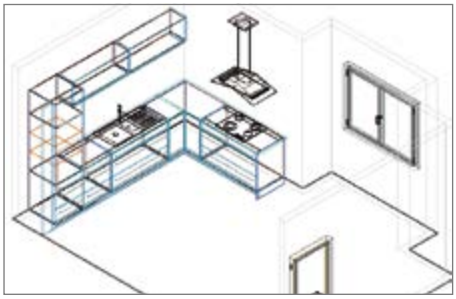

Prezentacja

Stwórzcie Państwo fotorealistyczną wizualizację za pomocą modułu CAD do aranżacji pomieszczenia.

Produkcja

Automatyczne generowanie listy okuć, specyfikacji do zamówienia oraz listy zwymiarowanych elementów. Dzięki temu będziecie mogli Państwo jeszcze szybciej i efektywniej produkować swoje meble!

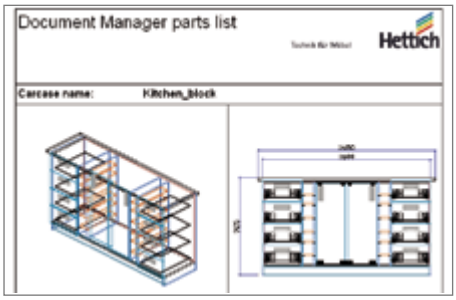

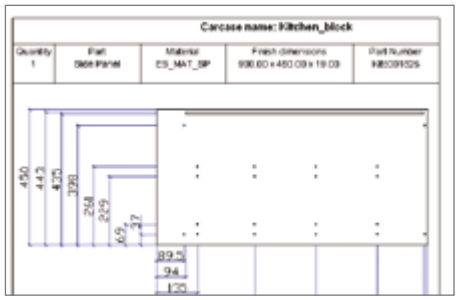

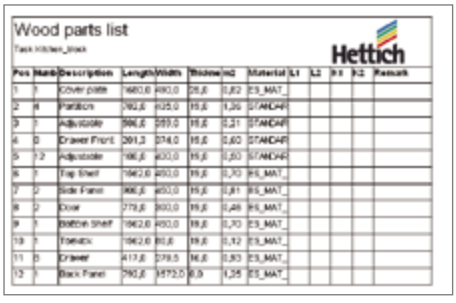

Opis systemu

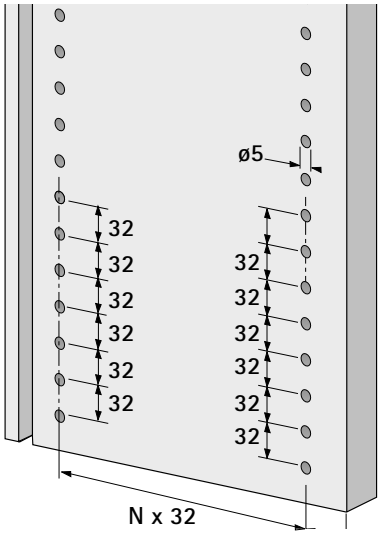

- Międzynarodowy standard dla konstrukcji meblowych
- Uwzględnia komponenty: rząd otworów oraz okucie i łączy je w jedną konstrukcyjną całość
- Oszczędza czas i koszty przygotowania, produkcji i montażu
- Idealny dla procesów produkcyjnych z wykorzystaniem CNC, automatów do wiercenia i szablonów do nawierceń

Zasada konstrukcyjna System 32

- Średnica nawiercenia 5 mm
- Odległość osi rzędu otworów od przedniej krawędzi boku korpusu 37 mm (profile uszczelniające, odbojniki itp. należą do krawędzi przedniej, wchodzą w wymiar 37 mm i muszą być uwzględnione przy docinaniu i nawiercaniu).
- Odległość pomiędzy osiami otworów: podzielna przez 32
- Korzyści:
  - jednakowa odległość pierwszego i ostatniego otworu w rzędzie nawierceń do górnej i dolnej krawędzi
  - odległość tylnej krawędzi boku korpusu do tylnego rzędu nawierceń wynosi również 37 mm

Jednostki	0	1	2	3	4	5	6	7	8	9
Dziesiątki										
0	0	32	64	96	128	160	192	224	256	288
1	320	352	384	416	448	480	512	544	576	608
2	640	672	704	736	768	800	832	864	896	928
3	960	992	1024	1056	1088	1120	1152	1184	1216	1248
4	1280	1312	1344	1376	1408	1440	1472	1504	1536	1568
5	1600	1632	1664	1696	1728	1760	1792	1824	1856	1888
6	1920	1952	1984	2016	2048	2080	2112	2144	2176	2208
7	2240	2272	2304	2336	2368	2400	2432	2464	2496	2528
8	2560	2592	2624	2656	2688	2720	2752	2784	2816	2848
9	2880	2912	2944	2976	3008	3040	3072	3104	3136	3168

Możliwe konstrukcje cokołu w Systemie 32

Konstrukcja z oddzielną ramą cokołu

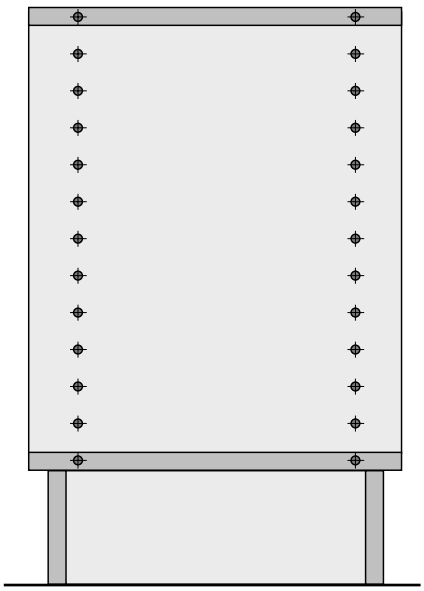

Konstrukcja z przechodzącymi bokami

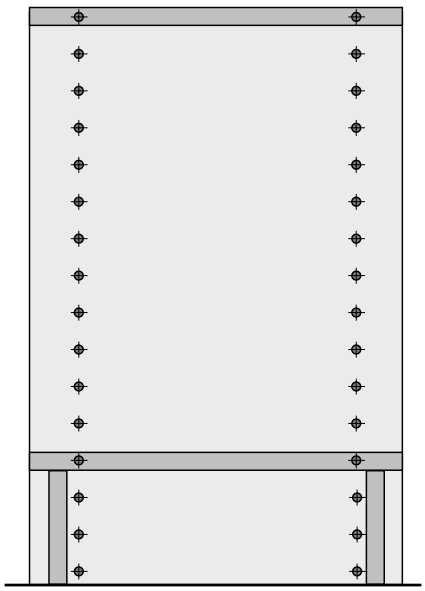

Rastex 15

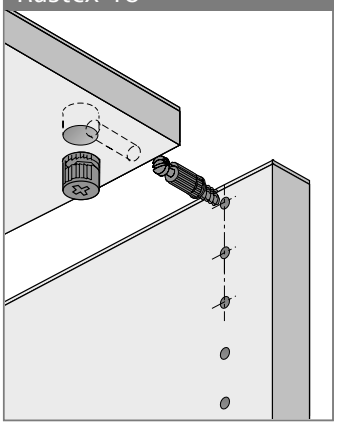

VB

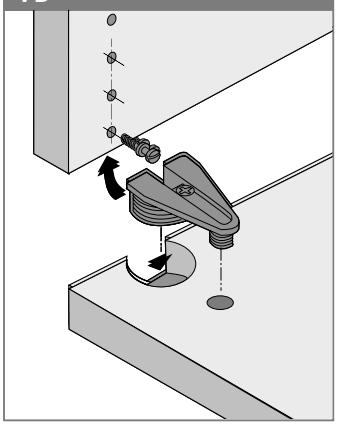

Śruby łączące

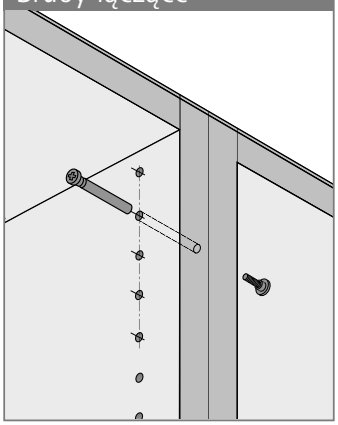

Złącza ściany tylnej

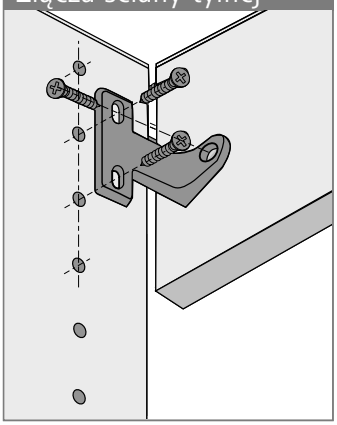

Kątownik łączący

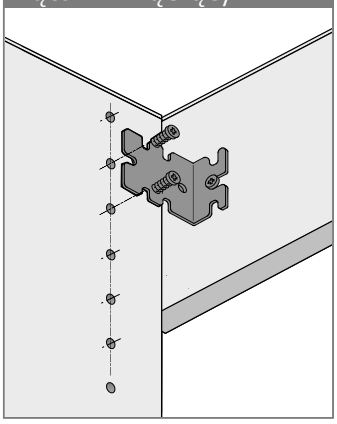

Prowadnice Quadro

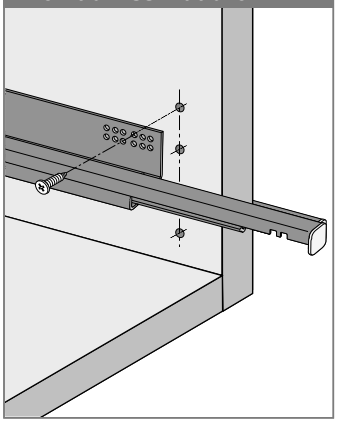

Prowadnice rolkowe

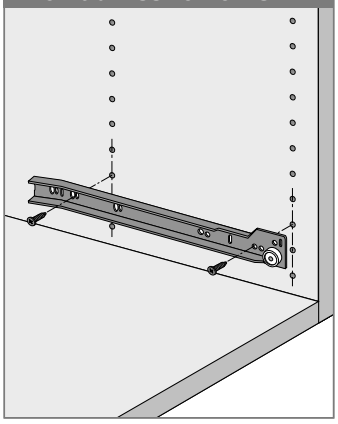

Prowadnice kulkowe

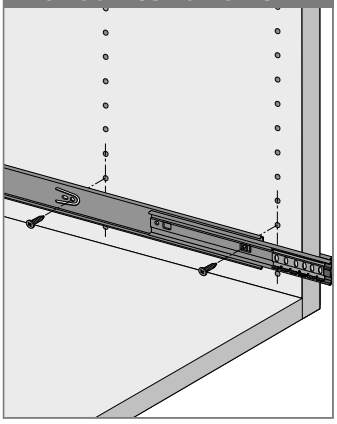

Organizacja do mebli biurowych

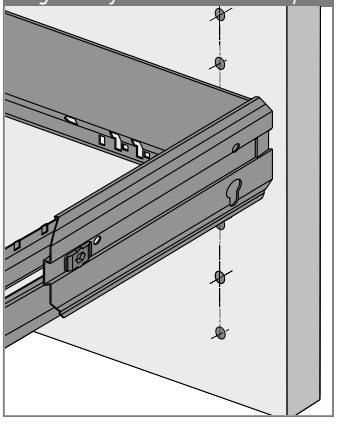

Zawiasy

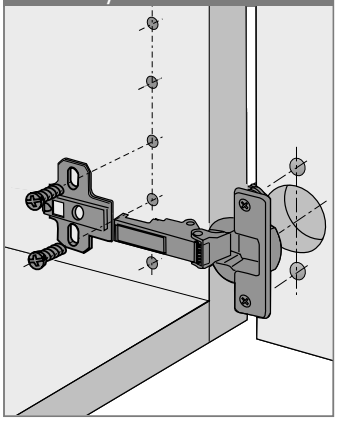

Rozwórki do klap

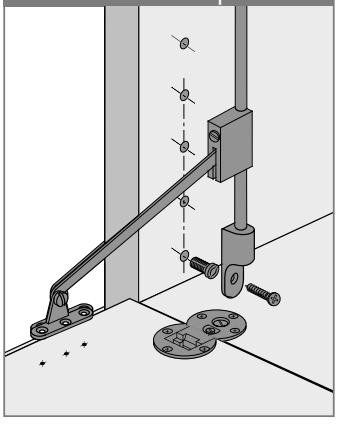

Regulowana nóżka cokołowa

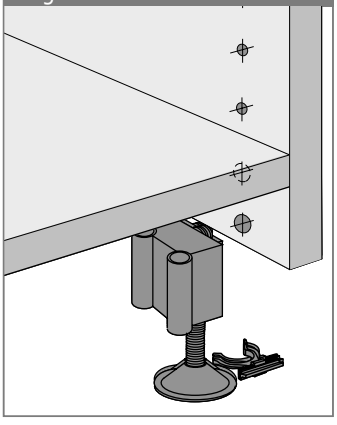

Podpórki do półek

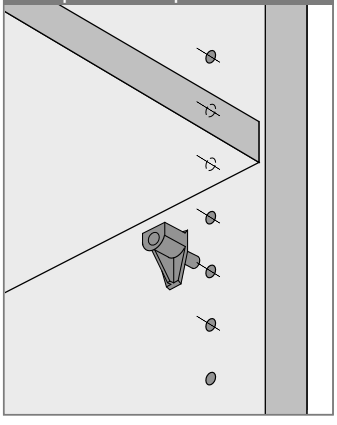

Podpórki rur ubraniowych

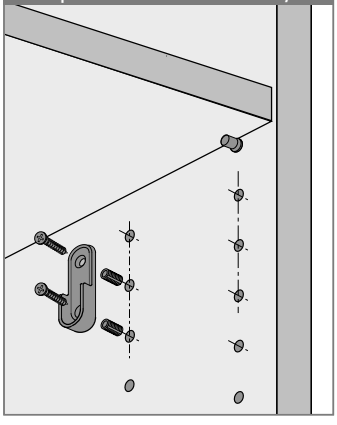

Uchwyty

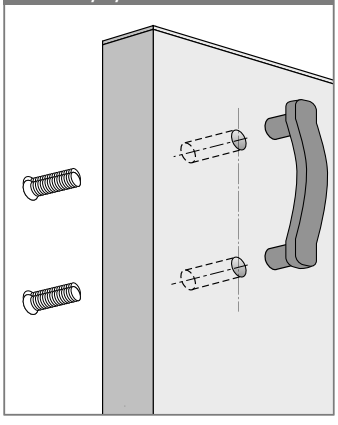

Zamki

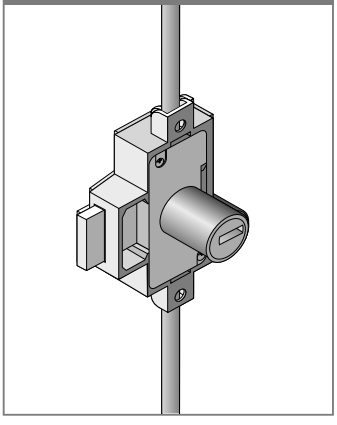

Konstrukcja boku korpusu

- X / Y = wielokrotność 32 mm
- B = odległość otworów od górnej lub dolnej krawędzi boku korpusu do osi trzpienia np. przy grubości wieńca 19 mm B = 9,5 mm

Obliczanie wymiarów dla boku korpusu:
- Wysokość (H) = X + (2 x B)
- Szerokość (T) = Y + (2 x 37 mm)
- Wysokość cokołu = X

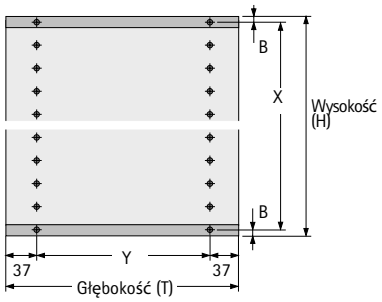

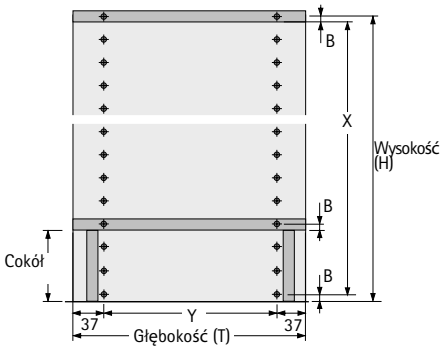

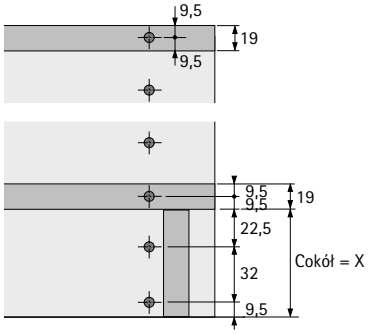

Przykład

- Żądana wysokość ok. 2000 mm
- Żądana głębokość ok. 600 mm
- Grubość wieńca 19 mm

Korzyść dla producenta:
Nie trzeba rozgraniczać między prawym a lewym bokiem korpusu, ponieważ dolne i górne pozycje otworów są identyczne.

Jednostki	0	1	2	3	4	5	6	7	8	9
Dziesiątki 0	0	32	64	96	128	160	192	224	256	288
1	320	352	384	416	448	480	**512**	544	576	608
2	640	672	704	736	768	800	832	864	896	928
3	960	992	1024	1056	1088	1120	1152	1184	1216	1248
4	1280	1312	1344	1376	1408	1440	1472	1504	1536	1568
5	1600	1632	1664	1696	1728	1760	1792	1824	1856	1888
6	1920	1952	**1984**	2016	2048	20[illegible]	2112	2144	2176	2208
7	2240	2272	2304	2336	2368	[illegible]00	2432	2464	2496	2528
8	2560	25[illegible]2	2624	2656	2688	[illegible]720	2752	2784	2816	2848
9	2880	2912	2944	2976	3008	3040	3072	3104	3136	3168

2 **X = 1984 + (2 x 9,5) = 2003 mm**

2 Z tabeli, jako wymiar X wybrano 1984 mm. Wysokość cokołu wyniesie 1984 + (2 x 9,5) = 2003 mm.

1 **Y = 512 + (2 x 37) = 586 mm**

1 Z tabeli, jako wymiar Y (600 - 2 x 37) wybrano 512 mm. Głębokość korpusu wyniesie 512 + (2 x 37) = 586 mm.

Rząd nawierceń i złącze

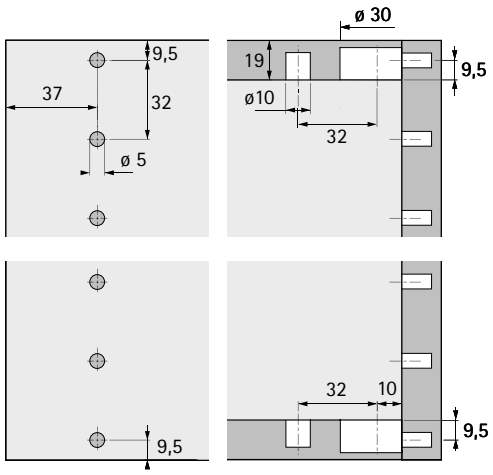

- Przy obróbce wieńca należy zwrócić uwagę na następujące aspekty:
  Odległość osi otworu pod trzpień do zewnętrznej krawędzi nawiercenia musi odpowiadać wymiarowi podanemu w katalogu!
  Przykład dla złącza VB 20:
  Odległość = 9,5 mm

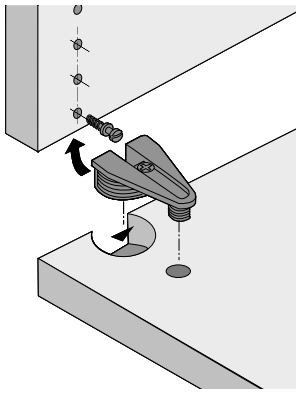

Złącze i regulowana nóżka cokołowa

- Podwójna korzyść przy jednym nawierceniu

Zaciskanie mimośrodu

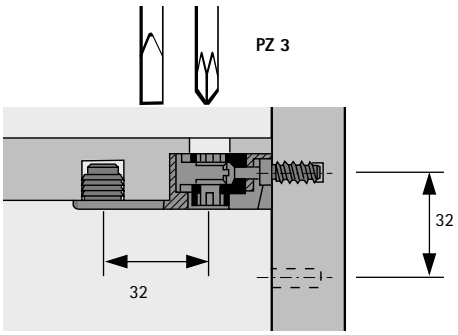

Regulacja nóżki cokołowej

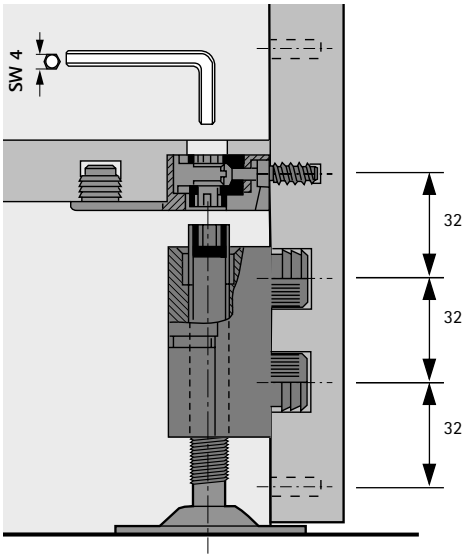

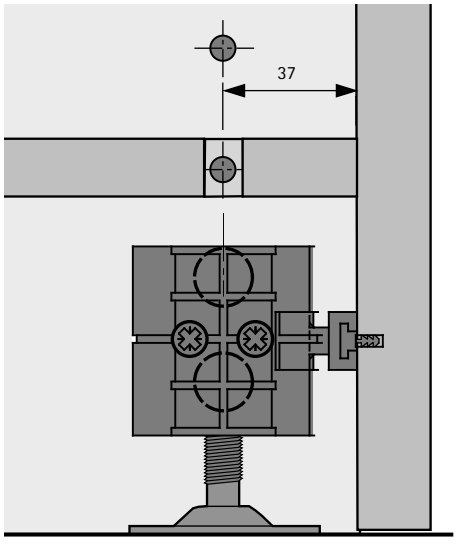

Położenie drzwi, przykład 1

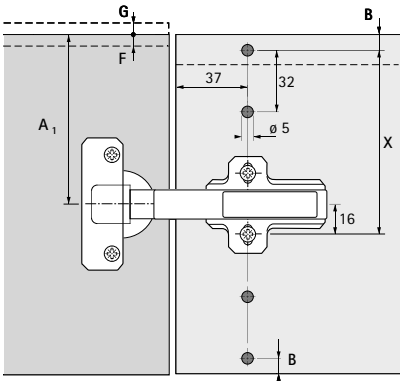

- A_1 = odległość górnej krawędzi drzwi do środka puszki zawiasu przy pełnym nałożeniu drzwi
- B = odległość otworów od górnej lub dolnej krawędzi boku korpusu do osi trzpienia np. przy grubości wieńca 19 mm B = 9,5 mm
- F = uskok drzwi
- X = wielokrotność 32 mm
- G = przestawanie drzwi

Wzór do wyliczenia odległości zawiasu:

- A_1 = B + X - 16
  9,5 + 96 - 16 = 89,5 mm
- Żądany uskok drzwi F należy odjąć.
- Żądany wymiar przestawania drzwi G należy dodać.

Położenie drzwi, przykład 2

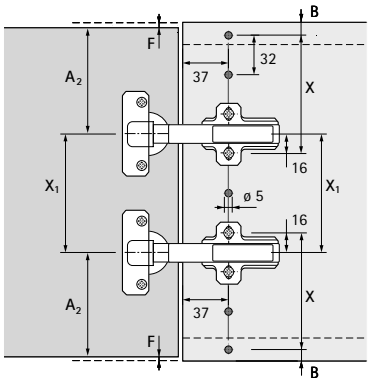

- A_2 = odległość górnej / dolnej krawędzi drzwi do środka puszki zawiasu przy zmiejszonym nałożeniu drzwi
- B = odległość otworów od górnej lub dolnej krawędzi boku korpusu do osi trzpienia np. przy grubości wieńca 19 mm B = 9,5 mm
- X = wielokrotność 32 mm
- X_1 = wielokrotność 32 mm
- F = uskok drzwi

Wzór do wyliczenia odległości zawiasu na przykładzie F = 3 mm:

- A_2 = A_1 - F
- A_2 = 89,5 - 3 = 86,5 mm

Położenie drzwi, przykład 3

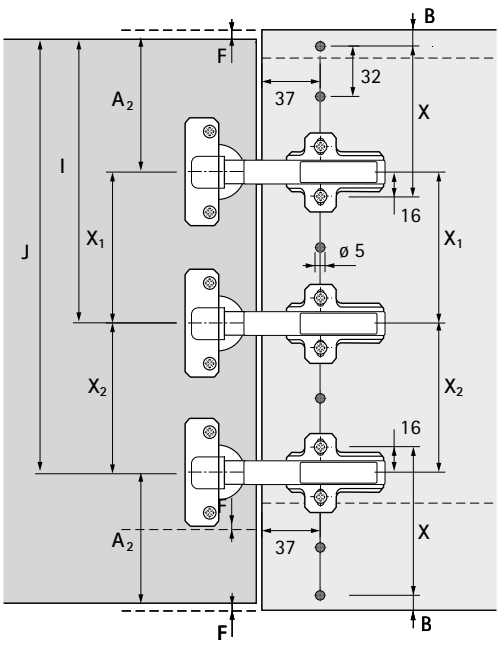

- B = odległość otworów od górnej lub dolnej krawędzi boku korpusu do osi trzpienia np. przy grubości wieńca 19 mm B = 9,5 mm
- I = odległość górnej krawędzi drzwi do środka puszki zawiasu
- J = odległość górnej krawędzi drzwi do środka puszki zawiasu
- F = uskok drzwi
- X = wielokrotność 32 mm
- X_1 / X_2 = wielokrotność 32 mm

Przykład: Wzór do wyliczenia odległości zawiasu

- F = 3 mm
- X_1 = 608 mm
- X_2 = 512 mm
- $I = A_2 + X_1$
  $I = 86{,}5 + 608 = 694{,}5$ mm
- $J = I + X_2$
  $J = 694{,}5 + 512 = 1206{,}5$ mm

Drzwi wpuszczane

- Przy drzwiach nakładanych wszystkie wymiary odpowiadają standardowi Systemu 32
- Przy drzwiach wpuszczanych należy odpowiednio cofnąć przedni rząd nawierceń

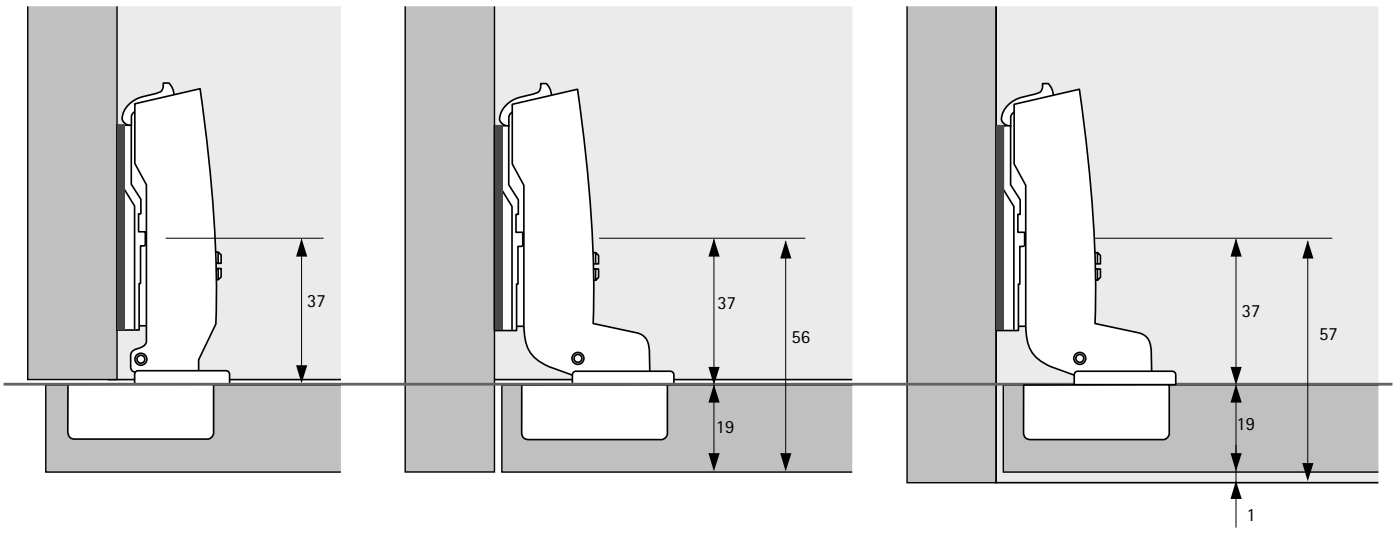

Przykład dla Quadro V6 Silent System

Długość nominalna mm	Minimalna głębokość korpusu mm	Rozstaw otworów b1 mm
280	293	160
300	313	192
320	333	192
350	363	192
380	393	224
400	413	224

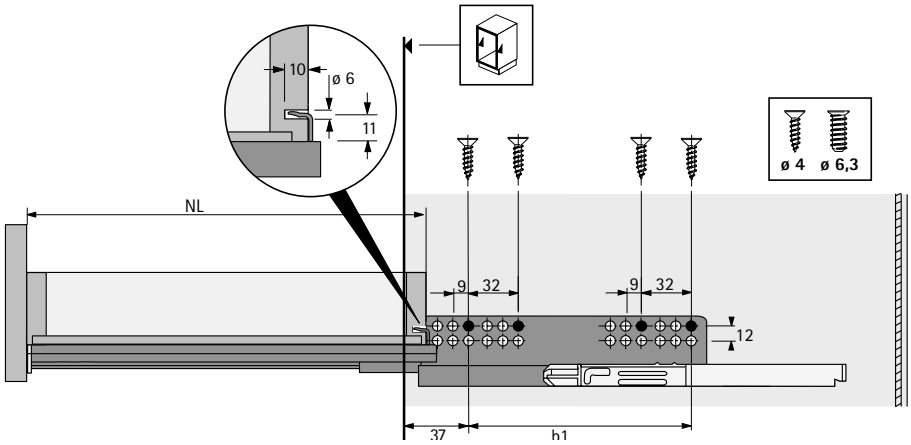

Przykład dla Quadro Duplex 60 / 70 przy organizacji biurowej z systemem zabudowy szaf

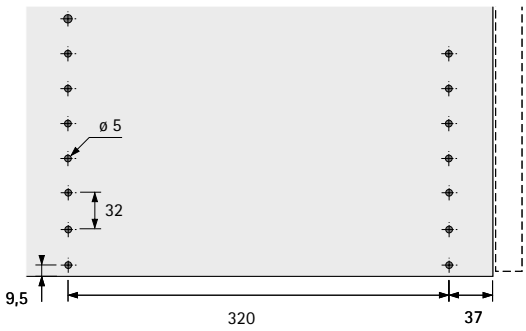

Przykład dla Quadro Duplex 25 / 45 przy organizacji biurowej z kontenerami

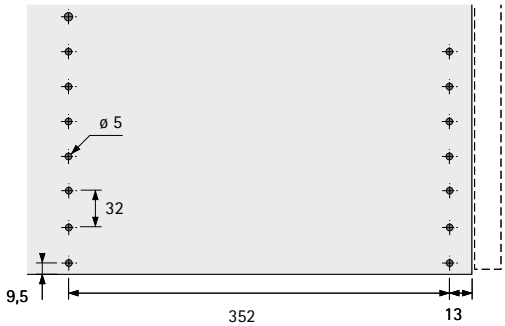

Wskazówka: W przypadku kontenera biurowego należy umieścić przedni rząd nawierceń w odległości 13 mm.

Przykład dla listwy cokołowej

- Wysokość listwy cokołowej SBH = X

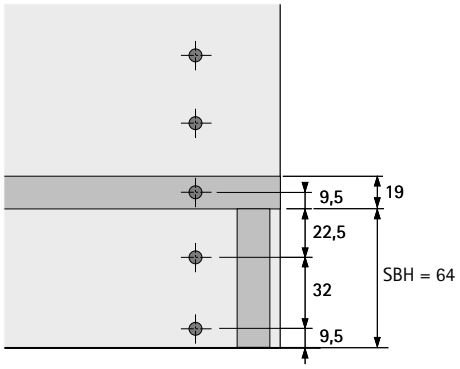

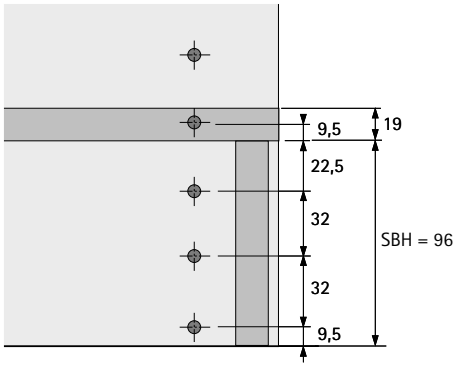

Przykłady frontów dla kontenerów biurowych

- Wysokość frontu BH = X x HE - szczelina

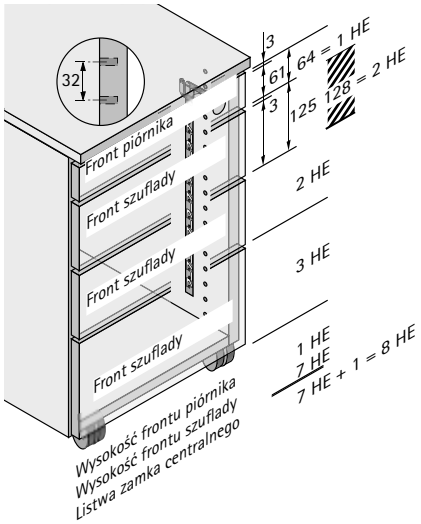

- 1 jednostka wysokości HE = 64 mm = 2 x 32 mm

Ilość HE	Zastosowanie	Wysokość frontu przy szczelinie 3 mm
1 HE	Piórnik	61 mm
2 HE	Szuflada	125 mm
2,5 HE	Szuflada	157 mm
3 HE	Szuflada	189 mm
3,5 HE	Szuflada	221 mm
4 HE	Szuflada	253 mm
5 HE	Szuflada z ramą na teczki zawieszane	317 mm

Przykłady frontów dla organizacji biurowej z systemem zabudowy szaf

- Wysokość frontu BH = X x HE - szczelina

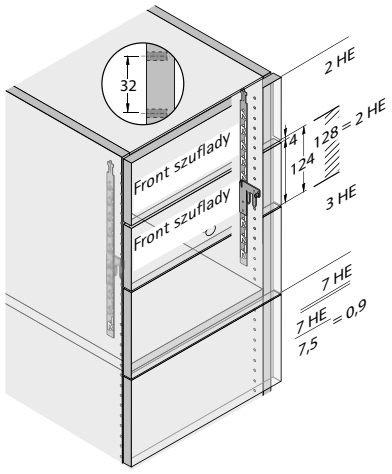

- 1 jednostka wysokości HE = 64 mm = 2 x 32 mm

Ilość HE	Zastosowanie	Wysokość frontu przy szczelinie 4 mm
1 HE	Piórnik	60 mm
2 HE	Szuflada	124 mm
2,5 HE	Szuflada	156 mm
3 HE	Szuflada	188 mm
3,5 HE	Szuflada	220 mm
4 HE	Szuflada	252 mm
5 HE	Rama na teczki zawieszane	316 mm
5 HE	Szuflada z ramą na teczki zawieszane	316 mm

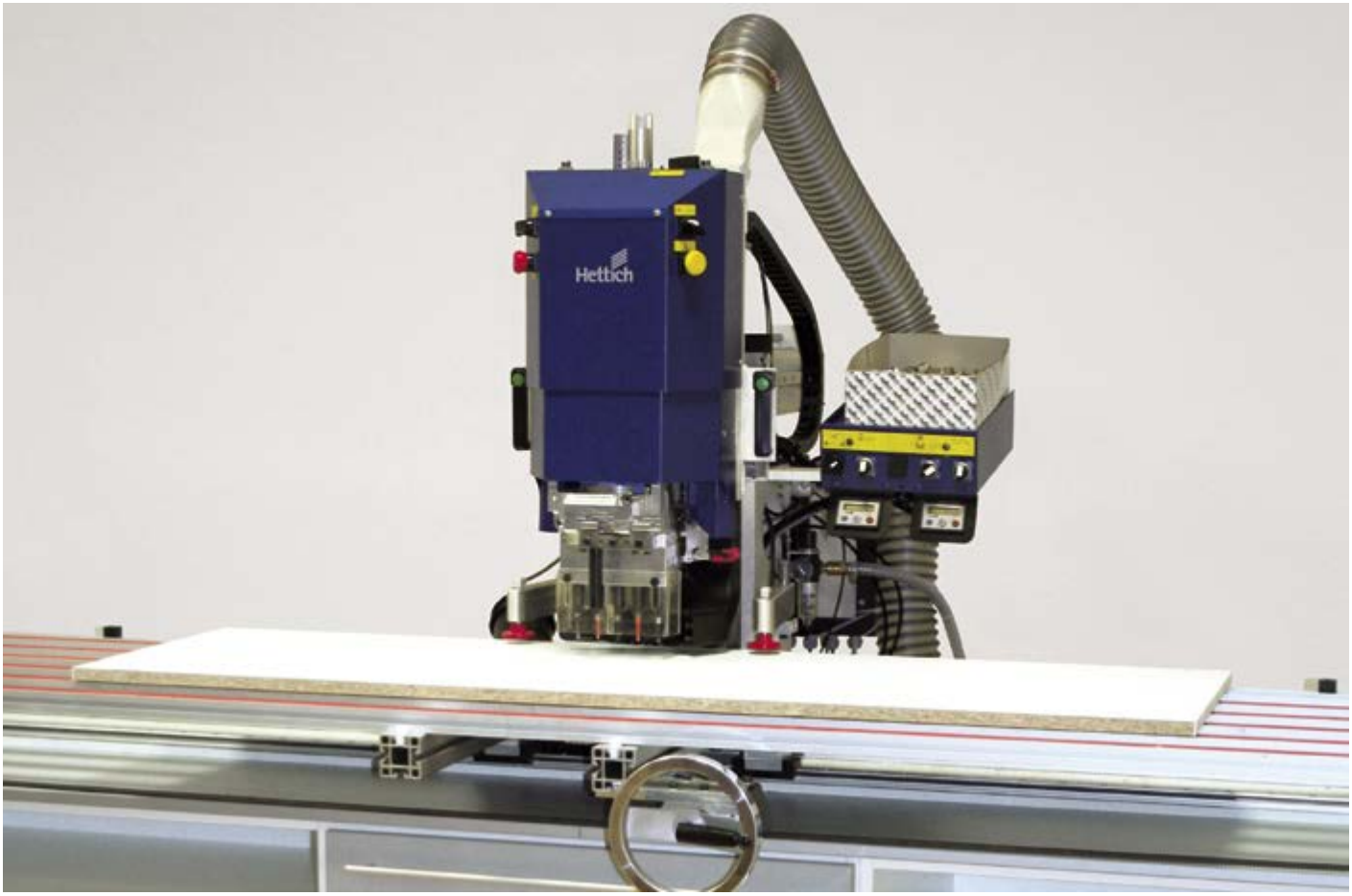

Wiertarko-osadzarki BlueMax firmy Hettich ułatwią Państwu precyzyjną pracę w warsztacie stolarskim. Wymienna głowica wiertarska oraz docisk pneumatyczny to oszczędność czasu i nakładów - dla efektywnych i wydajnych procesów produkcyjnych. Wiertarko-osadzarki BlueMax Modular zapewniają szybkie i dokładne wywiercenie otworów pod zawiasy, prowadniki, złącza, prowadnice oraz rzędy nawierceń w Systemie 32. Seria BlueMax oferuje różne modele maszyn, które sprostają Państwa wymaganiom. Modele dwóch serii oparte są na systemie modułowym i mogą zostać w każdej chwili dopasowane do rosnących wymagań.

BlueMax Modular: cztery różne konfiguracje, w zależności od Państwa wymagań i potrzeb – od Basic do Professional. Wszystkie modele z wymienną głowicą wiertarską oraz dociskiem pneumatycznym.

BlueMax Mini Modular: kompaktowa seria z wymienną głowicą wiertarską może zostać dopasowana do potrzeb producenta - dla jeszcze bardziej wydajnej pracy, prostej obsługi i najwyższej precyzji.

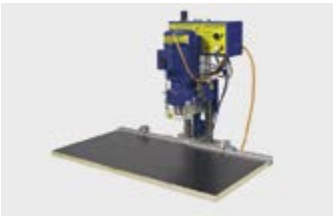

BlueMax Mini typ 3 oferuje najważniejsze funkcje zapewniające efektywną i precyzyjną pracę w warsztacie stolarskim.

BlueMax Mini typ 2 / 6 jest szczególnie kompaktowy - można na nim pracować nawet w miejscu montażu mebli.

BlueMax Modular Professional
Przegląd asortymentu / Porównanie techniczne
Akcesoria 1174 - 1175

BlueMax Modular Advanced Plus
Przegląd asortymentu / Porównanie techniczne
Akcesoria 1174 - 1175

BlueMax Modular Basic Plus
Przegląd asortymentu / Porównanie techniczne
Akcesoria 1174 - 1175

BlueMax Modular Basic
Przegląd asortymentu / Porównanie techniczne
Akcesoria 1174 - 1175

BlueMax Mini Modular
Przegląd asortymentu / Porównanie techniczne
Akcesoria 1174 - 1175

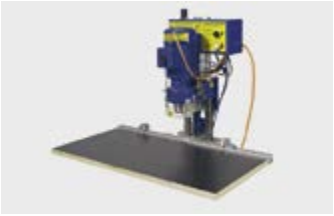

BlueMax Mini typ 3
Przegląd asortymentu / Porównanie techniczne
Akcesoria 1174 - 1175

BlueMax Mini typ 2 / 6
Przegląd asortymentu / Porównanie techniczne
Akcesoria 1174 - 1175

	BlueMax Modular Professional	BlueMax Modular Advanced Plus	BlueMax Modular Basic Plus
Strona	1176	1177	1178
Wymienna głowica wiertarska do	Rzędów nawierceń, zawiasów, prowadników, złączy, elementów mocujących front	Rzędów nawierceń, zawiasów, prowadników, złączy, elementów mocujących front	Rzędów nawierceń, zawiasów, prowadników, złączy, elementów mocujących front
Moc silnika	1,6 kW / 400 V / 50 Hz, 3 fazy	1,6 kW / 400 V / 50 Hz, 3 fazy	1,6 kW / 400 V / 50 Hz, 3 fazy
Możliwość zastosowania głowicy wiertarskiej do rzędu nawierceń, obróconej o 90°	x	x	x
Pneumatyczny docisk obrabianych elementów	x	x	x
Stół roboczy	560 x 3040 mm	560 x 3040 mm	560 x 800 mm
Pneumatyczny napęd gąsienicowy	x	-	-

BlueMax Modular Basic	BlueMax Mini Modular	BlueMax Mini typ 3	BlueMax Mini typ 2 / 6
		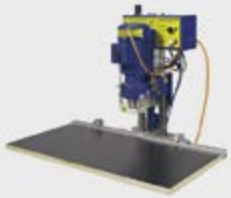	
1179	1187 - 1188	1191 - 1192	1193
Rzędów nawierceń, zawiasów, prowadników, złączy, elementów mocujących front	Rzędów nawierceń, zawiasów, prowadników, złączy	Zawiasów, prowadników, złączy	Zawiasów, prowadników, złączy
1,6 kW / 400 V / 50 Hz, 3 fazy	1,6 kW / 230 V / 60 Hz, 1 faza 1,1 kW / 400 V / 50 Hz, 3 fazy	1,1 kW / 400 V / 50 Hz, 3 fazy 1,1 kW / 230 V / 50 Hz, 3 fazy 1,1 kW / 230 V / 50 Hz, 1 faza	0,75 kW / 230 V / 50 Hz, 1 faza
-	Głowica specjalna obrócona o 90°	-	-
x	x	x	-
370 x 800 mm	410 x 800 mm	410 x 800 mm	410 x 800 mm
-	-	-	-

BlueMax Modular Professional

Technika w skrócie:

- Moc silnika pionowej głowicy wiertarskiej 1,6 kW
- Moc silnika poziomej głowicy wiertarskiej 0,75 kW
- Napięcie 400 V, 3 fazy
- Siła osadzania przy 6 bar, 296 kg
- Waga bez poziomej głowicy wiertarskiej 176 kg
- Waga z poziomą głowicą wiertarską 199 kg
- Średnica podłączenia do mechanizmu odpylającego 100 mm
- Strumień objętości 141 m^3 / h
- Zużycie powietrza 1,2 litra / suw
- Stół roboczy 560 x 3040 mm
- Zalecana wysokość szafki dolnej 850 mm
- Do wymiennej głowicy wiertarskiej
- Proste ustawienie maszyny
- Docisk pneumatyczny
- Regulacja głębokości 550 mm z wyświetlaczem LCD
- Regulacja boczna 2250 mm z wyświetlaczem LCD
- Pneumatyczny napęd gąsienicowy dla automatycznego bocznego nawiercania
- Akcesoria, matryce do wciskania, wiertła, patrz strony 1180 - 1186

Artykuł	Art. nr	j.op.
Bez poziomej głowicy wiertarskiej	**9 083 833**	1 szt.
Z poziomą głowicą wiertarską	**9 079 441**	1 szt.

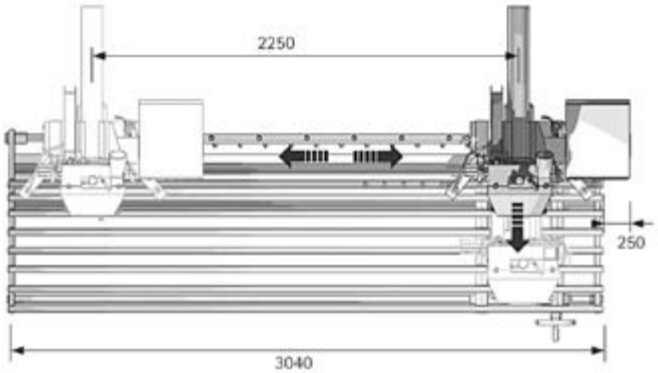

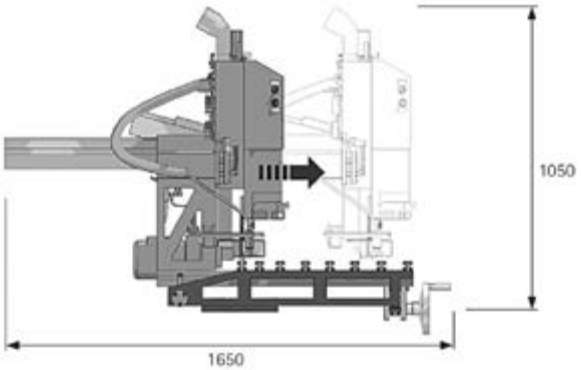

BlueMax Modular Advanced Plus

Technika w skrócie:

- Moc silnika pionowej głowicy wiertarskiej 1,6 kW
- Moc silnika poziomej głowicy wiertarskiej 0,75 kW
- Napięcie 400 V, 3 fazy
- Siła osadzania przy 6 bar, 296 kg
- Waga bez poziomej głowicy wiertarskiej 155 kg
- Waga z poziomą głowicą wiertarską 178 kg
- Średnica podłączenia do mechanizmu odpylającego 100 mm
- Strumień objętości 141 m^3 / h
- Zużycie powietrza 1,2 litra / suw
- Stół roboczy 560 x 3040 mm
- Zalecana wysokość szafki dolnej 850 mm
- Do wymiennej głowicy wiertarskiej
- Proste ustawienie maszyny
- Docisk pneumatyczny
- Regulacja głębokości 550 mm z wyświetlaczem LCD
- Regulacja boczna 2250 mm z wyświetlaczem LCD
- Różnorodne możliwości regulacji dla kompleksowej obróbki elementów
- Akcesoria, matryce do wciskania, wiertła, patrz strony 1180 - 1186

Artykuł	Art. nr	j.op.
Bez poziomej głowicy wiertarskiej	**9 079 440**	1 szt.
Z poziomą głowicą wiertarską	**9 084 913**	1 szt.

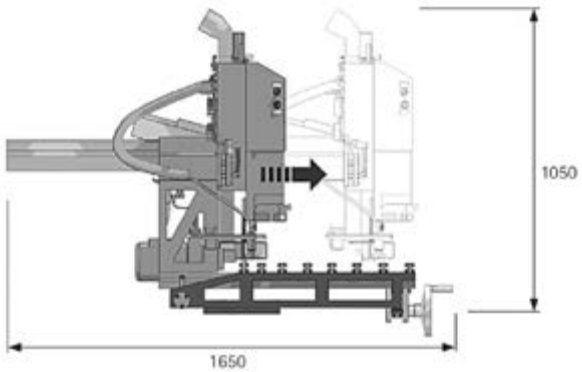

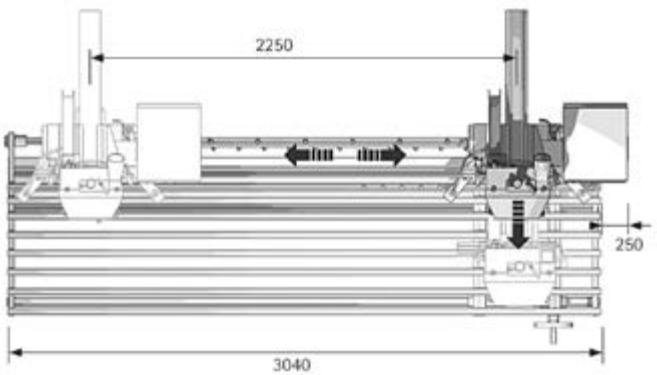

BlueMax Modular Basic Plus

Technika w skrócie:

- Moc silnika pionowej głowicy wiertarskiej 1,6 kW
- Moc silnika poziomej głowicy wiertarskiej 0,75 kW
- Napięcie 400 V, 3 fazy
- Siła osadzania przy 6 bar, 296 kg
- Waga bez poziomej głowicy wiertarskiej 95 kg
- Waga z poziomą głowicą wiertarską 118 kg
- Średnica podłączenia do mechanizmu odpylającego 100 mm
- Strumień objętości 141 m^3 / h
- Zużycie powietrza 1,2 litra / suw
- Stół roboczy 560 x 800 mm
- Zalecana wysokość szafki dolnej 950 mm
- Do wymiennej głowicy wiertarskiej
- Proste ustawienie maszyny
- Docisk pneumatyczny
- Regulacja głębokości 550 mm z wyświetlaczem LCD
- Dodatkowe możliwości regulacji dla obróbki elementów
- Akcesoria, matryce do wciskania, wiertła, patrz strony 1180 - 1186

Artykuł	Art. nr	j.op.
Bez poziomej głowicy wiertarskiej	**9 079 438**	1 szt.
Z poziomą głowicą wiertarską	**9 084 911**	1 szt.

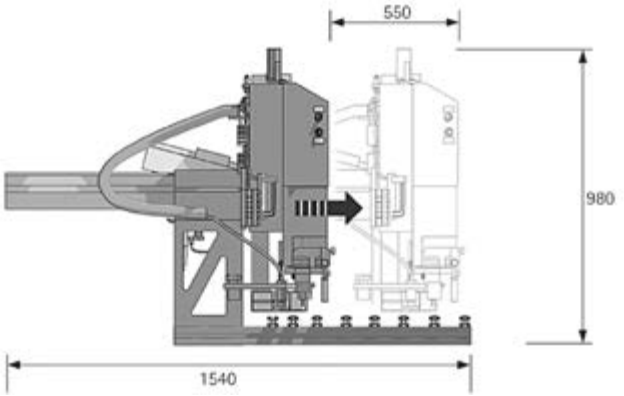

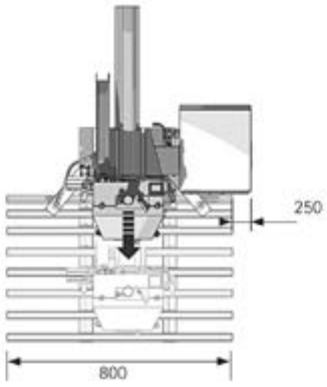

BlueMax Modular Basic

Technika w skrócie:

- Moc silnika pionowej głowicy wiertarskiej 1,6 kW
- Moc silnika poziomej głowicy wiertarskiej 0,75 kW
- Napięcie 400 V, 3 fazy
- Siła osadzania przy 6 bar, 296 kg
- Waga bez poziomej głowicy wiertarskiej 75 kg
- Waga z poziomą głowicą wiertarską 98 kg
- Średnica podłączenia do mechanizmu odpylającego 80 mm
- Strumień objętości 141 m^3 / h
- Zużycie powietrza 1,2 litra / suw
- Stół roboczy 370 x 800 mm
- Zalecana wysokość szafki dolnej 950 mm
- Do wymiennej głowicy wiertarskiej
- Proste ustawienie maszyny
- Docisk pneumatyczny
- Nie można zastosować wymiennej głowicy wiertarskiej obróconej o 90°
- Akcesoria, matryce do wciskania, wiertła, patrz strony 1180 - 1186

Artykuł	Art. nr	j.op.
Bez poziomej głowicy wiertarskiej	**9 079 436**	1 szt.
Z poziomą głowicą wiertarską	**9 084 910**	1 szt.

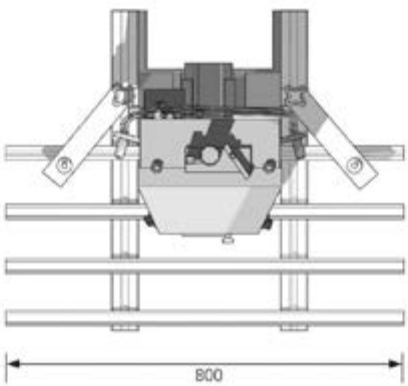

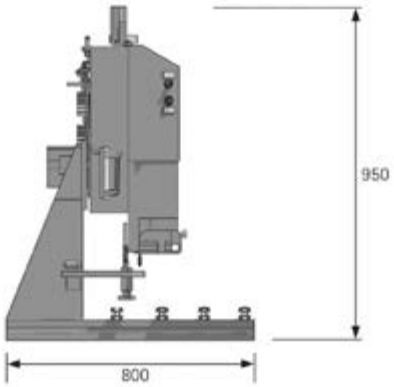

Wymienna głowica wiertarska, rząd nawierceń System 32

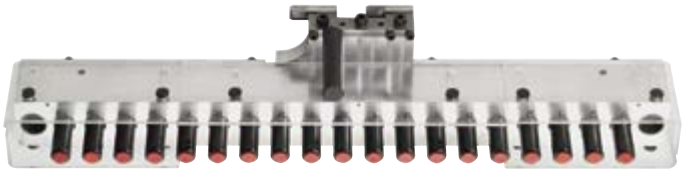

- Wymienna głowica wiertarska do wykonania rzędu otworów w Systemie 32
- Możliwość zastosowania z elementami bazującymi
- Zestaw wierteł do wymiennej głowicy wiertarskiej, 19 wrzecion, patrz strona 1185
- Wymagany zestaw przedłużający do docisku, art. nr 9 099 165

Opis	Art. nr	j.op.
Wymienna głowica wiertarska, 19 wrzecion	**9 079 508**	1 szt.
Wymienna głowica wiertarska, 19 wrzecion z uchwytem szybkowymiennym i uchwytami wiertarskimi	**9 083 836**	1 szt.

Rozstaw nawierceń

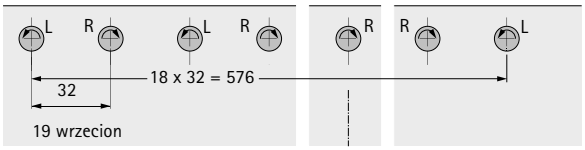

Wymienna głowica wiertarska, rząd nawierceń System 32

- Wymienna głowica wiertarska do wykonania rzędu otworów w Systemie 32
- Możliwość zastosowania z elementami bazującymi
- Zestaw wierteł do wymiennej głowicy wiertarskiej, 9 wrzecion, patrz strona 1185

Opis	Art. nr	j.op.
Wymienna głowica wiertarska, 9 wrzecion	**9 079 506**	1 szt.
Wymienna głowica wiertarska, 9 wrzecion z uchwytem szybkowymiennym i uchwytami wiertarskimi	**9 083 835**	1 szt.

Rozstaw nawierceń

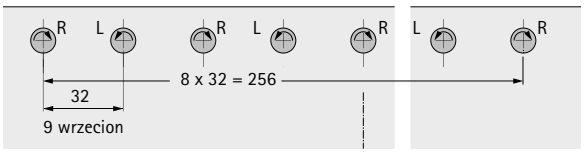

Wymienna głowica wiertarska, rząd nawierceń System 32

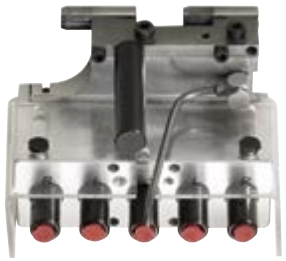

- Wymienna głowica wiertarska do wykonania rzędu otworów w Systemie 32
- Tylko do BlueMax Modular Professional z pneumatycznym napędem gąsienicowym
- Zestaw wierteł do wymiennej głowicy wiertarskiej, 5 wrzecion, patrz strona 1185

Opis	Art. nr	j.op.
Wymienna głowica wiertarska, 5 wrzecion	**9 079 482**	1 szt.
Wymienna głowica wiertarska, 5 wrzecion z uchwytem szybkowymiennym i uchwytami wiertarskimi	**9 084 003**	1 szt.

Rozstaw nawierceń

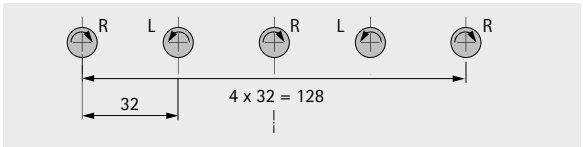

Wymienna głowica wiertarska do zawiasów

- Wymienna głowica wiertarska do wykonania wierceń pod zawiasy
- Zestaw wierteł do zawiasów oraz uchwyt do matryc, patrz strona 1182 i 1185

Opis	Art. nr	j.op.
Wymienna głowica wiertarska do zawiasów	**9 079 509**	1 szt.
Wymienna głowica wiertarska do zawiasów z z uchwytem szybkowymiennym i uchwytami wiertarskimi	**9 083 837**	1 szt.

Rozstaw nawierceń

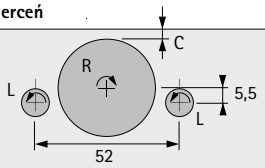

Wymienna głowica wiertarska System 32 pod złącza

- Wymienna głowica wiertarska do wykonania wierceń pod złącza
- Zestaw wierteł VB 18 / 19/ 20 / 21, VB 36 oraz uchwyt do matryc, patrz strona 1182 i 1185

Opis	Art. nr	j.op.
Wymienna głowica wiertarska, 4 wrzeciona z uchwytem szybkowymiennym i uchwytami wiertarskimi	**9 079 477**	1 szt.

Rozstaw nawierceń

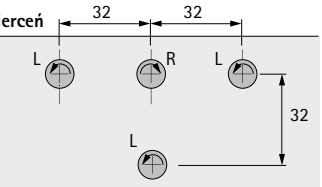

Wymienna głowica wiertarska Kombi

- Wymienna głowica wiertarska do wykonania wierceń rzędu otworów w Systemie 32, wierceń pod zawiasy i złącza
- Zestaw wierteł do zawiasów, VB 18 / 19 / 20 / 21, VB 36 oraz uchwyt do matryc, patrz strona 1182 i 1185
- Tylko do BlueMax Modular

Opis	Art. nr	j.op.
Wymienna głowica wiertarska, 8 wrzecion z uchwytem szybkowymiennym i uchwytami wiertarskimi	**9 084 918**	1 szt.

Rozstaw nawierceń

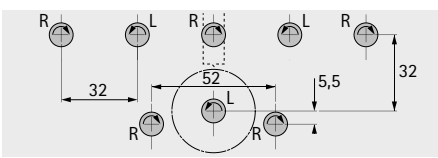

Zaślepka do uchwytu wiertarskiego

Opis	Art. nr	j.op.
1 Zaślepka do uchwytu wiertarskiego do uchwytu szybkowymiennego	0 040 657	1 szt.
2 Zaślepka do uchwytu wiertarskiego	0 076 497	1 szt.

Pozostałe akcesoria

Opis	Art. nr	j.op.
1 Uchwyt do matryc do wymiennej głowicy wiertarskiej	9 079 479	1 szt.
2 Elementy bazujące	9 079 480	1 kpl.
3 Dodatkowy docisk pneumatyczny do poziomej głowicy wiertarskiej	0 065 563	1 szt.
4 Zestaw przedłużający do docisku	9 099 165	1 kpl.

Pozostałe akcesoria

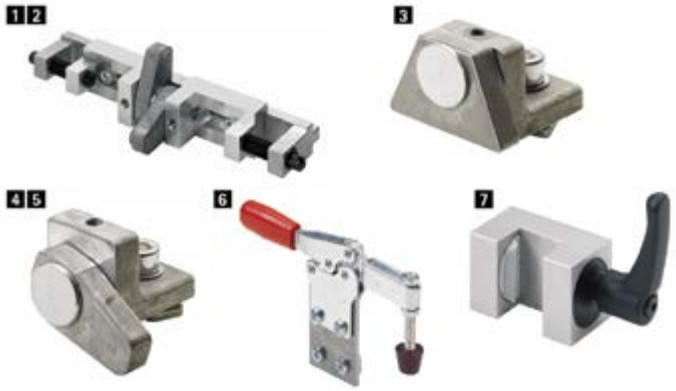

Opis	Art. nr	j.op.
1 Ogranicznik środkowy, szerokość 235 mm	9 079 481	1 szt.
2 Ogranicznik środkowy, szerokość 195 mm	9 110 899	1 szt.
3 Wahadłowy element oporowy do przykładni liniowej, prawy / lewy	0 061 285	1 szt.
4 Uchylny ogranicznik przykładni liniowej, prawy	0 061 351	1 szt.
5 Uchylny ogranicznik przykładni liniowej, lewy	0 061 353	1 szt.
6 Dźwignia kolankowa	9 096 786	1 szt.
7 Dźwignia zaciskowa	9 141 687	1 szt.

Pozostałe akcesoria

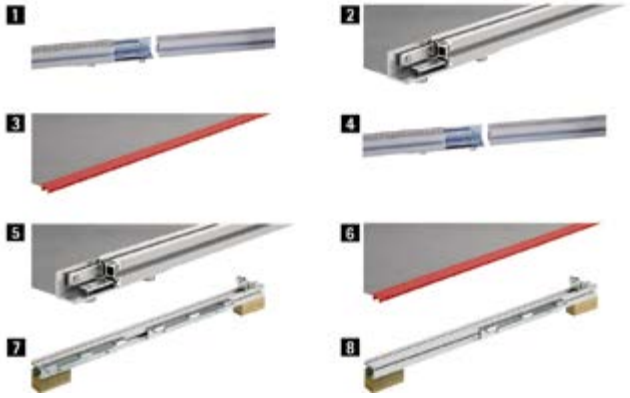

Opis	Art. nr	j.op.
1 Przedłużenie przykładni liniowej 2000 mm ze skalą	0 061 268	1 szt.
2 Przedłużenie przykładni liniowej 2000 mm bez skali	0 061 831	1 szt.
3 Profil z tworzywa sztucznego 2000 mm	0 061 832	1 szt.
4 Przedłużenie przykładni liniowej 1500 mm ze skalą	0 061 266	1 szt.
5 Przedłużenie przykładni liniowej 1500 mm bez skali	0 061 829	1 szt.
6 Profil z tworzywa sztucznego 1500 mm	0 061 830	1 szt.
7 Wspornik do przedłużenia przykładni liniowej Basic Plus	9 131 485	1 szt.
8 Wspornik do przedłużenia przykładni liniowej Basic	0 061 274	1 szt.

Akcesoria - Liniał obrotowy do Advanced Plus i Professional

Opis	Art. nr	j.op.
1 Listwa z otworami z Systemie 32	9 110 902	1 szt.
2 Listwa do bolców ograniczających	9 096 973	1 szt.
3 Zestaw bolców ograniczających	9 110 903	1 szt.
4 Pojedynczy bolec z blokiem zaciskowym	9 110 906	1 szt.

Pozostałe akcesoria

Opis	Art. nr	j.op.
1 Laser z uchwytem z głowicą 3D	9 079 513	1 szt.
2 Laser z uchwytem aluminiowym 2D	9 131 484	1 szt.
3 Uchwyt aluminiowy 2D	9 099 041	1 szt.
4 Włącznik nożny do BlueMax Modular	9 096 788	1 szt.
5 Półka blaszana do BlueMax Modular Basic	9 110 900	1 szt.

Do BlueMax Modular

- Do wciskania zawiasów, elementów mocujących front oraz złączy

Opis	Art. nr	j.op.
Do elementów mocujących front MultiTech	**0 040 129**	1 szt.
Do Intermat TH 43 i SlideOn TH 43	**0 061 355**	1 szt.
Do prowadników liniowych System 9000	**0 046 626**	1 szt.
Do matrycy 86-214 MultiTech	**0 051 480**	1 szt.
Do Selekta Pro 2000 T 23	**0 010 079**	1 szt.
Do Sensys z puszką TH 53 i TB 53	**9 096 819**	1 szt.
Do złączy VB 18 / 19 / 20 / 21 (możliwość stosowania z BlueMax Modular, BlueMax Mini Modular)	**0 061 289**	1 szt.
Do złącza VB 36 (możliwość stosowania z BlueMax Modular, BlueMax Mini Modular)	**0 068 637**	1 szt.

Zestawy wierteł

- Różne zestawy wierteł do wiertarko-osadzarek BlueMax Modular

Opis	Art. nr	j.op.
Zestaw wierteł do zawiasów (1 x ø 35 mm prawe, 2 x ø 10 mm lewe)	**0 072 144**	1 szt.
Zestaw wierteł do zawiasów do wymiennej głowicy wiertarskiej z 8 wrzecionami (1x ø 35 mm lewe, 2 x ø 10 mm prawe)	**9 132 052**	1 kpl.
Zestaw wierteł VB 18 / 19 / 20 / 21 (1 x 30 mm prawe, 2 x 10 mm lewe)	**9 131 481**	1 kpl.
Zestaw wierteł VB 36 (1 x 20 mm prawe, 2 x 10 mm lewe)	**9 131 482**	1 kpl.
Zestaw wierteł do wymiennej głowicy wiertarskiej, 19 wrzecion (9 x ø 5 mm prawe, 10 x ø 5 mm lewe)	**9 132 051**	1 kpl.
Zestaw wierteł do wymiennej głowicy wiertarskiej, 5 wrzecion (3 x ø 5 mm prawe, 2 x ø 5 mm lewe)	**9 131 930**	1 kpl.
Zestaw wierteł do wymiennej głowicy wiertarskiej, 9 wrzecion (5 x ø 5 mm prawe, 4 x ø 5 mm lewe)	**9 131 483**	1 kpl.

Wiertła do poziomej głowicy wiertarskiej

- Średnica 8 mm
- Długość 70 mm
- Lewo i prawoskrętne
- Kierunek obrotu oznaczony kolorem: w prawo = kolor czarny, w lewo = kolor czerwony
- Średnica chwytu 10 mm

Kierunek obrotu	Art. nr	j.op.
prawy	**0 065 561**	1 szt.
lewy	**0 065 562**	1 szt.

Wiertło do nawierceń pod mufy

- Średnica 8 mm
- Długość 50 mm
- Prawoskrętne
- Średnica chwytu 10 mm

Art. nr	j.op.
0 058 961	1 szt.

Wiertła

- Lewo i prawoskrętne
- Kierunek obrotu oznaczony kolorem: w prawo = kolor czarny, w lewo = kolor czerwony
- Długość 57 mm
- Średnica chwytu 10 mm

Średnica mm	Art. nr		j.op.
	lewe	prawe	
2	**0 071 896**	**0 071 897**	1 szt.
3	**0 070 026**	**0 070 025**	1 szt.
4	**0 071 723**	**0 072 163**	1 szt.
5	**0 053 949**	**0 053 950**	1 szt.
6	**0 072 040**	**0 072 039**	1 szt.
7	**0 071 721**	**0 071 722**	1 szt.
7,5	**0 061 653**	**0 061 652**	1 szt.
8	**0 053 818**	**0 053 817**	1 szt.
10	**0 053 951**	**0 053 952**	1 szt.
12	**0 053 820**	**0 053 819**	1 szt.
14	**0 053 942**	**0 053 941**	1 szt.
15	**9 106 107**	**9 106 102**	1 szt.
18	**9 106 108**	**9 106 110**	1 szt.
19	**9 106 111**	**9 106 112**	1 szt.
20	**9 106 113**	**9 106 104**	1 szt.
24	**9 106 114**	**9 106 115**	1 szt.
25	**9 106 116**	**9 106 117**	1 szt.
26	**9 106 118**	**9 106 119**	1 szt.
30	**9 106 105**	**9 106 103**	1 szt.
35	**9 106 120**	**9 106 101**	1 szt.
40		**9 106 121**	1 szt.

Uchwyt szybkowymienny do wierteł

- Uchwyt wiertarski do wymiennej głowicy wiertarskiej z uchwytem szybkowymiennym

Art. nr	j.op.
9 131 497	1 szt.

BlueMax Mini Modular z akcesoriami

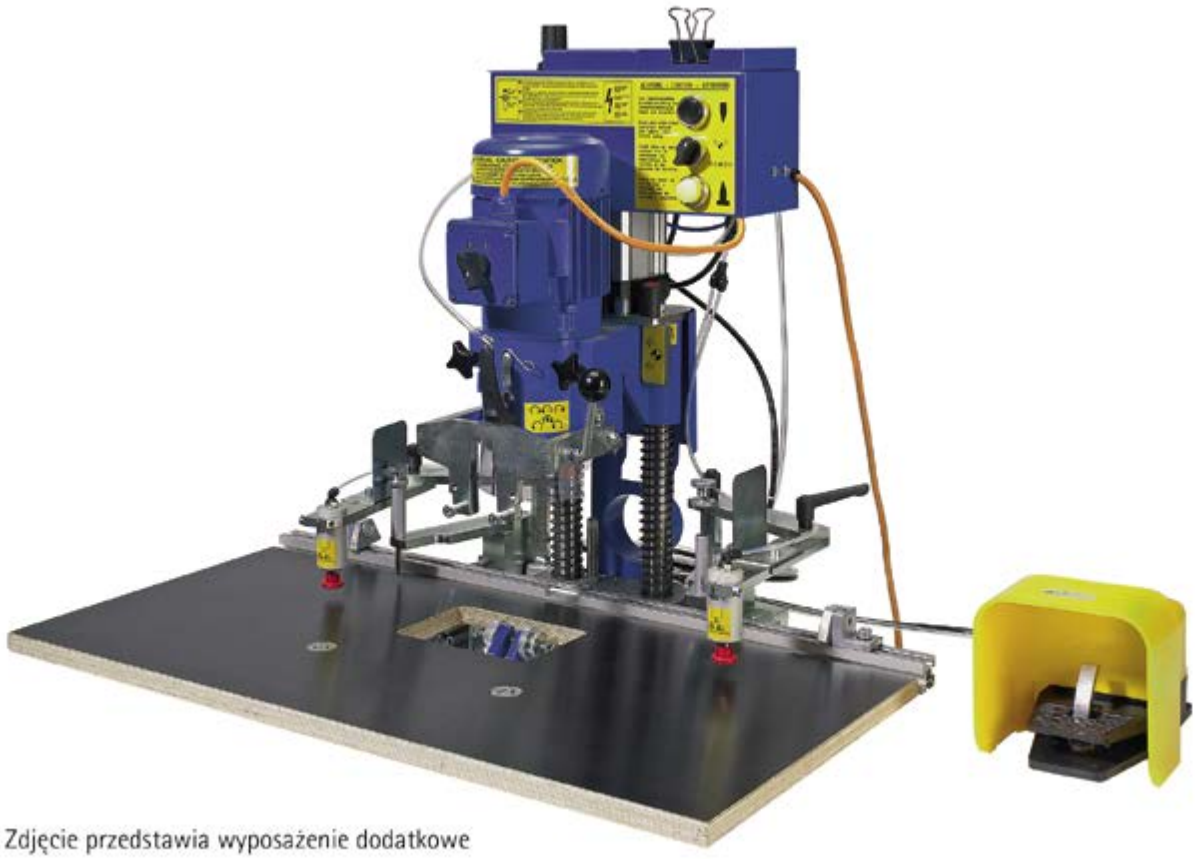

Zdjęcie przedstawia wyposażenie dodatkowe

BlueMax Mini Modular

Wiertarko-osadzarka w kompaktowej formie z wymienną głowicą wiertarską

- Pneumatyczny posuw
- Regulowany stół maszyny
- Mechaniczny ogranicznik skoku wiercenia
- 2 ograniczniki bębnowe do regulacji głębokości przykładni liniowej dla 22, 37, 57 mm
- 1 wymienna głowica wiertarska, 6 wrzecion z uchwytem szybkowymiennym
- 6 uchwytów wiertarskich do uchwytu szybkowymiennego
- 1 półka na narzędzia
- 2 dociski (lewy / prawy)
- 1 ogranicznik środkowy ze skalą
- 2 elementy bazujące (lewy / prawy)
- 2 wahadłowe elementy oporowe
- Akcesoria, matryce do wciskania, wiertła, patrz strony 1189 - 1190 oraz 1194 - 1196

Podłączenie do	Art. nr	j.op.
1,1 kW / 400 V / 50 Hz / 3 fazy	**9 132 099**	1 szt.

Rozstaw nawierceń

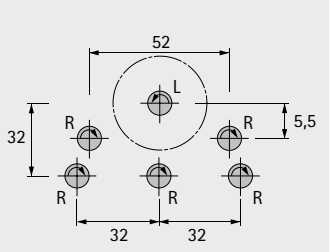

BlueMax Mini Modular

Wiertarko-osadzarka w kompaktowej formie z wymienną głowicą wiertarską

- Pneumatyczny posuw
- Regulowany stół maszyny
- Mechaniczny ogranicznik skoku wiercenia
- 2 ograniczniki bębnowe do regulacji głębokości przykładni liniowej dla 22, 37, 57 mm
- 1 wymienna głowica wiertarska z 6 wrzecionami i uchwytem szybkowymiennym
- 6 uchwytów wiertarskich do uchwytu szybkowymiennego
- 1 półka na narzędzia
- 2 wahadłowe elementy oporowe
- Akcesoria, matryce do wciskania, wiertła, patrz strony 1189 - 1190 oraz 1194 - 1196

Podłączenie do	Art. nr	j.op.
1,1 kW / 400 V / 50 Hz / 3 fazy	**9 131 498**	1 szt.

Rozstaw nawierceń

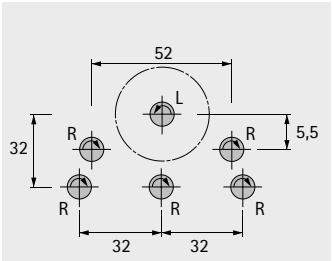

Wymienna głowica wiertarska Selekta / Wymienna głowica wiertarska Kombi

- Wymienna głowica wiertarska z 3 wrzecionami do wykonania wierceń pod zawias Selekta
- Wymienna głowica wiertarska z 6 wrzecionami do wykonania wierceń pod zawiasy i złącza
- Zestaw wierteł do zawiasów, patrz strona 1196

Opis	Art. nr	j.op.
Wymienna głowica wiertarska, 3 wrzeciona, rozstaw nawierceń Selekta	**9 131 503**	1 szt.
Wymienna głowica wiertarska, 6 wrzecion	**9 131 501**	1 szt.
Wymienna głowica wiertarska, 6 wrzecion z uchwytem szybkowymiennym i uchwytami wiertarskimi	**9 131 500**	1 szt.

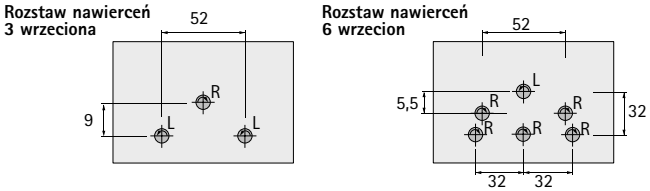

Wymienna głowica wiertarska, rząd nawierceń System 32

- Wymienna głowica wiertarska do wykonania rzędu otworów w Systemie 32
- Zestaw wierteł do wymiennej głowicy wiertarskiej, 9 wrzecion, patrz strona 1196

Opis	Art. nr	j.op.
Wymienna głowica wiertarska, 9 wrzecion	**9 131 506**	1 szt.
Wymienna głowica wiertarska, 9 wrzecion z uchwytem szybkowymiennym i uchwytami wiertarskimi	**9 131 505**	1 szt.

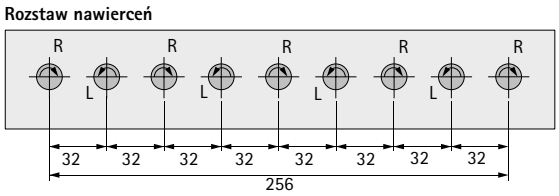

Wymienna głowica wiertarska System 32 rząd nawierceń 90°

- Wymienna głowica wiertarska obrócona o 90° do prowadnic w Systemie 32
- Wiertła, patrz strona 1195

Opis	Art. nr	j.op.
Wymienna głowica wiertarska, 9 wrzecion, 90°	**9 132 097**	1 szt.
Wymienna głowica wiertarska, 9 wrzecion, 90° z uchwytem szybkowymiennym i uchwytami wiertarskimi	**9 131 507**	1 szt.

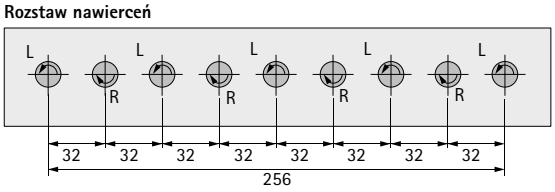

Pozostałe akcesoria

- Akcesoria do indywidualnej konfiguracji BlueMax Mini Modular

Opis	Art. nr	j.op.
1 Docisk	**9 131 508**	1 kpl.
2 Ogranicznik środkowy ze skalą	**9 132 098**	1 szt.
3 Uchwyt do matryc do głowicy wiertarskiej	**9 132 100**	1 szt.
4 Włącznik nożny	**9 132 101**	1 szt.
5 Elementy bazujące	**9 132 103**	1 kpl.

Zaślepka do uchwytu wiertarskiego

Opis	Art. nr	j.op.
1 Zaślepka do uchwytu wiertarskiego do uchwytu szybkowymiennego	**0 040 657**	1 szt.
2 Zaślepka do uchwytu wiertarskiego	**0 076 497**	1 szt.

Typ 3 z dociskiem pneumatycznym, włącznikiem nożnym i uchwytem do matryc

BlueMax Mini typ 3

Wiertarko-osadzarka w kompaktowej formie

- Pneumatyczny posuw
- Głowica wiertarska z 6 wrzecionami
- Przykładnia liniowa ze stołem roboczym
- Docisk
- Uchylny element oporowy
- Włącznik nożny
- 2 wahadłowe elementy oporowe
- Akcesoria, matryce do wciskania, wiertła, patrz strony 1194 - 1196

Podłączenie do	Art. nr	j.op.
1,1 kW / 400 V / 50 Hz / 3 fazy	**0 077 610**	1 szt.

Rozstaw nawierceń

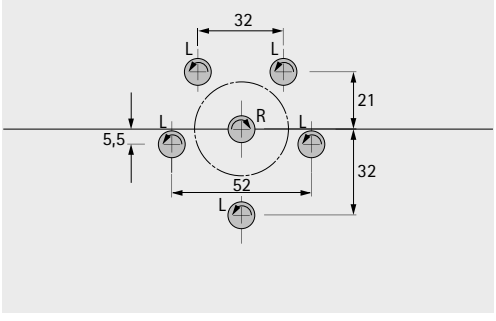

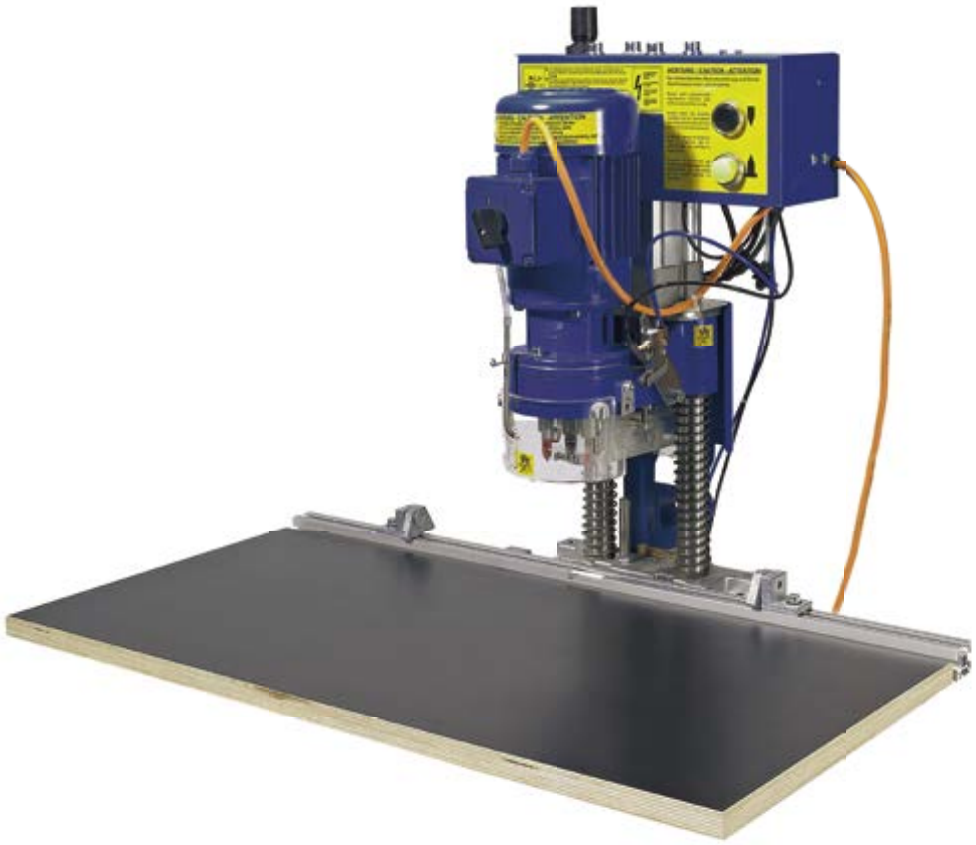

BlueMax Mini typ 3

Wiertarko-osadzarka w kompaktowej formie
- Pneumatyczny posuw
- Głowica wiertarska z 6 wrzecionami
- Przykładnia liniowa ze stołem roboczym
- 2 wahadłowe elementy oporowe
- Akcesoria, matryce do wciskania, wiertła, patrz strony 1194 - 1196

Podłączenie do	Art. nr	j.op.
1,1 kW / 400 V / 50 Hz / 3 fazy	**0 077 566**	1 szt.
1,1 kW / 230 V / 50 Hz / 3 fazy	**0 077 567**	1 szt.
1,1 kW / 230 V / 50 Hz / 1 faza	**0 078 987**	1 szt.

Rozstaw nawierceń

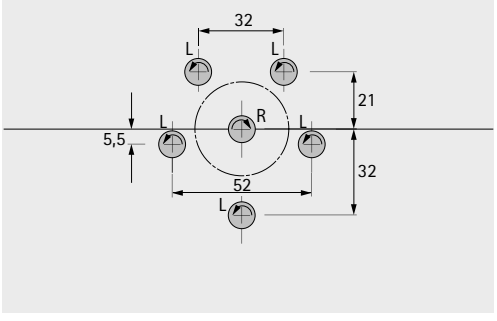

BlueMax Mini typ 2 / 6

Wiertarka w kompaktowej formie z dźwignią ręczną
- Głowica wiertarska z 6 wrzecionami
- Przykładnia liniowa ze stołem roboczym
- 1 szt. zestawu wierteł (1 x ø 35 mm prawe, 2 x ø 10 mm lewe)
- 2 wahadłowe elementy oporowe
- Akcesoria, wiertła, patrz strony 1194 - 1196

Podłączenie do	**Art. nr**	j.op.
0,75 kW / 230 V / 50 Hz / 1 faza	**0 047 222**	1 szt.

Rozstaw nawierceń

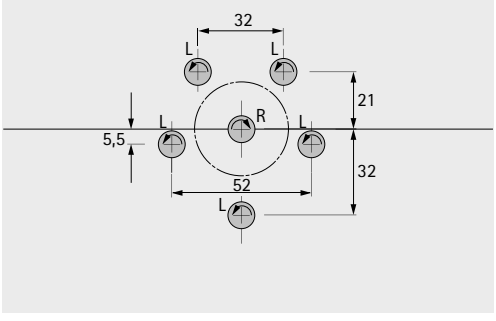

Pozostałe akcesoria

Opis	Art. nr	j.op.
1 2 dźwignie szybkiego zaciskania	**0 072 152**	1 kpl.
2 Komplet elementów bazujących	**0 072 151**	1 kpl.
3 Wahadłowy element oporowy do przykładni liniowej, prawy / lewy	**0 061 285**	1 szt.
4 Uchylny ogranicznik przykładni liniowej, prawy	**0 061 353**	1 szt.
5 Uchylny ogranicznik przykładni liniowej, lewy	**0 061 351**	1 szt.
6 System wahadłowych ograniczników Maxi Stop	**0 051 502**	1 szt.

Pozostałe akcesoria

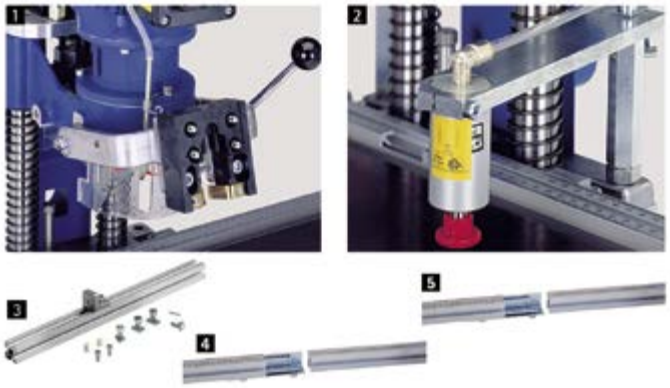

Opis	Art. nr	j.op.
1 Uchwyt do matryc BlueMax Mini typ 3	**0 070 032**	1 szt.
2 Dociski pneumatyczne, komplet	**0 072 146**	1 szt.
3 Wspornik do przedłużenia przykładni liniowej	**0 072 150**	1 szt.
4 Przedłużenie przykładni liniowej 2000 mm ze skalą	**0 061 268**	1 szt.
5 Przedłużenie przykładni liniowej 1500 mm ze skalą	**0 061 266**	1 szt.

Matryce do BlueMax Mini Modular i BlueMax Mini typ 3

▸ Do wciskania zawiasów, elementów mocujących front oraz złączy

Opis	Art. nr	j.op.
Do elementów mocujących front MultiTech	**0 040 129**	1 szt.
Do Intermat TH 43 i SlideOn TH 43	**0 061 355**	1 szt.
Do prowadników liniowych System 9000	**0 046 626**	1 szt.
Do matrycy 86-214 MultiTech	**0 051 480**	1 szt.
Do Selekta Pro 2000 T 23	**0 010 079**	1 szt.
Do Sensys z puszką TH 53 i TB 53	**9 096 819**	1 szt.
Do złączy VB 18 / 19 / 20 / 21 (możliwość stosowania z BlueMax Mini)	**0 072 147**	1 szt.
Do złączy VB 18 / 19 / 20 / 21 (możliwość stosowania z BlueMax Modular, BlueMax Mini Modular)	**0 061 289**	1 szt.
Do złącza VB 36 (możliwość stosowania z BlueMax Mini)	**0 072 148**	1 szt.
Do złącza VB 36 (możliwość stosowania z BlueMax Modular, BlueMax Mini Modular)	**0 068 637**	1 szt.

Wiertło do nawierceń pod mufy

- Średnica 8 mm
- Długość 50 mm
- Prawoskrętne
- Średnica chwytu 10 mm

Art. nr	j.op.
0 058 961	1 szt.

Wiertła

- Lewo i prawoskrętne
- Kierunek obrotu oznaczony kolorem: w prawo = kolor czarny, w lewo = kolor czerwony
- Długość 57 mm
- Średnica chwytu 10 mm

Średnica mm	Art. nr		j.op.
	lewe	prawe	
2	**0 071 896**	**0 071 897**	1 szt.
3	**0 070 026**	**0 070 025**	1 szt.
4	**0 071 723**	**0 072 163**	1 szt.
5	**0 053 949**	**0 053 950**	1 szt.
6	**0 072 040**	**0 072 039**	1 szt.
7	**0 071 721**	**0 071 722**	1 szt.
7,5	**0 061 653**	**0 061 652**	1 szt.
8	**0 053 818**	**0 053 817**	1 szt.
10	**0 053 951**	**0 053 952**	1 szt.
12	**0 053 820**	**0 053 819**	1 szt.
14	**0 053 942**	**0 053 941**	1 szt.
15	**9 106 107**	**9 106 102**	1 szt.
18	**9 106 108**	**9 106 110**	1 szt.
19	**9 106 111**	**9 106 112**	1 szt.
20	**9 106 113**	**9 106 104**	1 szt.
24	**9 106 114**	**9 106 115**	1 szt.
25	**9 106 116**	**9 106 117**	1 szt.
26	**9 106 118**	**9 106 119**	1 szt.
30	**9 106 105**	**9 106 103**	1 szt.
35	**9 106 120**	**9 106 101**	1 szt.
40		**9 106 121**	1 szt.

Zestawy wierteł

- Różne zestawy wierteł do wiertarko-osadzarek BlueMax Modular

Opis	Art. nr	j.op.
Zestaw wierteł do zawiasów do wymiennej głowicy wiertarskiej z 8 wrzecionami (1x ø 35 mm lewe, 2 x ø 10 mm prawe)	**9 132 052**	1 kpl.
Zestaw wierteł do BlueMax Mini (1x ø 35 mm prawe, 2 x ø 10 mm lewe, 2 x ø 5 mm lewe)	**0 070 033**	1 kpl.
Zestaw wierteł do wymiennej głowicy wiertarskiej, 9 wrzecion (5 x ø 5 mm prawe, 4 x ø 5 mm lewe)	**9 131 483**	1 kpl.
Zestaw wierteł VB 18 - 21 (1 x ø 30 mm prawe, 2 x ø 10 mm prawe)	**9 146 114**	1 kpl.
Zestaw wierteł VB 36 (1 x ø 20 mm prawe, 2 x ø 10 mm prawe)	**9 146 115**	1 kpl.

Uchwyt szybkowymienny do wierteł

- Uchwyt wiertarski do wymiennej głowicy wiertarskiej z uchwytem szybkowymiennym

Art. nr	j.op.
9 131 497	1 szt.

Idealny efekt dzięki wykorzystaniu pomocy montażowych i szablonów do nawierceń! Zastosowanie w obróbce lub montażu szuflad, prowadnic, zawiasów, prowadników, złączy, frontów czy uchwytów. Firma Hettich oferuje praktyczne pomoce montażowe na każdym etapie produkcji mebli.

Szablon do nawierceń Accura w różnych wariantach. Praktyczny system modułowy o szerokim wachlarzu zastosowań.

Szablon do nawierceń Practica do szybkiego montażu frontów.

Szablon do nawierceń DrillJig do szybkiego montażu złączy i zawiasów.

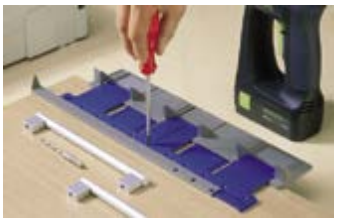

Przy pomocy szblonu do nawierceń BlueJig Uchwyty można szybko i precyzyjnie rozmieścić uchwyty i gałki meblowe.

Pomoce montażowe i szablony do nawierceń

▸ **Przegląd**

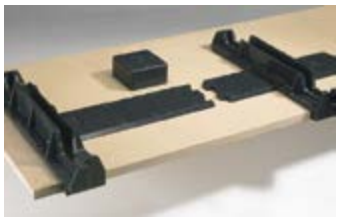

Pomoce montażowe do szuflad
- Do szuflad ArciTech, InnoTech, MultiTech

Przegląd asortymentu / Porównanie techniczne 1200 – 1201

Szablony do nawieceń
- Do zawiasów i prowadników
- Do prowadnic, złączy i uchwytów

Przegląd asortymentu / Porównanie techniczne 1204

Szablony do nawierceń do mocowania frontów
- Do szuflad ArciTech, InnoTech, MultiTech oraz Systema Top 2000

Przegląd asortymentu / Porównanie techniczne 1218

Szablony do nawierceń do montażu zawiasów

Przegląd asortymentu / Porównanie techniczne 1226

Szablony do nawierceń do montażu złączy i okuć do klap
- Do złączy VB 18 / 19 / 20 / 21, VB 35, VB 36, VB 135, Rastex i Everfix
- Do Lift Advanced

Przegląd asortymentu / Porównanie techniczne 1232

Szablony do nawierceń do montażu prowadnic, uchwytów i gałek
- Do prowadnic Quadro do szuflad drewnianych oraz szyn korpusowych FR i MultiTech

Przegląd asortymentu / Porównanie techniczne 1240

Szablony do nawierceń do montażu akcesoriów do systemu szuflad

Przegląd asortymentu / Porównanie techniczne 1246 – 1247

Przyrządy do wbijania
- Do prowadników Sensys
- Do szuflad ArciTech, MultiTech

Przegląd asortymentu / Porównanie techniczne 1250

	ArciFit 300	ArciFit 200	ArciFit 100
Strona	1202	1202	1202
Opis	Stacjonarna pomoc montażowa	Stacjonarna pomoc montażowa	Przenośna pomoc montażowa
Do montażu	ArciTech Wszystkie rodzaje szuflad	ArciTech Wszystkie rodzaje szuflad	ArciTech Wszystkie rodzaje szuflad
Wydajność	Do 65 szuflad na godzinę	Do 40 szuflad na godzinę	Do 15 szuflad na godzinę

InnoFit N	InnoFit Pro	InnoFit Start	MultiFit Pro
1203	1203	1203	1203
Stacjonarna pomoc montażowa	Stacjonarna pomoc montażowa	Przenośna pomoc montażowa	Stacjonarna pomoc montażowa
InnoTech Wszystkie rodzaje szuflad	InnoTech Wszystkie rodzaje szuflad	InnoTech Wszystkie rodzaje szuflad	MultiTech Wszystkie rodzaje szuflad
Do 65 szuflad na godzinę	Do 40 szuflad na godzinę	Do 15 szuflad na godzinę	Do 40 szuflad na godzinę

ArciFit 300

- Do montażu wszystkich rodzajów szuflad ArciTech
- Podawanie ręczne i pneumatyczne zaprasowanie
- Wszystkie ustawienia dokonywane są bez użycia narzędzi
- Stelaż: metal
- Ciśnienie powietrza 6 - 8 bar / 100 psi
- Wydajność: do 65 szuflad na godzinę

Art. nr	j.op.
9 123 527	1 szt.

ArciFit 200

- Do montażu wszystkich rodzajów szuflad ArciTech
- Podawanie ręczne oraz ręczny montaż
- Wszystkie ustawienia dokonywane są bez użycia narzędzi
- Stelaż: metal
- Wydajność: do 40 szuflad na godzinę

Art. nr	j.op.
9 123 525	1 szt.

ArciFit 100

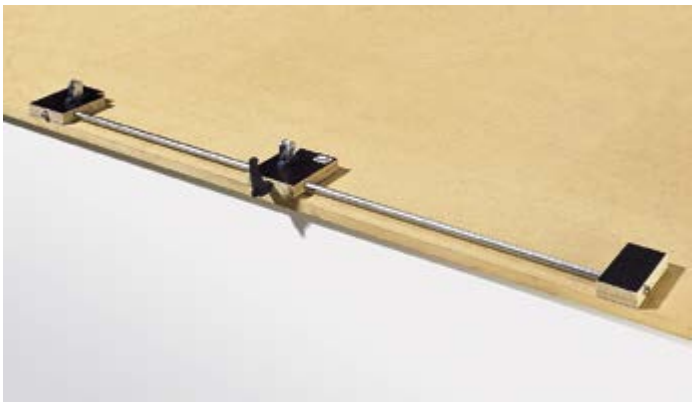

- Do montażu wszystkich rodzajów szuflad ArciTech
- Podawanie ręczne oraz ręczny montaż
- Wszystkie ustawienia dokonywane są bez użycia narzędzi
- Ocynkowany profil metalowy z płytką drewnianą
- Wydajność: do 15 szuflad na godzinę

Art. nr	j.op.
9 123 524	1 szt.

Wbijak do zaczepów

- Do montażu szuflad ArciTech / InnoTech
- Do wbijania zaczepów oskrzyni w dno szuflady
- Stal ocynkowana, tworzywo sztuczne

Art. nr	j.op.
0 078 091	1 szt.

InnoFit N

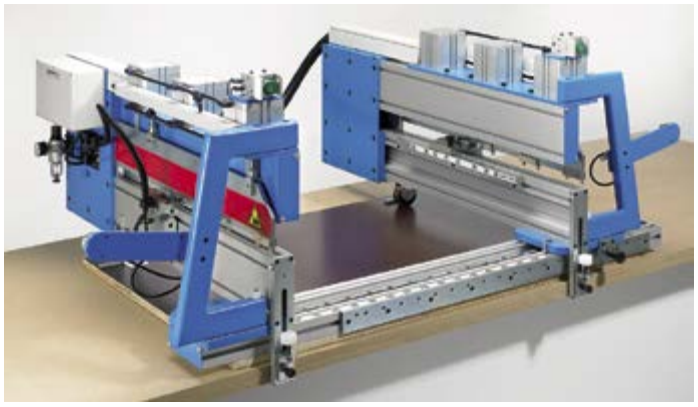

- Do montażu wszystkich rodzajów szuflad InnoTech
- Podawanie ręczne i pneumatyczne zaprasowanie
- Wszystkie ustawienia dokonywane są bez użycia narzędzi
- Stelaż: metal
- Ciśnienie powietrza 6 - 8 bar / 100 psi
- Wydajność: do 65 szuflad na godzinę

Art. nr	j.op.
9 019 743	1 szt.

InnoFit Pro

- Do montażu wszystkich rodzajów szuflad InnoTech
- Podawanie ręczne oraz ręczny montaż
- Wszystkie ustawienia dokonywane są bez użycia narzędzi
- Stelaż: metal
- Wydajność: do 40 szuflad na godzinę

Art. nr	j.op.
0 041 777	1 szt.

InnoFit Start

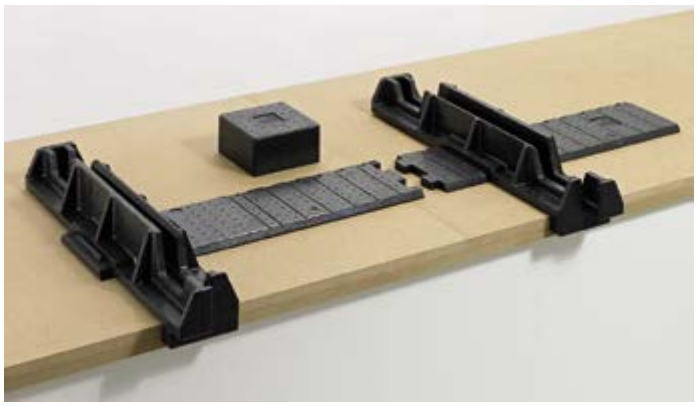

- Do montażu wszystkich rodzajów szuflad InnoTech
- Podawanie ręczne oraz ręczny montaż
- Wszystkie ustawienia dokonywane są bez użycia narzędzi
- Lekkie, spienione tworzywo sztuczne
- Wydajność: do 15 szuflad na godzinę

Art. nr	j.op.
0 045 555	1 szt.

MultiFit Pro

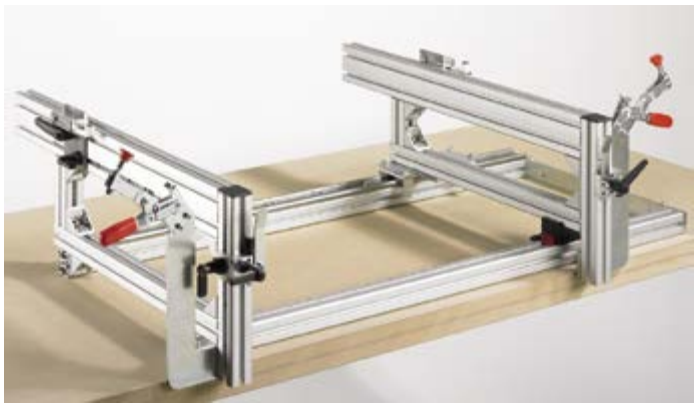

- Do montażu wszystkich rodzajów szuflad MultiTech
- Podawanie ręczne oraz ręczny montaż
- Wszystkie ustawienia dokonywane są bez użycia narzędzi
- Stelaż: metal
- Wydajność: do 40 szuflad na godzinę

Art. nr	j.op.
9 079 392	1 szt.

	Accura	Exakta	MultiBlue
Strona	1205 - 1213	1214 - 1215	1216 - 1217
Opis	Szablon do nawierceń z szyną w różnych wariantach z systemem modułowym	Szablon do nawierceń z szyną w różnych wariantach	Niewielkich rozmiarów, uniwersalny szablon do wyznaczania osi otworu
Do montażu	Okuć w Systemie 32, zawiasów, prowadników, prowadnic, uchwytów oraz gałek	Złączy Rastex 15 i VB 18 / 19 / 20 / 21, VB 35, VB 36, zawiasów, prowadników oraz uchwytów	Złączy Rastex 25 i VB 35, VB 135, zawiasów oraz prowadników

Szablon do nawierceń Accura

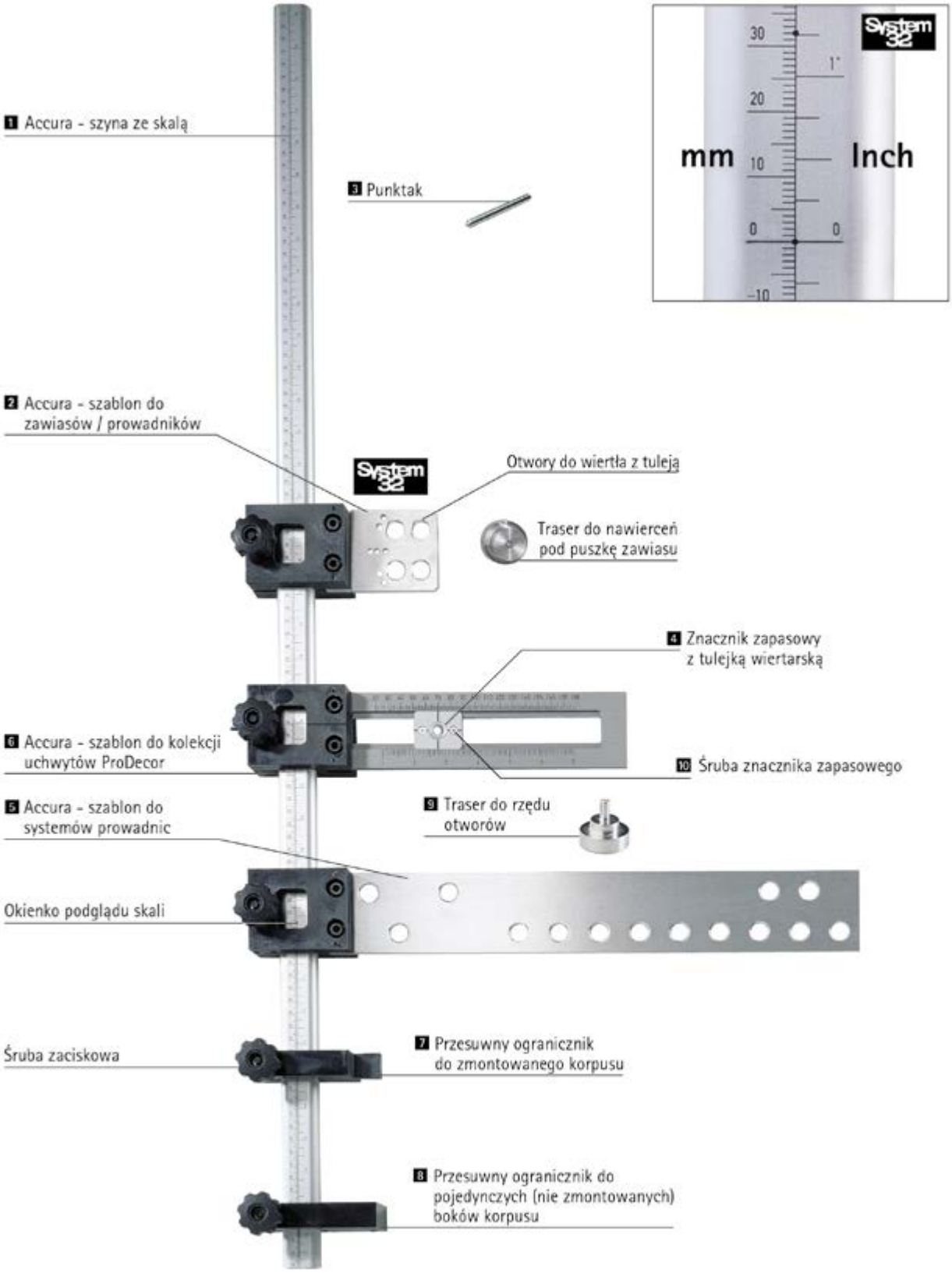

Accura

Do zawiasów, prowadników, prowadnic oraz uchwytów

- Szablon do nawierceń z systemem modułowym
- Różnorodne zastosowanie: za pomocą różnych szablonów można zamontować różnego rodzaju okucia
- Efektywny, ekonomiczny i profesjonalny
- Ograniczniki można stosować z lewej i z prawej strony
- Łatwa regulacja szablonów i ograniczników dzięki śrubom zaciskowym
- Szyna ze skalą
- Łatwe ustalenie wymiaru dzięki okienku w szablonie
- Szablon i szyna z aluminium
- Zastosowanie wierteł z tuleją - minimalne zużycie wiertła, ponieważ nie dochodzi do kontaktu ostrzy skrawających z szablonem
- Akcesoria - wiertła z tuleją, patrz strona 1254

Za pomocą różnych szablonów Accura można zamontować następujące okucia:

- Prowadnice Actro do ArciTech
- Prowadnice Quadro do InnoTech
- Prowadnice Quadro z montażem nasuwanym, częściowy i pełen wysuw
- Prowadnice Quadro z montażem nakładanym, częściowy i ponad pełen wysuw
- Prowadnice Quadro oraz prowadnice kulkowe do Systema Top 2000
- Prowadnice rolkowe FR (302 / 402 / 602 / 6142 ...)
- Prowadnice kulkowe KA
- Zawiasy Sensys, Intermat oraz SlideOn
- Prowadniki System 8099 / 9000 / 2006
- System 32, wiercenie rzędu otworów
- Uchwyty z 2 lub 3 stopkami o rozstawie od 64 mm
- Gałki meblowe

Pozycja na liście + nazwa artykułu	Art. nr	j.op.
1 Szyna Accura ze skalą, długość 1000 mm	**0 070 263**	1 szt.
1 Szyna Accura ze skalą, długość 1500 mm	**0 070 264**	1 szt.
1 Szyna Accura ze skalą, długość 2000 mm	**0 020 014**	1 szt.
1 Szyna Accura ze skalą, długość 500 mm	**0 044 764**	1 szt.
2 Szablon Accura z punktakiem i traserem, aluminium / tworzywo sztuczne, do zawiasów / prowadników	**0 013 841**	1 szt.
3 Punktak	**0 023 680**	1 szt.
4 Znacznik zapasowy z tulejką wiertarską do szablonu Accura do uchwytów i gałek	**0 044 767**	1 szt.
5 Szablon Accura do systemów prowadnic, aluminium / tworzywo sztuczne	**0 070 265**	1 szt.
6 Szablon Accura do uchwytów i gałek, aluminium / tworzywo sztuczne	**0 044 765**	1 szt.
7 Przesuwny ogranicznik do zmontowanego korpusu, tworzywo sztuczne	**0 070 267**	1 szt.
8 Przesuwny ogranicznik do pojedynczych (nie zmontowanych) boków korpusu, tworzywo sztuczne	**0 070 266**	1 szt.
9 Traser do rzędu otworów	**0 046 629**	1 szt.
10 Śruby do znacznika z tulejką wiertarską (szablon Accura do uchwytów i gałek)	**9 131 486**	2 szt.

Schemat nawierceń dla prowadników krzyżakowych

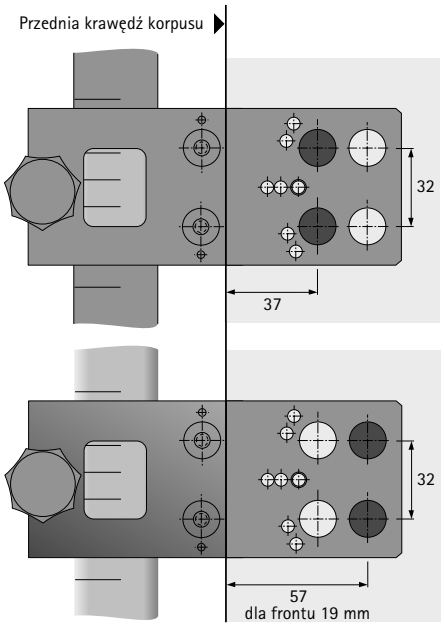

Schemat nawierceń dla prowadników krzyżakowych System 8099 / 9000 / 2006 do zawiasów Sensys / Intermat / SlideOn (drzwi nakładane / wpuszczane)

Pozycje osi otworów pod zawiasy

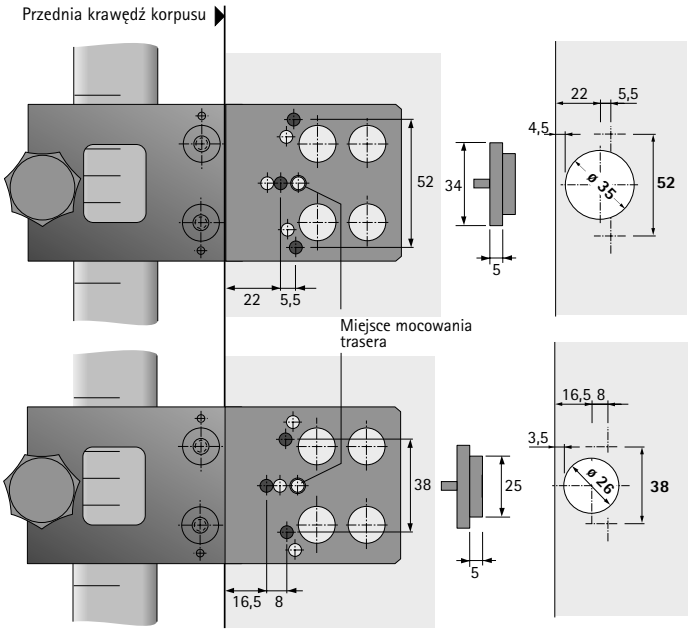

Pozycje osi otworów dla Sensys, Intermat oraz SlideOn

Schamat nawierceń System 32

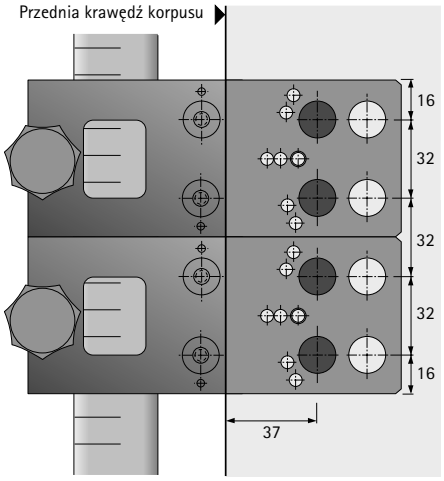

Schamat nawierceń dla rzędu otworów w Systemie 32

Szablon do nawierceń z szablonami do zawiasów

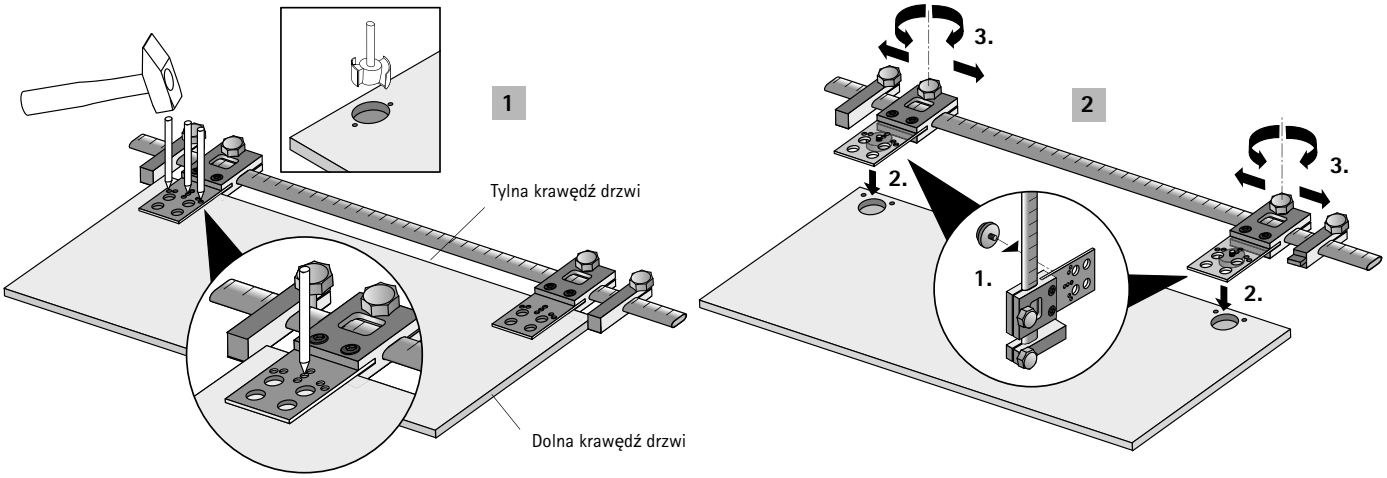

1. Ustawić szablon wraz z ogranicznikiem. Przy pomocy punktaka zaznaczyć osie otworów. Wykonać otwory pod puszki zawiasów.
2. Przy pomocy traserów zaznaczyć pozycje zawiasów. Żądaną szczelinę należy ustawić na szynie ze skalą za pomocą ograniczników.

Ustawić szablon w korpusie

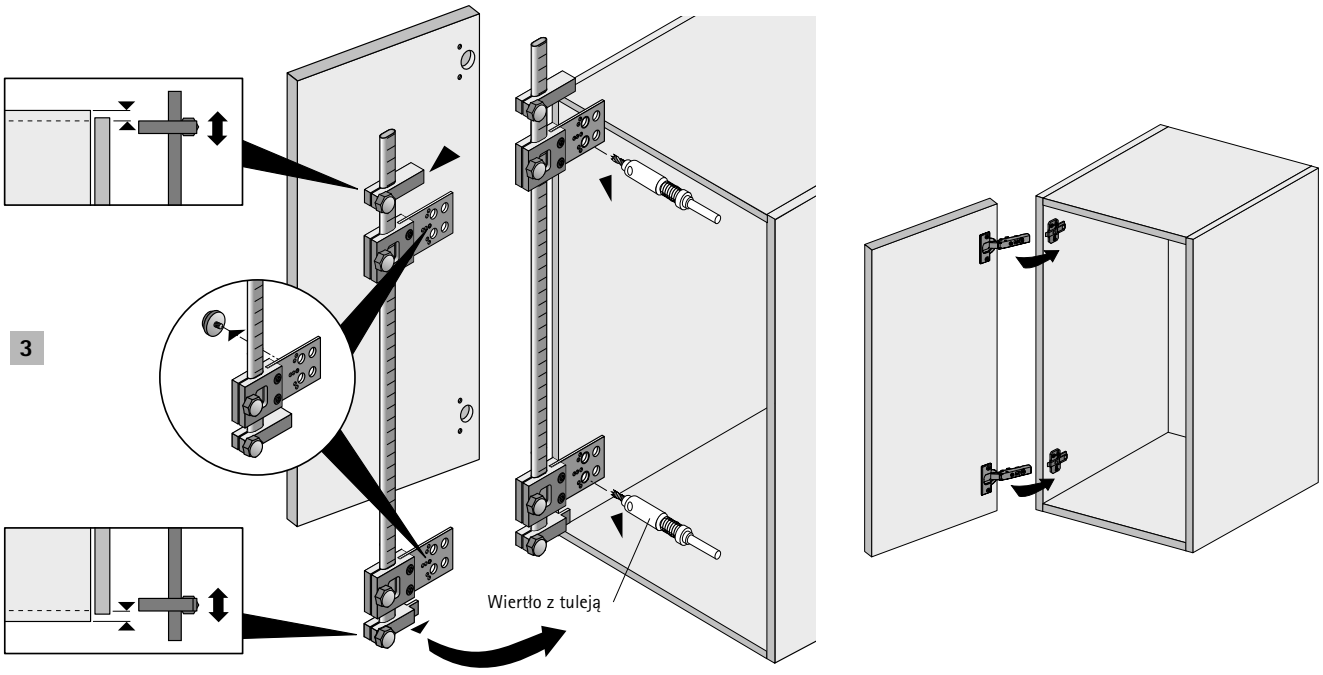

3. Usunąć trasery i ustawić szablon w korpusie. Za pomocą wiertła z tuleją wykonać wiercenia pod prowadniki.

Schemat nawierceń dla systemów prowadnic

Miejsca nawierceń dla
- Prowadnic Actro
- Prowadnic Quadro z montażem nasuwanym / nakładanym
- Quadro Duplex 60 / 70 – Systema Top 2000 system zabudowy szaf
- Prowadnic kulkowych KA
- Prowadnic rolkowych FR

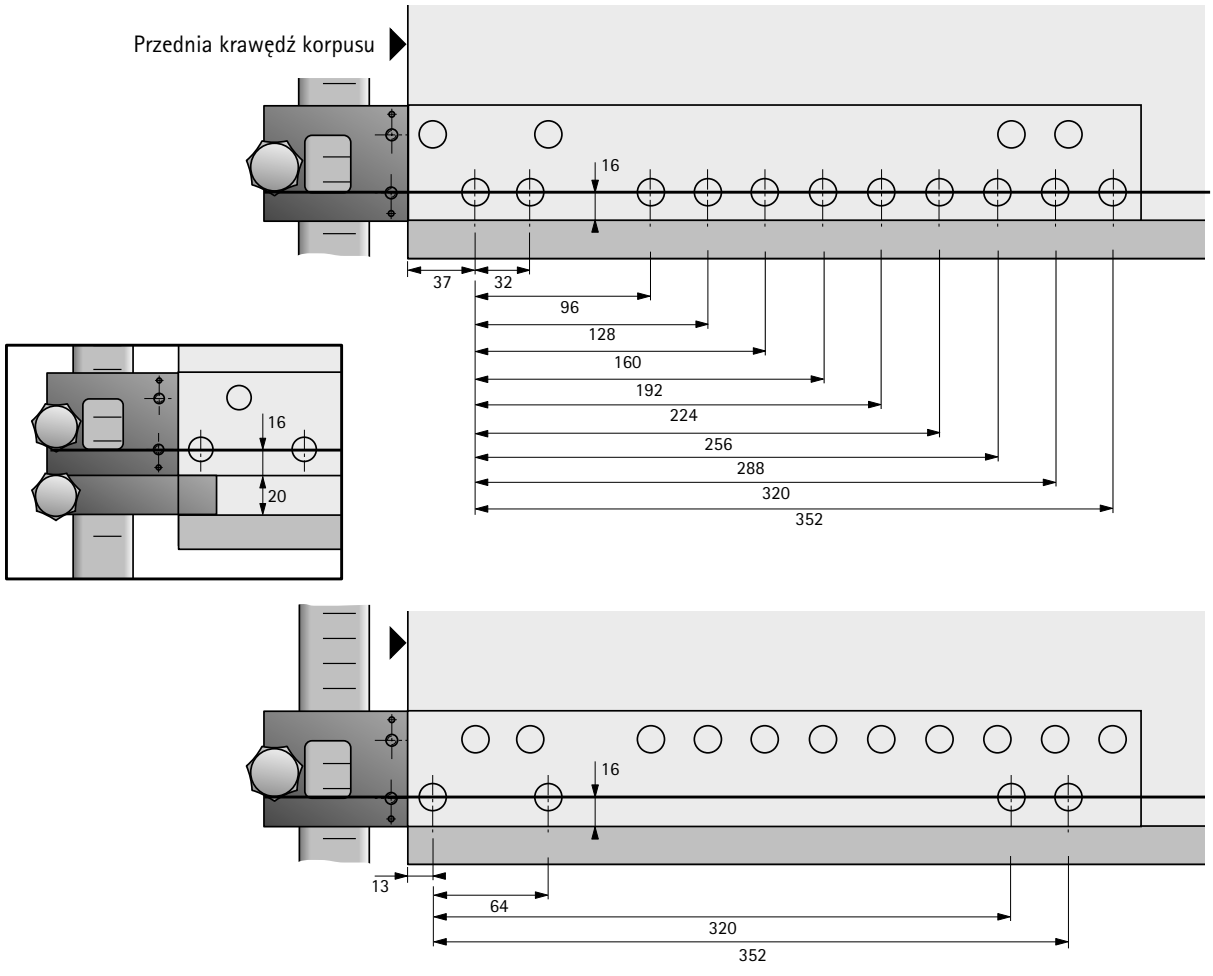

Wiercenia dla
- KA 270, Quadro 12 oraz Quadro Duplex 45
- biurko Systema Top 2000 (kontener, kontener wąski)

Szablon do nawierceń Accura (z regulacją głębokości)

- Szablon z regulowaną głębokością do szablonu do nawierceń Accura
- Regucja głębokości pozwala na zastosowanie nawet w przypadku korpusów o małej głębokości
- Zastosowanie do
  - wszystkich zawiasów puszkowych serii Sensys, Intermat oraz SlideOn
  - systemu prowadnic Actro
  - prowadnic Quadro do InnoTech
  - prowadnic Quadro do szuflad drewnianych (montaż nasuwany i nakładany, częściowy i pełen wysuw)
  - prowadnic Quadro do Systema Top 2000
  - prowadnic kulkowych KA
  - prowadnic rolkowych FR
- Aluminium anodowane, tworzywo sztuczne
- Stosowanie szablonu z regulacją głębokości wyłącznie z zestawem ograniczników art. nr 9 139 574
- Akcesoria do szablonu, patrz strona 1206
- Akcesoria - wiertła z tuleją, patrz strona 1254

Artykuł	Art. nr	j.op.
1 Szablon do nawierceń Accura (z regulacją głębokości)	**9 128 171**	1 szt.
2 Zestaw ograniczników (1 ogranicznik do zawiasów, 1 ogranicznik do prowadnic)	**9 139 574**	1 kpl.

Szablon do nawierceń z regulacją głębokości

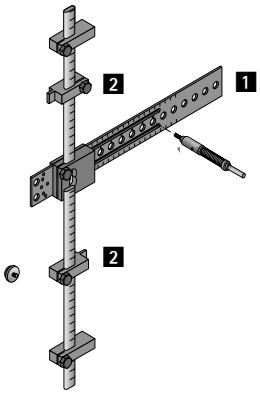

Przyłożenie do korpusu

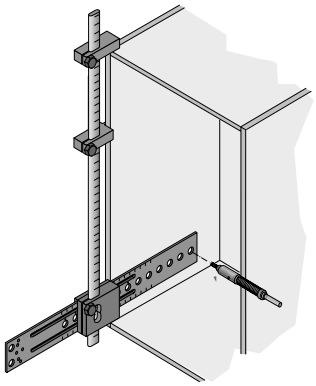

Rozstawy otworów

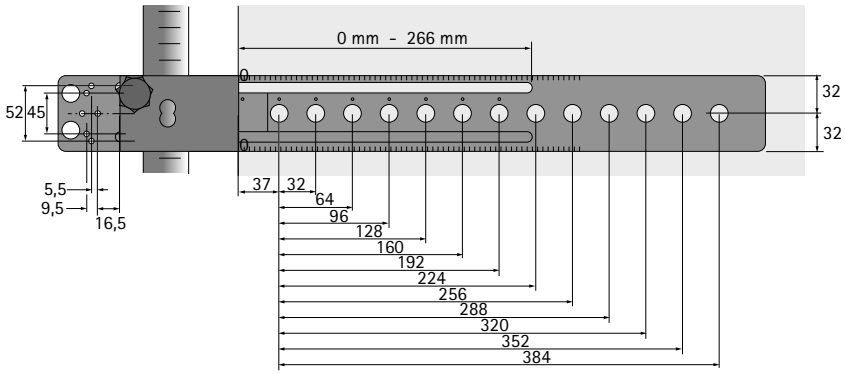

Zestaw szablonu Accura do uchwytów i gałek

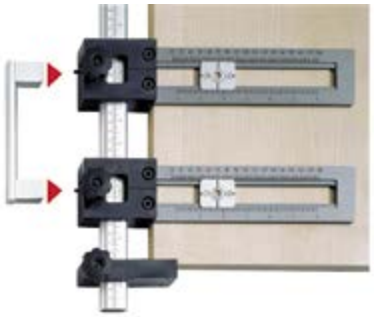

- Do uchwytów o rozstawie od 64 mm i gałek
- Aluminium anodowane, tworzywo sztuczne
- Akcesoria - wiertło kręte HSS, patrz strona 1255

Komplet składa się z:
- 2 szt. szablonów Accura
- 2 szt. szablonów z tuleją prowadzącą do wiertła krętego HSS ø 5 mm
- 1 szt. szyny Accura ze skalą w mm i calach, długość 500 mm
- 1 szt. przesuwnego ogranicznika do frontów

Artykuł	Art. nr	j.op.
Zestaw szablonu Accura do uchwytów i gałek	**0 044 763**	1 kpl.
Znacznik zapasowy z tulejką wiertarską do szablonu Accura do uchwytów i gałek	**0 044 767**	1 szt.
Śruby do znacznika z tulejką wiertarską (szablon Accura do uchwytów i gałek)	**9 131 486**	2 szt.

Uchwyty z dwoma stopkami

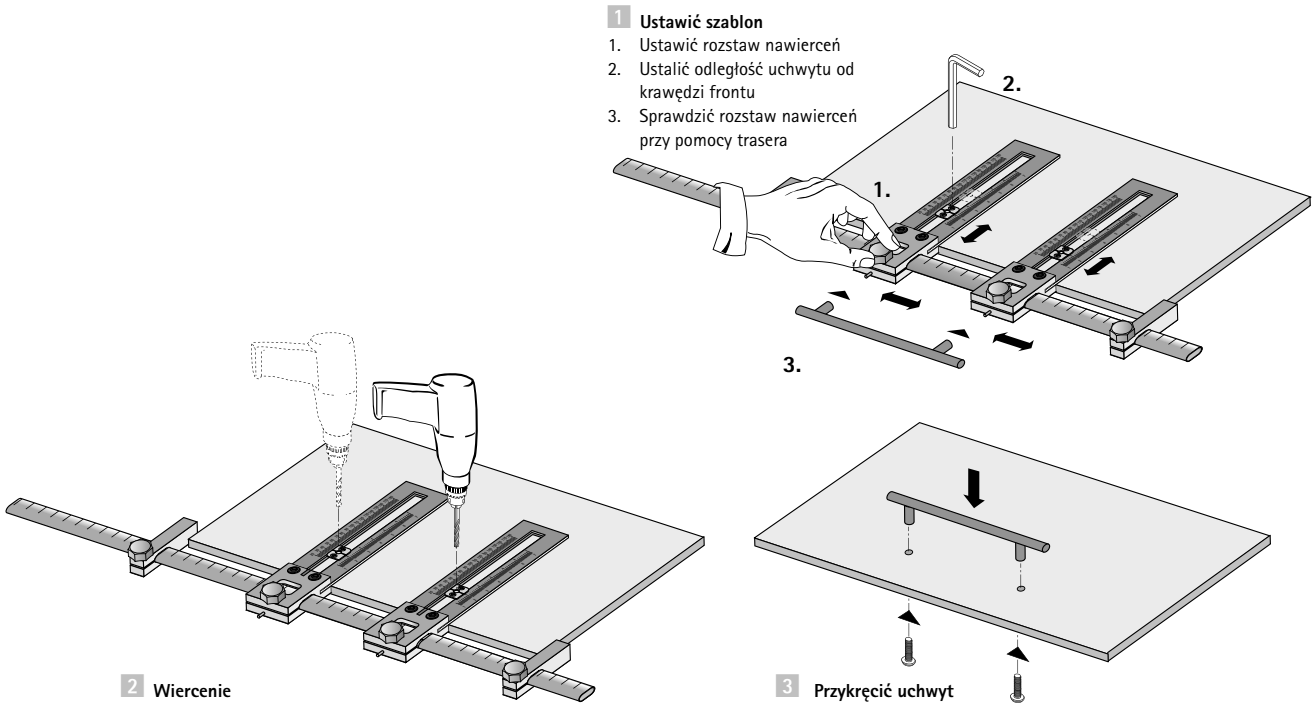

Uchwyty z trzema stopkami

1 **Ustawić szablon**
1. Ustawić rozstaw nawierceń
2. Ustalić odległość uchwytu od krawędzi frontu
3. Sprawdzić rozstaw nawierceń przy pomocy trasera

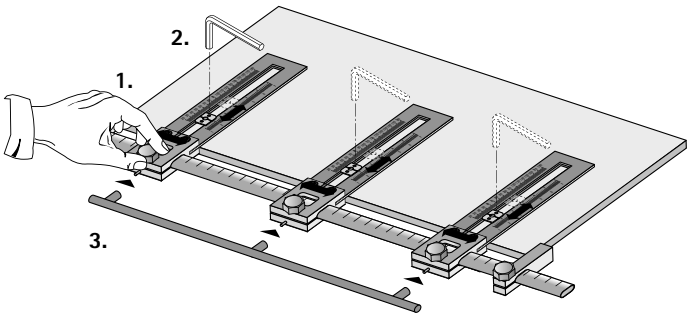

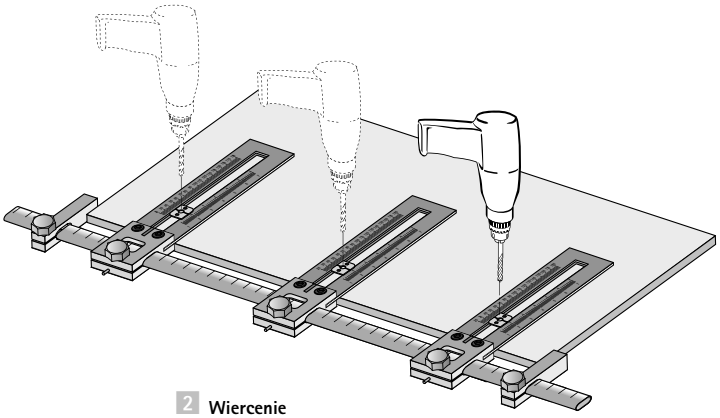

2 **Wiercenie**

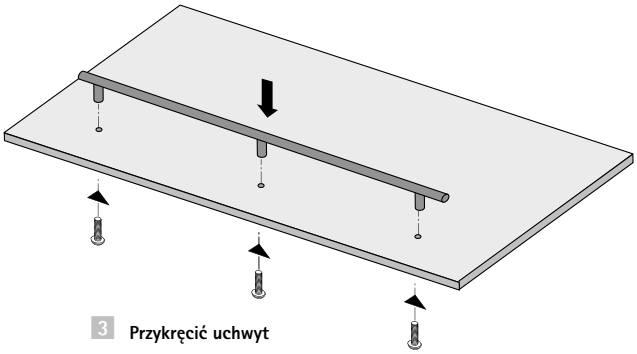

3 **Przykręcić uchwyt**

Dwa uchwyty rozstawione symetrycznie

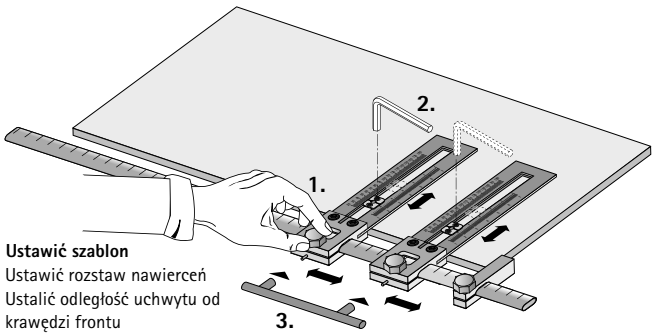

1 **Ustawić szablon**
1. Ustawić rozstaw nawierceń
2. Ustalić odległość uchwytu od krawędzi frontu
3. Sprawdzić rozstaw nawierceń przy pomocy trasera

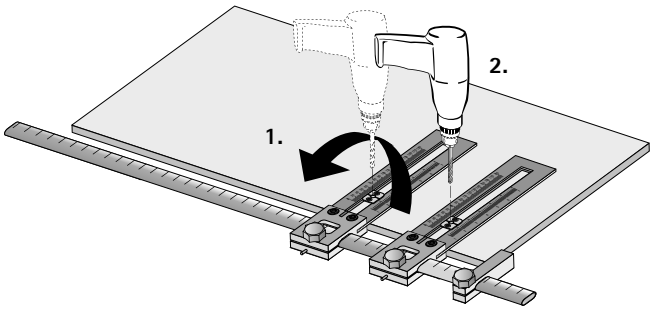

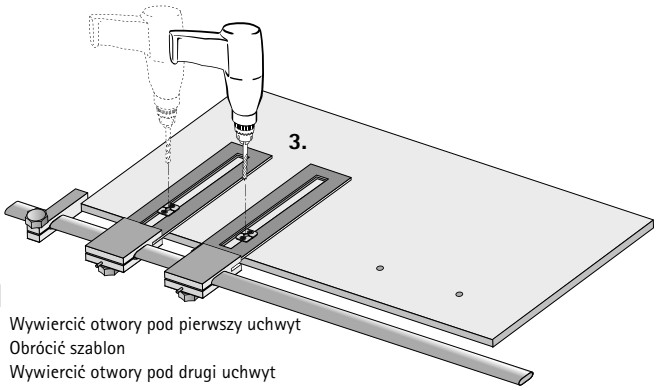

2
1. Wywiercić otwory pod pierwszy uchwyt
2. Obrócić szablon
3. Wywiercić otwory pod drugi uchwyt

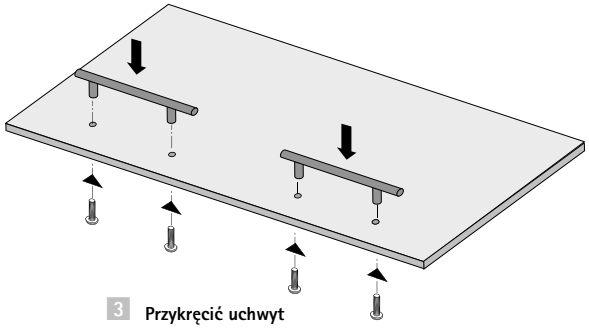

3 **Przykręcić uchwyt**

- **Accura**
- **Dla rzędu otworów w Systemie 32**

- Umożliwia efektywne, ekonomiczne i profesjonalne wykonanie nawierceń dla rzędu otworów w Systemie 32
- Rząd otworów w odległości 37 mm od przedniej krawędzi
- Rząd otworów w odległości 13 mm od przedniej krawędzi (kontener Systema Top 2000)
- Pierwszy otwór w rzędzie nawierceń dla złącz (do płyty o grubości 16 mm i 19 mm)
- Przedłużenie rzędu nawierceń
- Ustawienie do tylnego rzędu nawierceń w zmontowanym korpusie
- Łatwe ustawienie funkcji dzięki ogranicznikom
- Do zastosowania z lewej lub prawej strony
- Belka do nawierceń z aluminium
- Zastosowanie wierteł z tuleją - minimalne zużycie wiertła, ponieważ nie dochodzi do kontaktu ostrzy skrawających z szablonem
- Z 3 ogranicznikami
- Akcesoria - wiertła z tuleją, patrz strona 1254

Art. nr	j.op.
0 010 573	1 szt.

Schemat nawierceń

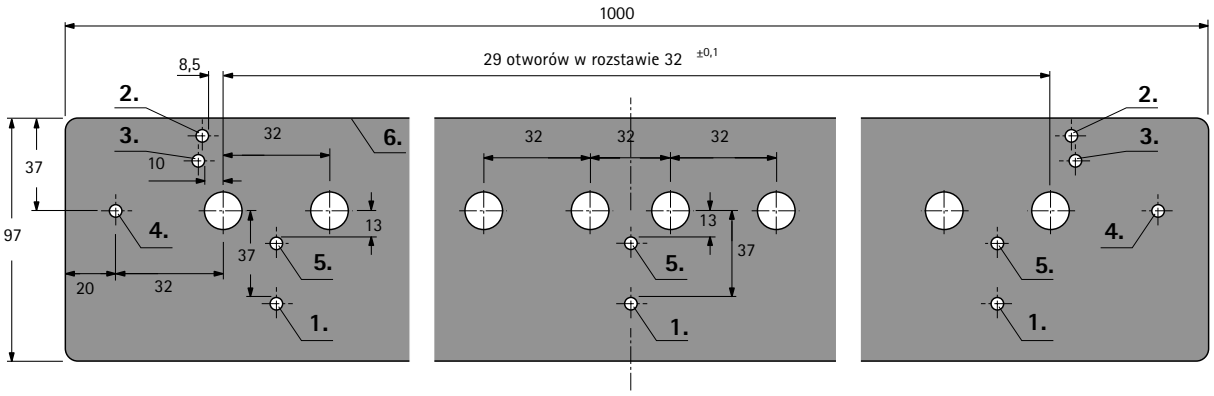

1. Ogranicznik przedniej krawędzi boku korpusu rząd otworów w odległości 37 mm od przedniej krawędzi
2. Ogranicznik dolnej krawędzi boku korpusu pierwszy otwór przy 8 mm do płyty o grubości 16 mm ze złączami
3. Ogranicznik dolnej krawędzi boku korpusu pierwszy otwór przy 10 mm do płyty o grubości 19 mm ze złączami
4. Ogranicznik do przedłużenia rzędu nawierceń Ogranicznik zostaje umieszczony w ostatnim otworze rzędu nawierceń
5. Ogranicznik przedniej krawędzi boku korpusu rząd otworów w odległości 13 mm od przedniej krawędzi (w meblach biurowych: Systema Top 2000 do kontenera biurowego)
6. Tylna krawędź szablonu do nawiercania tylnego rzędu otworów w zmontowanym korpusie. Odległość do ściany tylnej wynosi 37 mm.

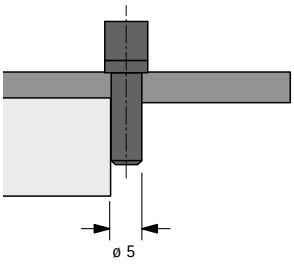

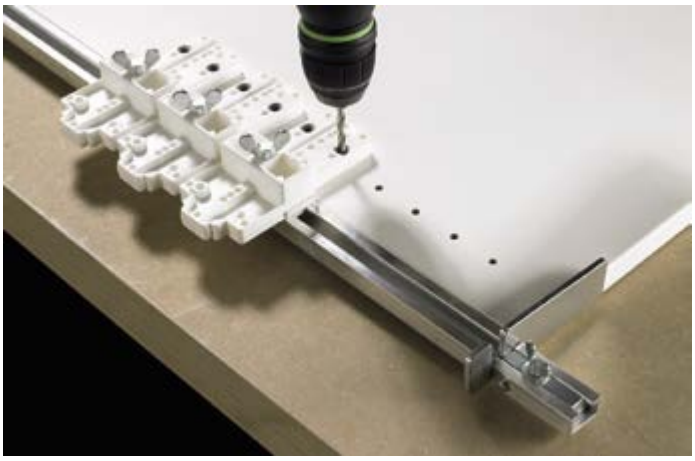

- Praktyczne rozwiązanie dla małych serii mebli, przy konstruowaniu modeli i wyposażaniu wnętrz
- Dla większej dokładności i bardziej efektywnej produkcji
- Zakresy stosowania:
  - do wykonania wierceń ø 5 mm w Systemie 32
  - do wyznaczenia osi otworu pod zawiasy i prowadniki
  - do wyznaczenia osi otworu pod złącza VB 18 / 19 / 20 / 21 / 35 / 36, Rastex 15
- Akcesoria - wiertło kręte HSS, patrz strona 1255

Pozycja na liście + nazwa artykułu	Art. nr	j.op.
1 Szyna 1000 mm z 2 ogranicznikami (stały i regulowany)	**0 014 825**	1 szt.
1 Szyna 1500 mm z 2 ogranicznikami (stały i regulowany)	**0 015 328**	1 szt.
1 Szyna 2000 mm z 2 ogranicznikami (stały i regulowany)	**0 014 826**	1 szt.
1 Szyna 2500 mm z 2 ogranicznikami (stały i regulowany)	**0 014 827**	1 szt.
2 Szablon	**0 022 617**	1 szt.
3 Punktak	**0 023 680**	1 szt.
4 Regulowany ogranicznik	**0 073 788**	1 szt.

Szablon do nawierceń Exakta

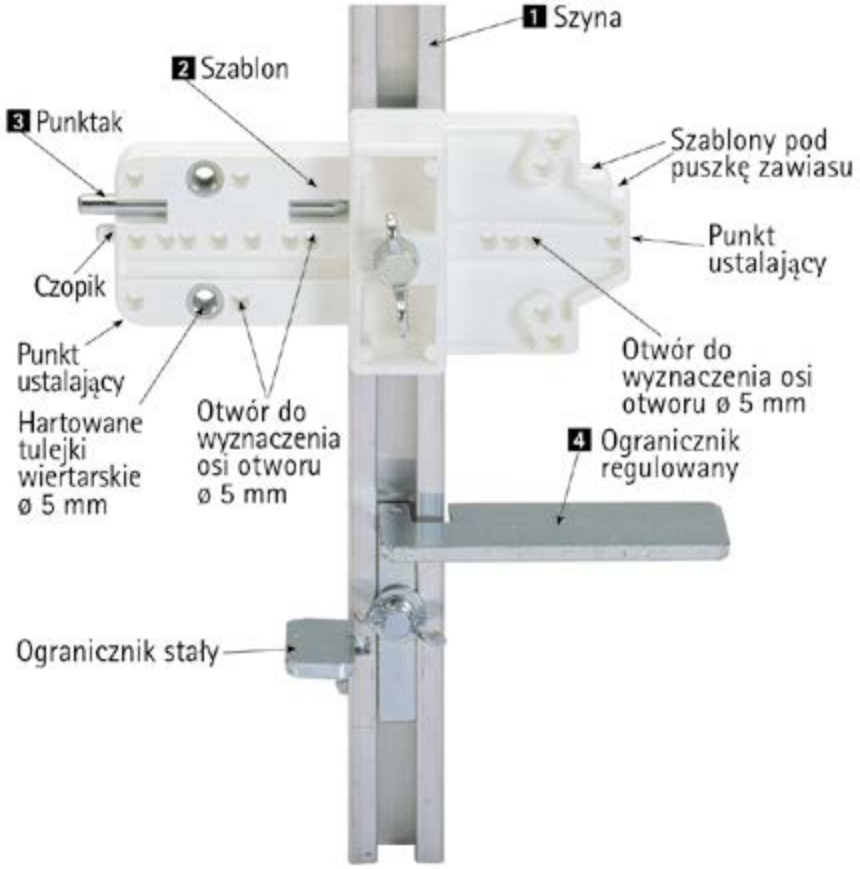

Rozstawy nawierceń System 32

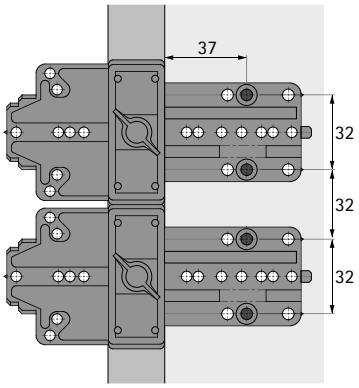

Rozstaw nawierceń VB 18 / 19 / 20 / 21

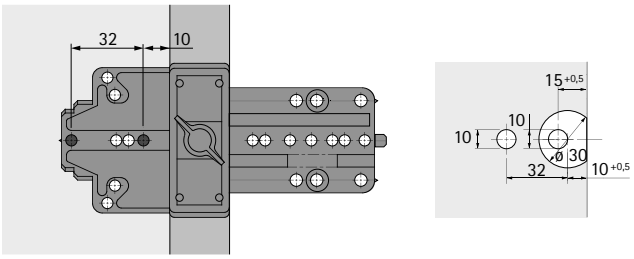

Rozstaw nawierceń VB 35

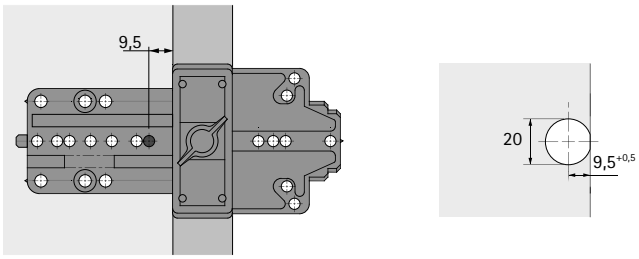

Rozstaw nawierceń VB 36

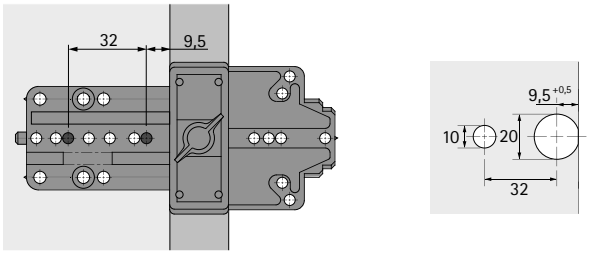

Rozstaw nawierceń Rastex 15

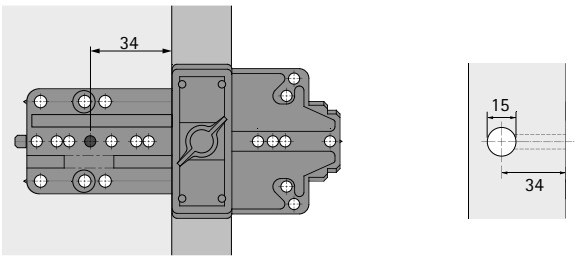

Pozycja osi otworu dla zawiasów

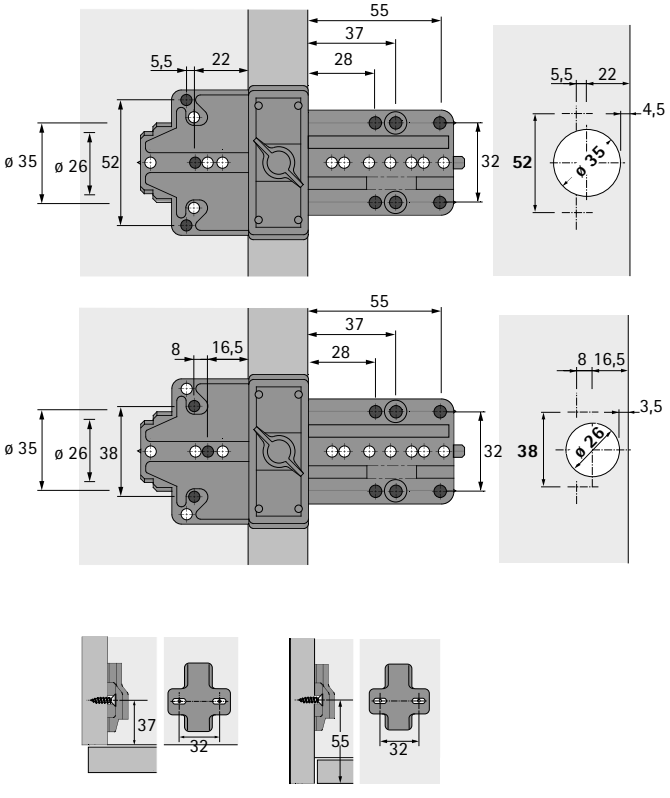

- Prosty szablon do wyznaczania osi otworu: idealne rozwiązanie podczas montażu u klienta zapewniające prawidłowe zamontowanie okucia, bez konieczności użycia specjalistycznych maszyn
- Poręczny i jednocześnie wielofunkcyjny
- Dwustronny szablon MultiBlue do wyznaczania osi otworu umożliwia wykonanie:
  - Wierceń w rozstawie 32 pod np. prowadniki, trzpienie, podpórki do półek
  - Wierceń pod puszkę ø 35 oraz ø 26 z wymiarem C 4 mm dla zawiasów
  - Wierceń ø 25 pod złącza Rastex 25
  - Wierceń ø 20 pod złącza VB 35 oraz VB 135
- Tworzywo sztuczne, kolor niebieski

Art. nr	j.op.
0 000 351	1 szt.

Schemat nawierceń

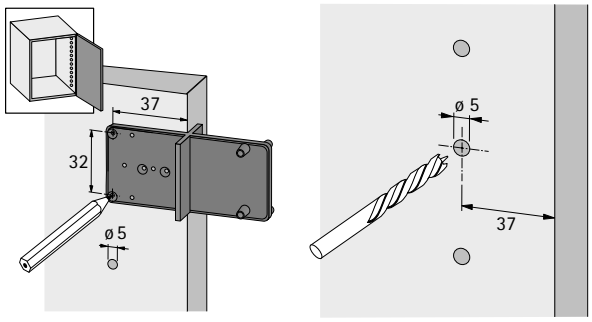

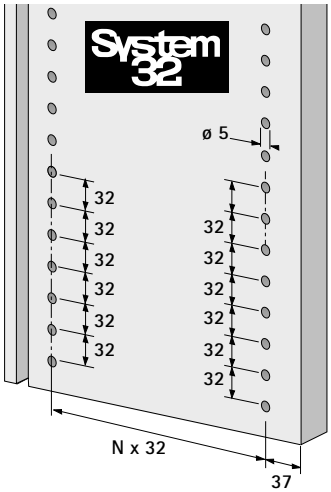

Pozycja osi otworu dla średnicy puszki 35 mm

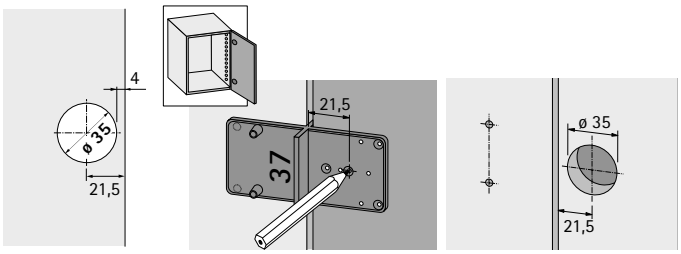

Pozycja osi otworu dla średnicy puszki 26 mm

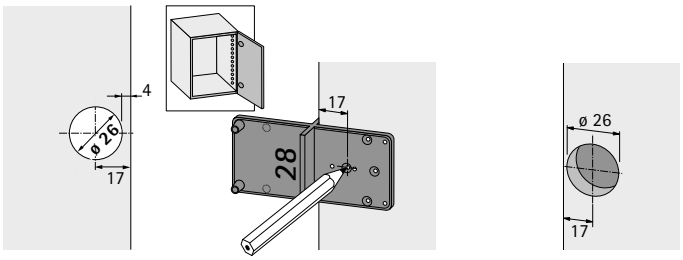

Pozycja osi otworu dla Rastex 25

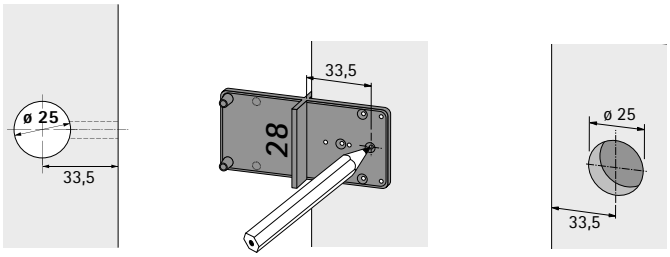

Pozycja osi otworu dla VB 35 oraz VB 135

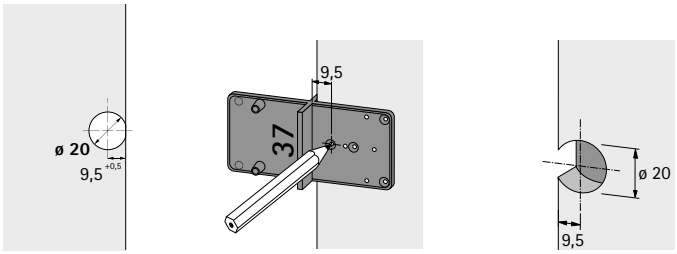

	Practica	Accura	BlueJig FB
Strona	1219 - 1220	1221 - 1222	1223 - 1225
Do montażu	Frontów: ▸ Szuflad ArciTech ▸ Szuflad InnoTech ▸ Szuflad MultiTech ▸ Systema Top 2000 - ramy na teczki zawieszane oraz szuflady do szaf kartotekowych	Systema Top 2000 Piórniki	Elementów mocujących front i relingów do: ▸ Szuflad ArciTech ▸ Szuflad InnoTech ▸ Szuflad MultiTech

Kątownik

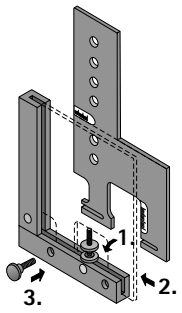

- Kątownik do łączenia z szablonami Practica do:
  - ArciTech / InnoTech / MultiTech
  - Systema Top 2000 kontener / ramy na teczki zawieszane / szuflada do szaf kartotekowych
- Aluminium

Art. nr	j.op.
0 078 093	1 szt.

Practica do ArciTech

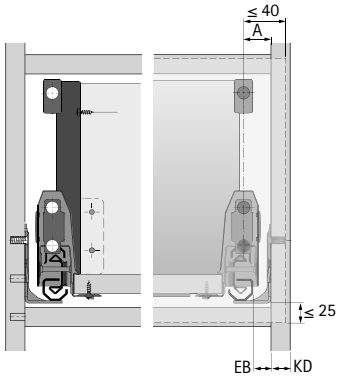

- Do zamocowania elementów mocujących front przy:
  - Szufladzie ArciTech, szuflada niska / wysoka
  - Szufladzie ArciTech z relingiem z 2 poziomem relingów
- Zakres regulacji:
  - Boczne nałożenie frontu: do – 5 mm, do + 19 mm
  - Wysokość frontu: od dolnej krawędzi dna szuflady do + 25 mm
- Aluminium
- Akcesoria - wiertła z tuleją, patrz strona 1254

Art. nr	j.op.
9 128 172	1 szt.

Practica do InnoTech

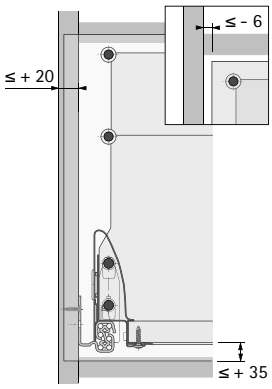

- Do zamocowania elementów mocujących front przy:
  - Szufladzie InnoTech niska / wysoka
  - Szufladzie InnoTech z relingiem z 2 poziomem relingów
- Zakres regulacji:
  - Boczne nałożenie frontu: do – 6 mm, do + 20 mm
  - Wysokość frontu: od dolnej krawędzi dna szuflady do + 35 mm
- Aluminium
- Akcesoria - wiertła z tuleją, patrz strona 1254

Art. nr	j.op.
0 013 392	1 szt.

Practica do MultiTech

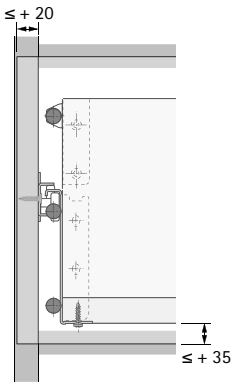

- Do zamocowania elementów mocujących front przy:
  - Szufladzie MultiTech, wysokośc 54, 86, 118, 150 i 214 mm
  - Szufladzie MultiTech z relingiem
- Zakres regulacji:
  - Boczne nałożenie frontu: do + 20 mm
  - Wysokość frontu: od dolnej krawędzi dna szuflady do + 35 mm
- Aluminium
- Akcesoria - wiertła z tuleją, patrz strona 1254

Art. nr	j.op.
0 079 637	1 szt.

Practica do Systema Top 2000, kontener, EB 292 / 392

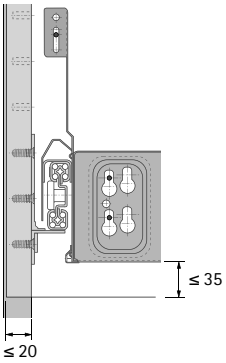

- Do zamocowania elementów mocujących front przy:
  - Systema Top 2000, szuflada stalowa, szerokość zabudowy 292 mm, głębokość zabudowy 530 i 730 mm
  - Systema Top 2000, szuflada stalowa, szerokość zabudowy 392 mm, głębokość zabudowy 530 i 730 mm
  - Systema Top 2000, stalowa szuflada ze wspornikami frontu
- Zakres regulacji:
  - Boczne nałożenie frontu: do + 20 mm
  - Wysokość frontu: od dolnej krawędzi dna szuflady do + 35 mm
- Aluminium
- Akcesoria - wiertła z tuleją, patrz strona 1255

Art. nr	j.op.
0 010 794	1 szt.

Practica do Systema Top 2000, ramy na teczki zawieszane

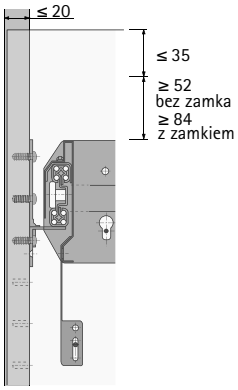

- Do zamocowania elementów mocujących front przy:
  - Systema Top 2000, rama na teczki zawieszane, głębokość korpusu 400 mm oraz 600 mm
  - Systema Top 2000, rama na teczki zawieszane ze wspornikami frontu
- Zakres regulacji:
  - Boczne nałożenie frontu: do + 20 mm
  - Wysokość frontu: od górnej krawędzi ramy + 52 mm do + 87 mm
  - Wysokość frontu przy wbudowanym zamku: od górnej krawędzi ramy + 84 mm do + 119 mm
- Aluminium
- Akcesoria - wiertła z tuleją, patrz strona 1255

Wygięcie prowadnicy	Art. nr	j.op.
13	**0 010 796**	1 szt.
22	**0 010 798**	1 szt.

Practica do Systema Top 2000, szuflada do szaf kartotekowych

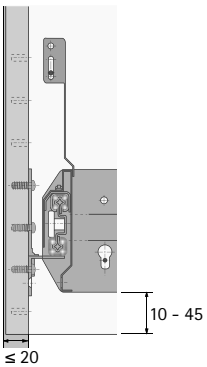

- Do zamocowania elementów mocujących front przy:
  - Systema Top 2000, szuflada do szaf kartotekowych, głębokość korpusu 400 mm i 600 mm
  - Systema Top 2000, szuflada do szaf kartotekowych ze wspornikami frontu
- Zakres regulacji:
  - Boczne nałożenie frontu: do + 20 mm
  - Wysokość frontu: od dolnej krawędzi dna szuflady + 10 mm do + 45 mm
- Aluminium
- Akcesoria - wiertła z tuleją, patrz strona 1255

Wygięcie prowadnicy	Art. nr	j.op.
13	**0 010 795**	1 szt.
22	**0 010 797**	1 szt.

Szablony do nawierceń

- **Accura**
- **Do Systema Top 2000, piórnik**

- Do wykonania nawierceń pod trzpienie do mocowania frontu piórnika Systema Top 2000
- Szablon do nawierceń wykonany z aluminium
- Dla szerokości zabudowy 392 mm (kontener standardowy) oraz 292 mm (kontener wąski)
- Regulacja bocznego nałożenia frontu w zakresie 13 - 19 mm
- Dodatkowe umiejscowienie ograniczników dla frontów wpuszczanych (szczelina 2,5 mm)
- Pozycja osi otworu pod cylinder ryglowy
- Pozycja osi otworu pod wkręt mocujący cylinder ryglowy
- Wiertło z tuleją - minimalne zużycie wiertła, ponieważ nie dochodzi do kontaktu ostrzy skrawających z szablonem
- Szybkie i dokładne ustawienie frontu dzięki przestawnym ogranicznikom
- Akcesoria - wiertła z tuleją, patrz strona 1255

Artykuł	Art. nr	j.op.
Szablon do frontów Accura do Systema Top 2000, piórnik, z 3 ogranicznikami	**0 022 555**	1 szt.

Schemat nawierceń

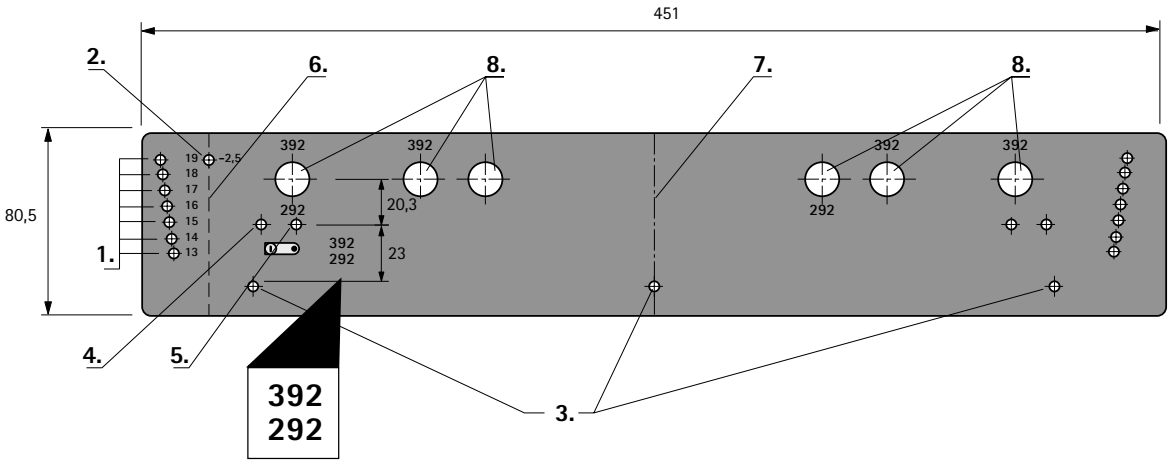

1. Ogranicznik bocznego nałożenia frontu 13 do 19 mm
2. Ogranicznik frontu wpuszczanego, szczelina 2,5 mm
3. Ogranicznik dolnej krawędzi frontu
4. Wiercenie pod cylinder ryglowy
5. Wiercenie pod wkręt mocujący cylinder ryglowy
6. Wewnętrzna krawędź boku korpusu
7. Oś piórnika
8. Wiercenia dla wiertła z tuleją

Szablon do frontów Systema Top 2000

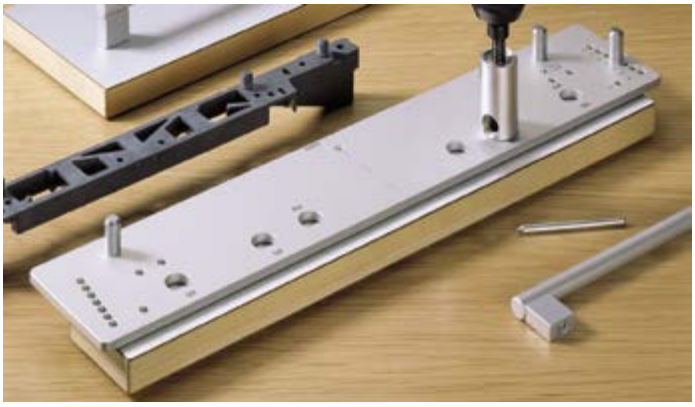

Schematy nawierceń dla szerokości zabudowy 392 mm

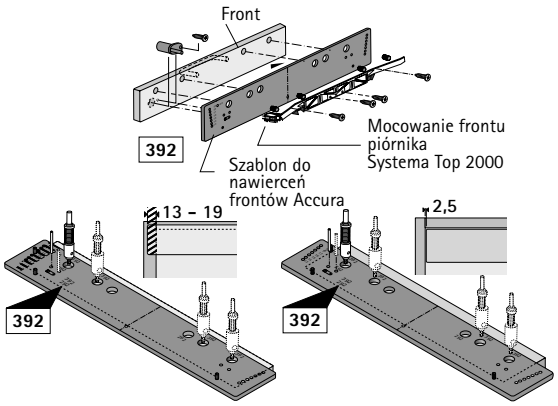

Schematy nawierceń dla szerokości zabudowy 292 mm

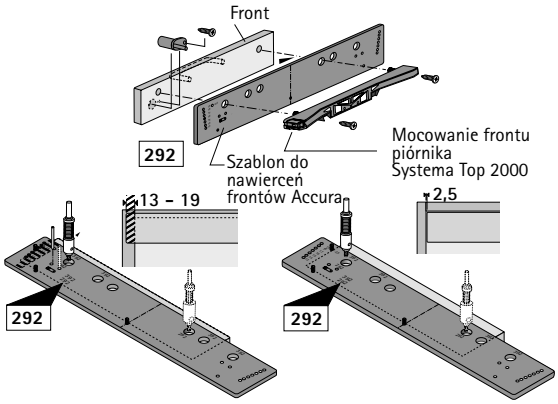

BlueJig AT

- Do wyznaczenia osi otworów pod elementy mocujące front do szuflad ArciTech
- Stal

Art. nr	j.op.
9 145 156	2 szt.

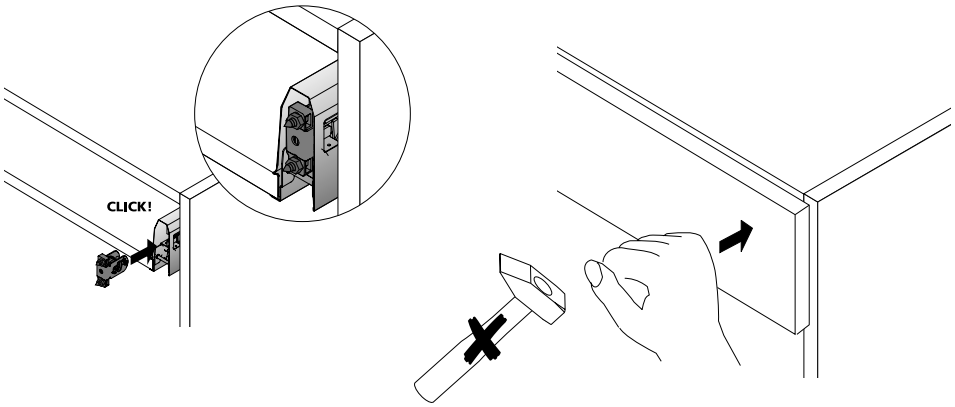

BlueJig IT

- Do wyznaczenia osi otworów pod elementy mocujące front do szuflad InnoTech
- Tworzywo sztuczne / stal

Art. nr	j.op.
0 078 097	2 szt.

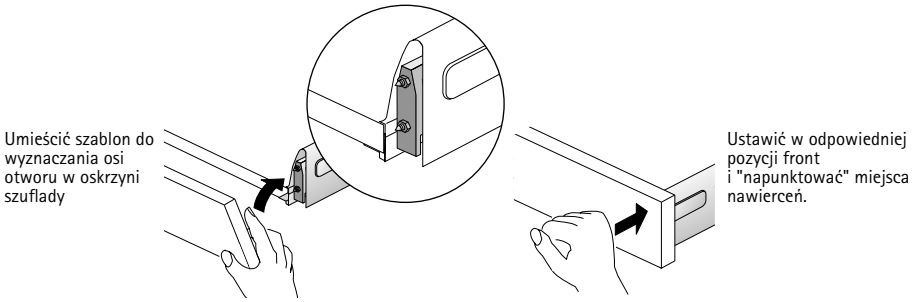

BlueJig MT

- Do wyznaczenia osi otworów pod elementy mocujące front do szuflad MultiTech
- Tworzywo sztuczne / stal

Art. nr	j.op.
0 051 425	2 szt.

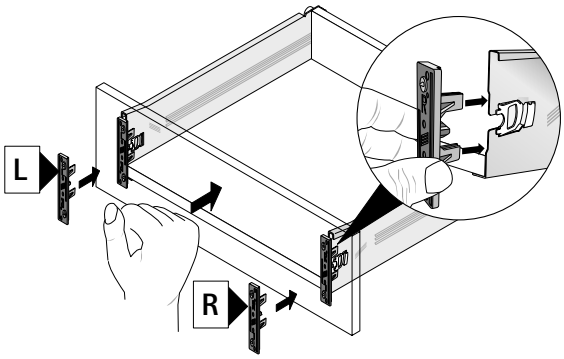

BlueJig IT / MT Reling

- Do wyznaczenia osi otworów pod mocowanie relingu do szuflad InnoTech / MultiTech
- Aluminium / stal

Art. nr	j.op.
0 048 437	1 szt.

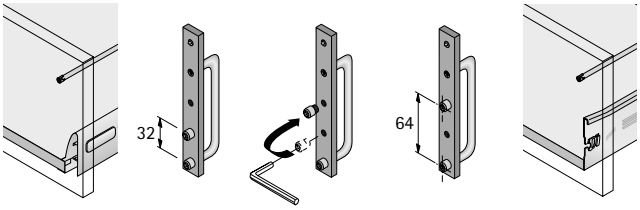

InnoTech

MultiTech

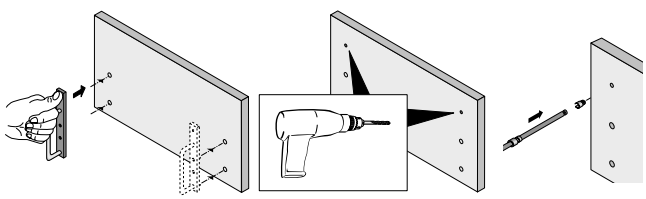

	Szablon do wyznaczenia osi otworu	DrillJig Zawiasy	BlueJig Zawiasy
Strona	1227	1228 - 1229	1230 - 1231
Do montażu	Zawiasów w połączeniu z DrillJig Zawiasy oraz BlueJig Zawiasy	Zawiasów, prowadników	Zawiasów, prowadników

- **Szablon do wyznaczenia osi otworu**
- **Szablon do wyznaczenia osi otworu pod puszkę zawiasu**

Szablon do nawierceń i szablon do wyznaczania osi otworu

- Ułatwia wyznaczenie wierceń pod puszkę zawiasu, również przy późniejszym montażu drzwi
- Do umieszczenia w nawierceniach pod prowadniki lub rzędzie nawierceń w Systemie 32
- Aby wykonać wiercenie pod puszkę zawiasu należy ustawić na wyznaczonej linii DrillJig Zawiasy lub szablon do wyznaczania osi otworu BlueJig Zawiasy
- Tworzywo sztuczne, kolor czarny

Art. nr	j.op.
9 078 866	1 szt.

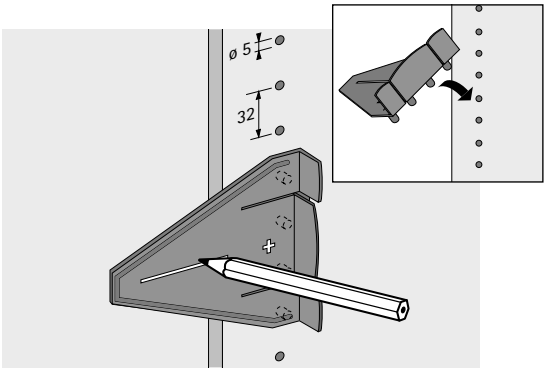

- Do precyzyjnego montażu zawiasów w produkcji seryjnej lub jednostkowej oraz w miejscu montażu mebli
- Precyzyjne, czyste, prostopadłe wiercenie
- Wiertła pokryte węglikami spiekanymi
- Nie występuje cofanie się wiertła przy rozpoczęciu wiercenia
- Precyzyjne, czyste wiercenia pod zawiasy i prowadniki
- Do wiertarek ręcznych lub wkrętarek akumulatorowych
- DrillJig Zawiasy można stosować do następujących zawiasów i prowadników:
  - Sensys, Intermat, SlideOn, Selekta Pro 2000
  - Prowadniki krzyżakowe System 8099
  - Prowadniki krzyżakowe System 9000
  - Prowadniki krzyżakowe System 2006

Komplet składa się z:
- 1 szt. korpusu do nawierceń pod zawiasy
- 1 szt. korpusu do nawierceń pod prowadniki
- 1 szt. trzpienia napędowego
- 1 szt. wiertła ø 35 mm (zamontowane)
- 2 szt. wiertła ø 10 / 2,5 mm (zamontowane)

Artykuł	Art. nr	j.op.
Szablon do nawierceń DrillJig Zawiasy, wiertła ø 35 mm / 2 x ø 10 mm	**0 020 165**	1 kpl.
Szablon do nawierceń DrillJig Zawiasy, wiertła ø 35 mm / 2 x ø 2,5 mm	**0 046 413**	1 kpl.

Akcesoria / Części zapasowe

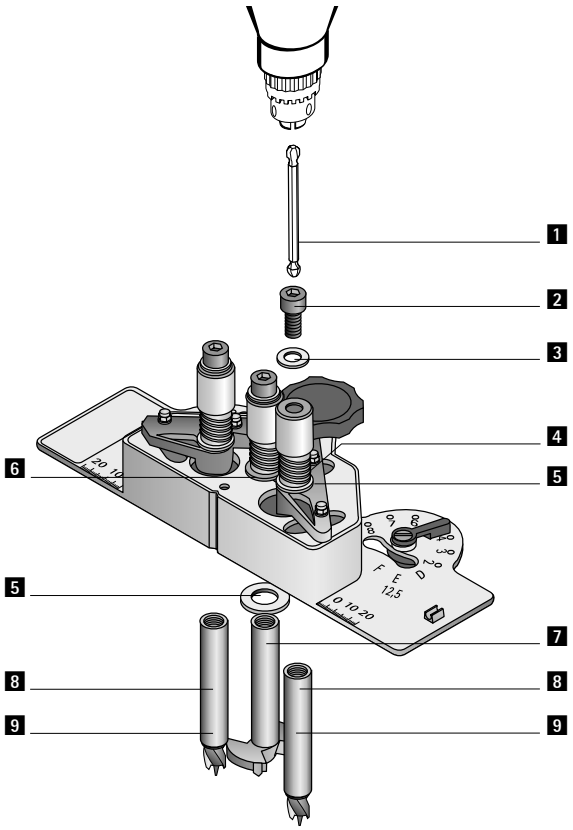

Pozycja na liście + nazwa artykułu	Art. nr	j.op.
Korpus do nawierceń pod prowadniki	**0 020 130**	1 szt.
1 Trzpień napędowy	**0 020 695**	1 szt.
2 Śruba imbusowa M8 x 16 DIN 912	**0 020 689**	1 szt.
3 Podkładka 8,4 DIN 125 do DrillJig Zawiasy oraz DrillJig Złącze	**9 131 491**	1 szt.
4 Sprężyna do DrillJig Zawiasy oraz DrillJig Złącza	**9 131 488**	1 szt.
5 Podkładka 12 x 18 x 0,5 DIN 988 do DrillJig Zawiasy oraz DrillJig Złącza	**9 131 492**	1 szt.
6 Tuleja DrillJig Zawiasy oraz DrillJig Złącza	**9 131 487**	1 szt.
7 Wiertło ø 35 mm	**0 020 688**	1 szt.
8 Wiertło ø 10 mm	**0 020 687**	1 szt.
9 Wiertło ø 2,5 mm	**0 046 085**	1 szt.

Wiercenie pod zawiasy

Wiercenie pod prowadniki

Ustawienia

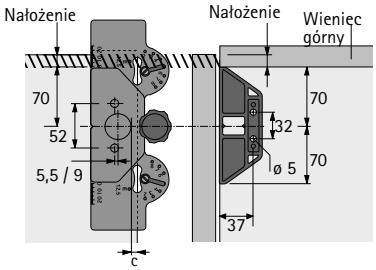

Nałożenie drzwi na wieniec górny lub dolny można zaznaczyć dokładnie na podziałce:
Nałożenie przy drzwiach nakładanych: do + 24 mm
Szczelina przy drzwiach wpuszczanych: do – 3 mm

Ustawienia

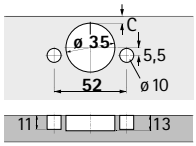

Rozstaw nawierceń
TH 53 / TH 43 / Flash / THFix
Sensys, Intermat, SlideOn

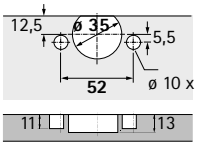

Rozstaw nawierceń T23
Selekta Pro 2000

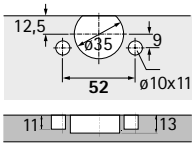

Rozstaw nawierceń T23/9
Selekta Pro 2000

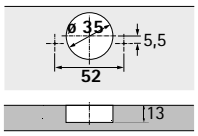

Rozstaw nawierceń
TH 52 / TH 42
Sensys, Intermat, SlideOn

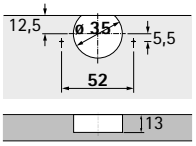

Rozstaw nawierceń T22
Selekta Pro 2000

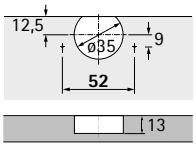

Rozstaw nawierceń T22/9
Selekta Pro 2000

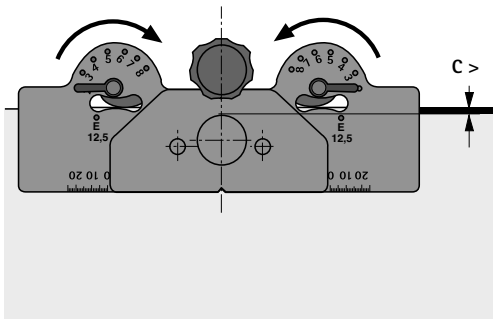

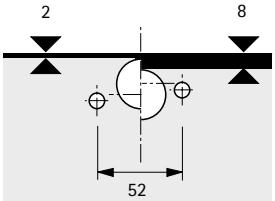

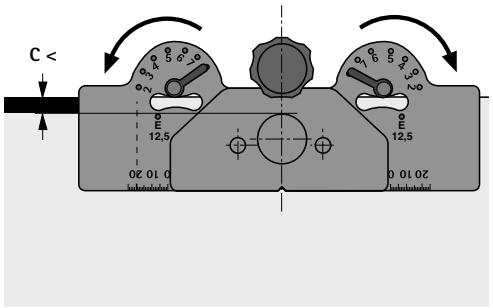

BlueJig Zawias

- Idealne do użycia w miejscu pracy w trakcie montażu
- Do wyznaczenia osi otworu zawiasów (rozstaw TH) i prowadników krzyżakowych
- Do frontów nakładanych, częściowo nakładanych (przegroda środkowa) i wpuszczanych
- Osobne miejsca do wyznaczania osi otworów umożliwiają dodatkowo montaż prowadnika krzyżakowego System 9000 z asymetrycznie zamontowanymi wkrętami do płyt wiórowych
- Tworzywo sztuczne, kolor niebieski

Art. nr	j.op.
0 045 150	1 szt.

Pozycja osi otworu dla zawiasów z rozstawem TH

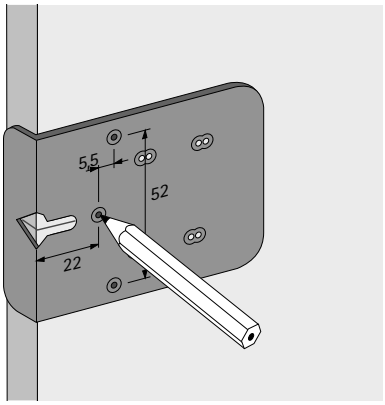

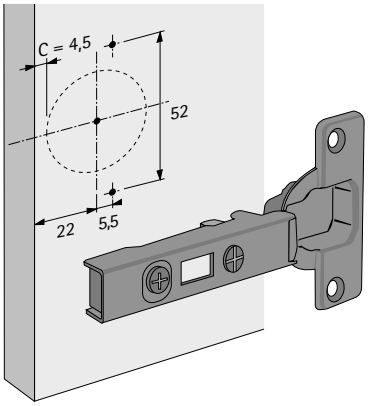

Pozycja osi otworu dla prowadnika krzyżakowego przy frontach nakładanych / częściowo nakładanych (przegroda środkowa)

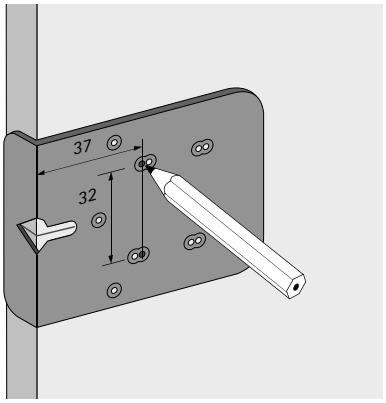

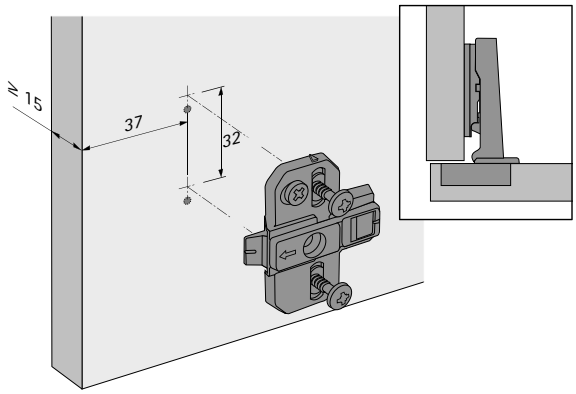

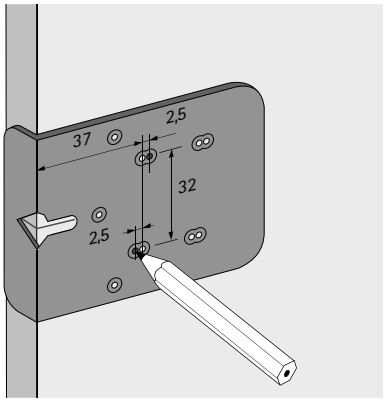

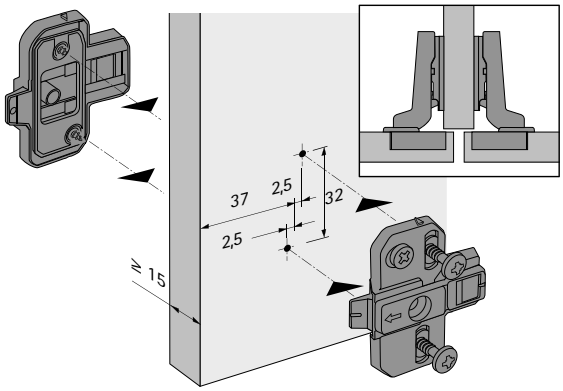

Pozycja osi otworu dla prowadnika krzyżakowego przy froncie wpuszczanym (grubość płyty 19 mm)

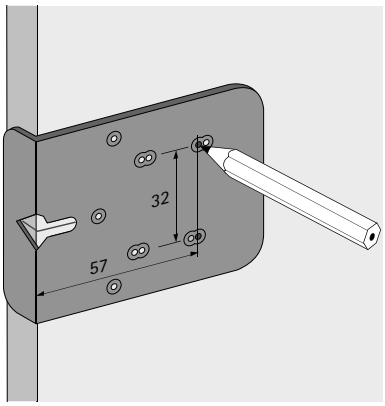

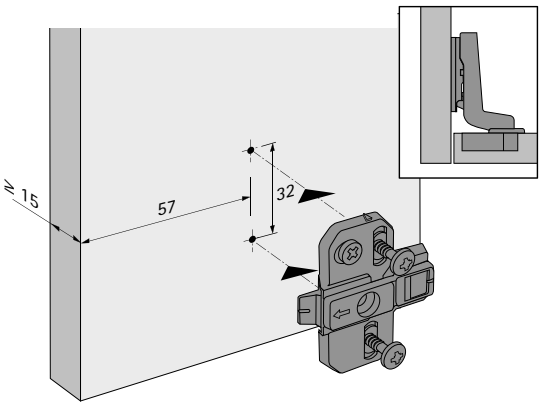

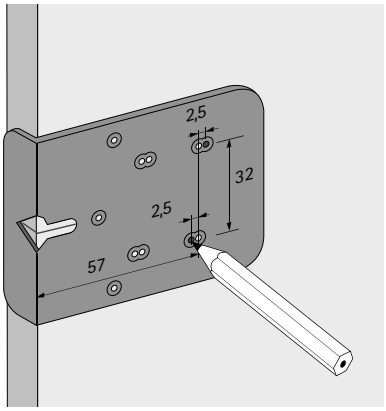

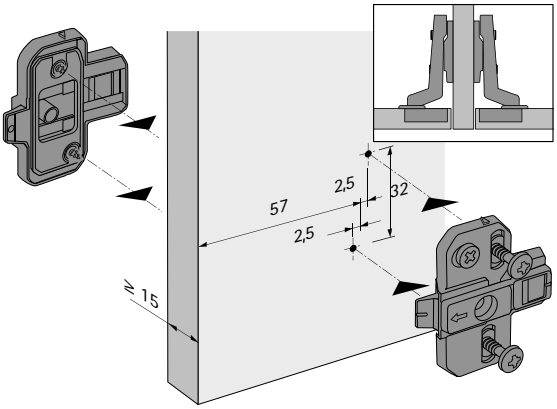

	DrillJig Złącza	BlueJig Trzpienie	Szablon EverFix
Strona	1234 - 1235	1236 - 1237	1238
Do montażu	Złączy ▸ VB 18 / 19 / 20 / 21 ▸ VB 35 ▸ VB 36 ▸ VB 135 ▸ VB 54 / 16 Toolex ▸ VB 54 / 19 Toolex ▸ VB 54 / 23 E Toolex	Stalowych trzpieni do złączy Rastex	Złączy EverFix

Szablon do nawierceń Lift Advanced

1238

Okuć do klap Lift Advanced

- Do precyzyjnego montażu złączy w produkcji seryjnej lub jednostkowej
- Precyzyjne, czyste, prostopadłe wiercenie
- Wiertła pokryte węglikami spiekanymi
- Nie występuje cofanie się wiertła przy rozpoczęciu wiercenia
- System 32: wiercenia ø 5 mm, odstęp 32 mm, odległość od przedniej krawędzi 37 mm
- Do rozbudowy przegrody
- Do wiertarek ręcznych lub wkrętarek akumulatorowych
- Do grubości płyty 16 i 19 mm
- Do montażu następujących okuć:
  - Złączy mimośrodowych VB 18 / 19 / 20 / 21 / 35 / 35M / 36 / 36M
  - Złącza VB 135
  - Złączy do półek VB 54 – 16 / 19 / 23 E Toolex

Komplet składa się z:
- 1 szt. korpusu do nawierceń pod złącza
- 1 szt. korpusu do nawierceń pod trzpienie
- 1 szt. wiertła ø 10 mm (zamontowane)
- 1 szt. wiertła ø 20 mm (zamontowane), do VB 35 / 35M / 36 / 36M oraz VB 135 lub 1 wiertło ø 30 mm (zamontowane), do VB 18 / 19 / 20 / 21
- 1 szt. trzpienia napędowego

Artykuł	Art. nr	j.op.
Szablon do nawierceń DrillJig Złącza, wiertło ø 20 mm	**0 020 166**	1 kpl.
Szablon do nawierceń DrillJig Złącza, wiertło ø 30 mm	**9 131 494**	1 kpl.

Akcesoria

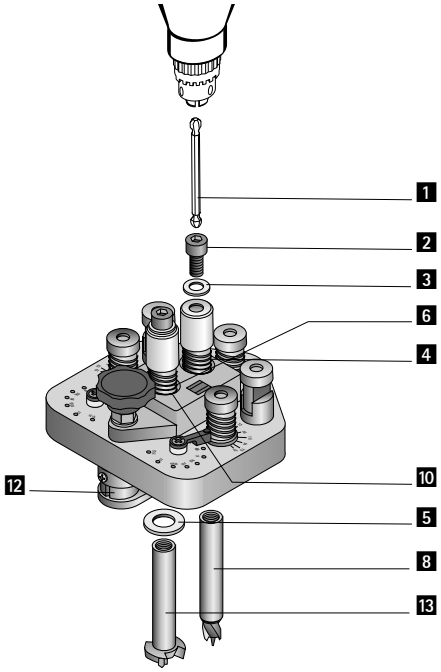

Pozycja na liście + nazwa artykułu	Art. nr	j.op.
Korpus do nawierceń pod trzpienie	**0 020 131**	1 szt.
1 Trzpień napędowy	**0 020 695**	1 szt.
2 Śruba imbusowa M8 x 16 DIN 912	**0 020 689**	1 szt.
3 Podkładka 8,4 DIN 125 do DrillJig Zawiasy oraz DrillJig Złącze	**9 131 491**	1 szt.
4 Sprężyna do DrillJig Zawiasy oraz DrillJig Złącza	**9 131 488**	1 szt.
5 Podkładka 12 x 18 x 0,5 DIN 988 do DrillJig Zawiasy oraz DrillJig Złącza	**9 131 492**	1 szt.
6 Tuleja DrillJig Zawiasy oraz DrillJig Złącza	**9 131 487**	1 szt.
8 Wiertło ø 10 mm	**0 020 687**	1 szt.
10 Podkładka 12 x 18 x 1,2 DIN 988 do DrillJig Złącza	**9 131 493**	1 szt.
12 Płytka ustalająca do DrillJig Zawiasy / Złącza	**9 131 489**	1 szt.
13 Wiertło ø 18 mm do złącza do półek VB 54 Toolex	**0 020 168**	1 szt.
13 Wiertło ø 20 mm do VB 35 / 35M, VB 36 / 36M, VB 135	**0 020 686**	1 szt.
13 Wiertło ø 30 mm do VB 18, VB 19, VB 20, VB 21	**0 020 167**	1 szt.

Wiercenie pod złącza mimośrodowe

Wiercenie pod złącza mimośrodowe

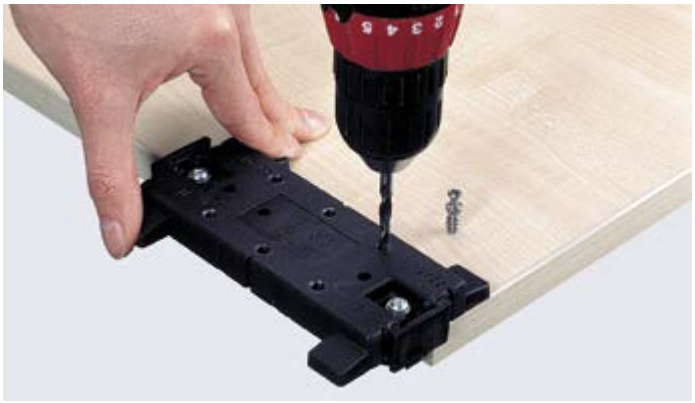

Opis szablonu

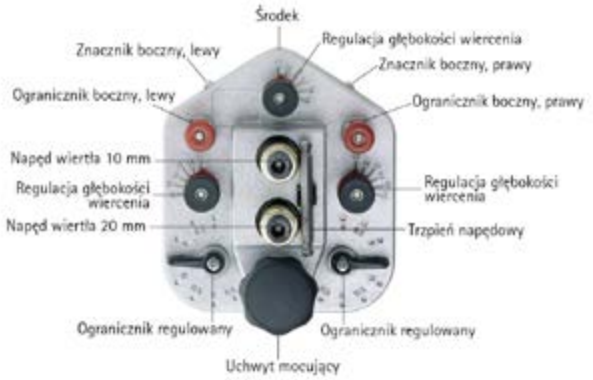

Przyłożenie szablonu do nawierceń

Ustawienie rozstawu nawierceń

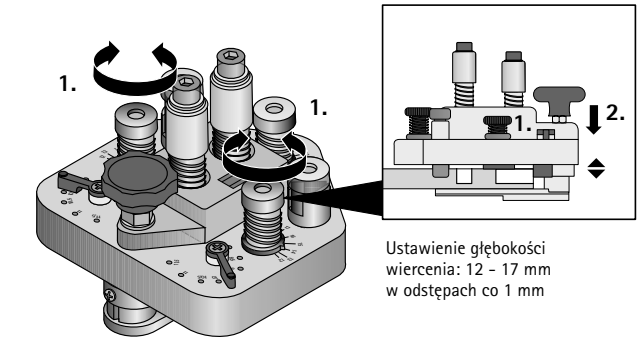

Ustawienie głębokości wiercenia: 12 - 17 mm w odstępach co 1 mm

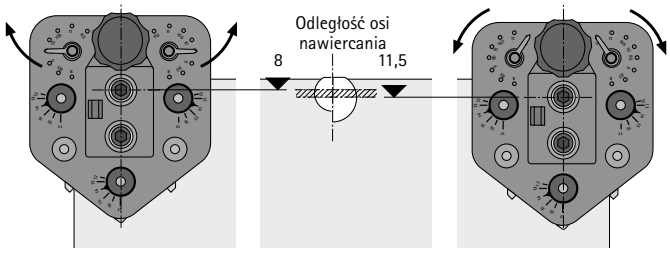

Ustawienie odległości osi nawiercania: 8 - 11,5 mm w odstępach co 0,5 mm

Ustawienie rozstawu nawierceń

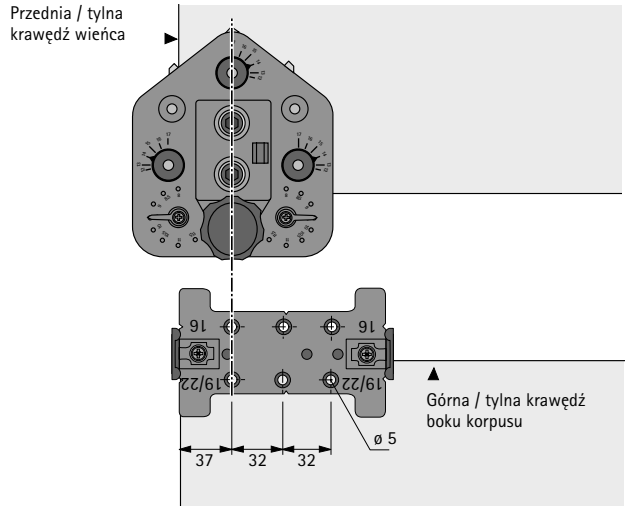

- Do wiercenia czołowego pod stalowe trzpienie:
  - Rastex 15 z trzpieniem o długości części zaciskowej 20 mm = odległość osi otworu od krawędzi 24 mm
  - Rastex 15 z trzpieniem o długości części zaciskowej 30 mm = odległość osi otworu od krawędzi 34 mm
  - Rastex 25 z trzpieniem o długości części zaciskowej 24,5 mm = odległość osi otworu od krawędzi 33,5 mm
- Praktyczne ustawienie szablonu w stosunku do wykonanych nawierceń pod Rastex dzięki 2 traserom, średnica 15 i 25 mm
- Z elementami dystansowymi dla grubości płyty 15 / 16, 18 / 19 oraz 21 / 22 mm
- Przystosowany do wykonania wierceń pod kołki drewniane
- Tworzywo sztuczne z tulejkami wiertarskimi z hartowanej stali

Komplet składa się z:
- 2 elementów dystansowych
- 2 traserów
- 1 szablonu

Art. nr	j.op.
9 079 402	1 szt.

Szablon do nawierceń BlueJig Trzpienie

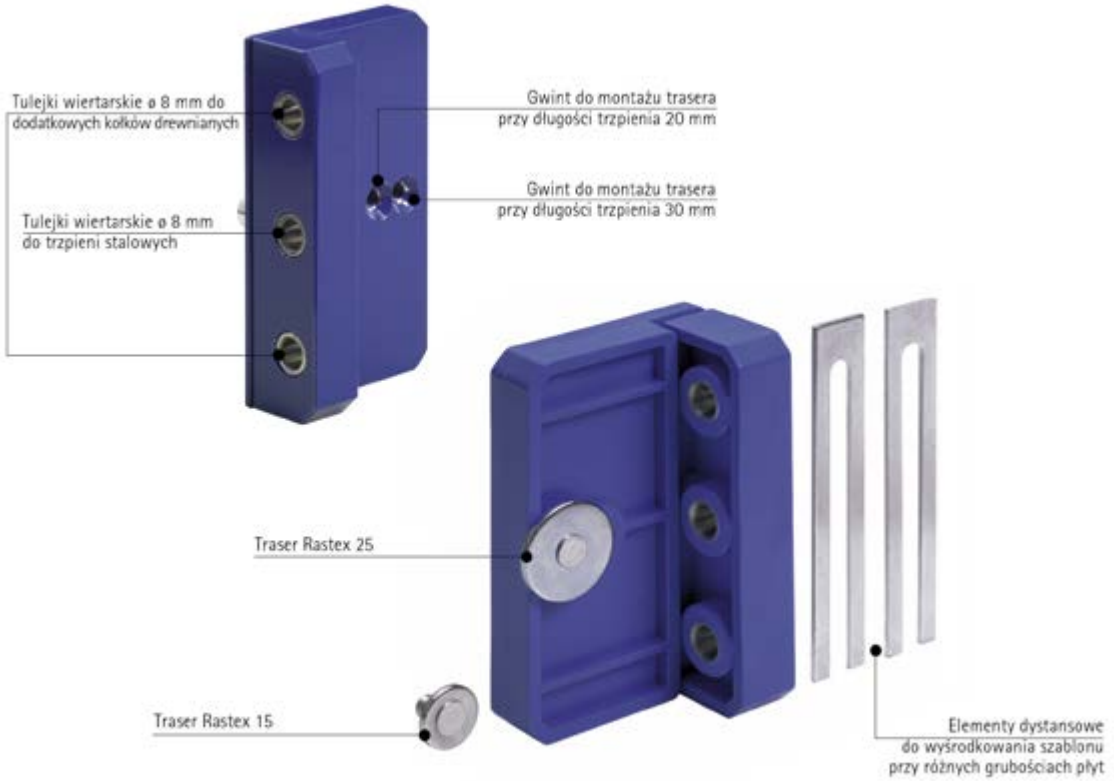

Zaznaczenie pozycji złącza VB

Zaznaczenie pozycji złącza VB

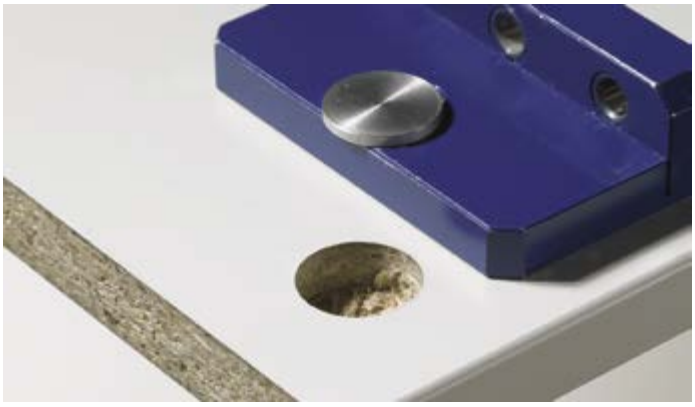

Rozstaw nawierceń pod Rastex 15 (grubość przegrody 16 mm)

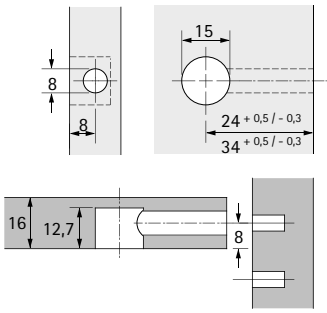

Rozstaw nawierceń pod Rastex 15 (grubość przegrody 19 mm)

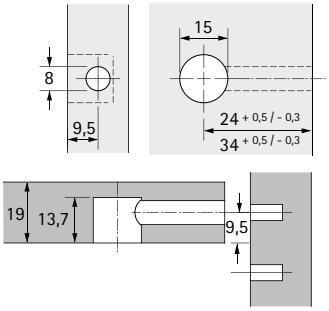

Rozstaw nawierceń pod Rastex 15 (grubość przegrody 22 mm)

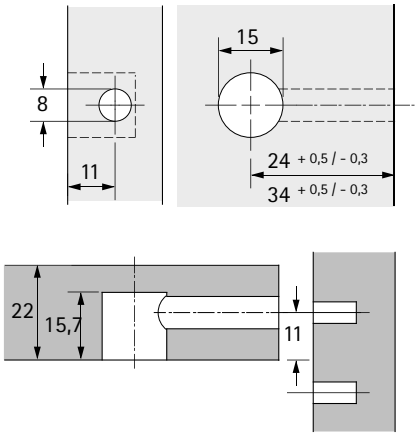

Rozstaw nawierceń pod Rastex 25

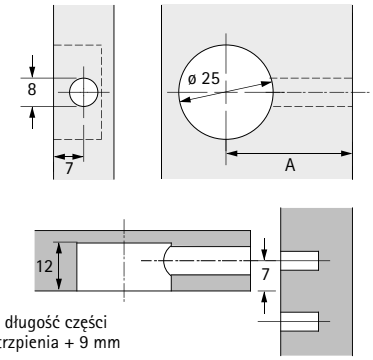

Wymiar A = długość części zaciskowej trzpienia + 9 mm

Szablon do wyznaczania osi otworu do EverFix

- Do wyznaczania osi otworu do złączy EverFix
- Stal ocynkowana

Art. nr	j.op.
0 079 692	1 szt.

Szablon do nawierceń LiftAdvanced

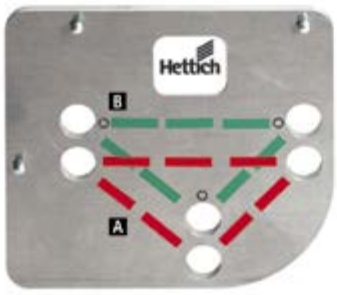

- Do wykonania wierceń pod okucia do klap Lift Advanced
- A: Rozstaw nawierceń dla przechodzących boków korpusu
- B: Rozstaw nawierceń dla przechodzącego wieńca górnego
- Akcesoria - wiertła z tuleją, patrz strona 1254

Art. nr	j.op.
9 131 495	1 szt.

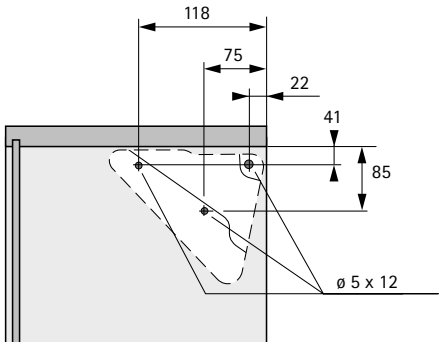

	BlueJig Uchwyty	BlueJig Quadro EB 20 Start /EB 20	BlueJig FR / MultiTech
	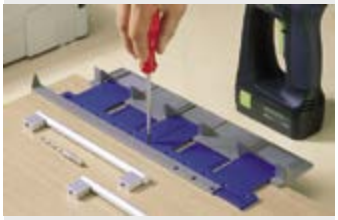		
Strona	1241 - 1242	1243 - 1244	1245
Do montażu	Uchwytów i gałek	Prowadnic Quadro do szuflad drewnianych	Szyn korpusowych FR, szyn korpusowych MultiTech

- Dwustronny, 2-płaszczyznowy szablon do wyznaczania osi otworu
- Do zaznaczania osi otworów w Systemie 32 pod uchwyty (rozstaw nawierceń 32 - 320 mm) i gałki
- Zakres regulacji:
  - Odległość bocznej krawędzi frontu do pierwszego wiercenia pod uchwyt 10 - 334 mm
  - Odległość górnej/dolnej krawędzi frontu do uchwytu 20 - 65 mm
- Tworzywo sztuczne, kolor szary / niebieski

Art. nr	j.op.
0 048 771	1 szt.

BlueJig Uchwyty

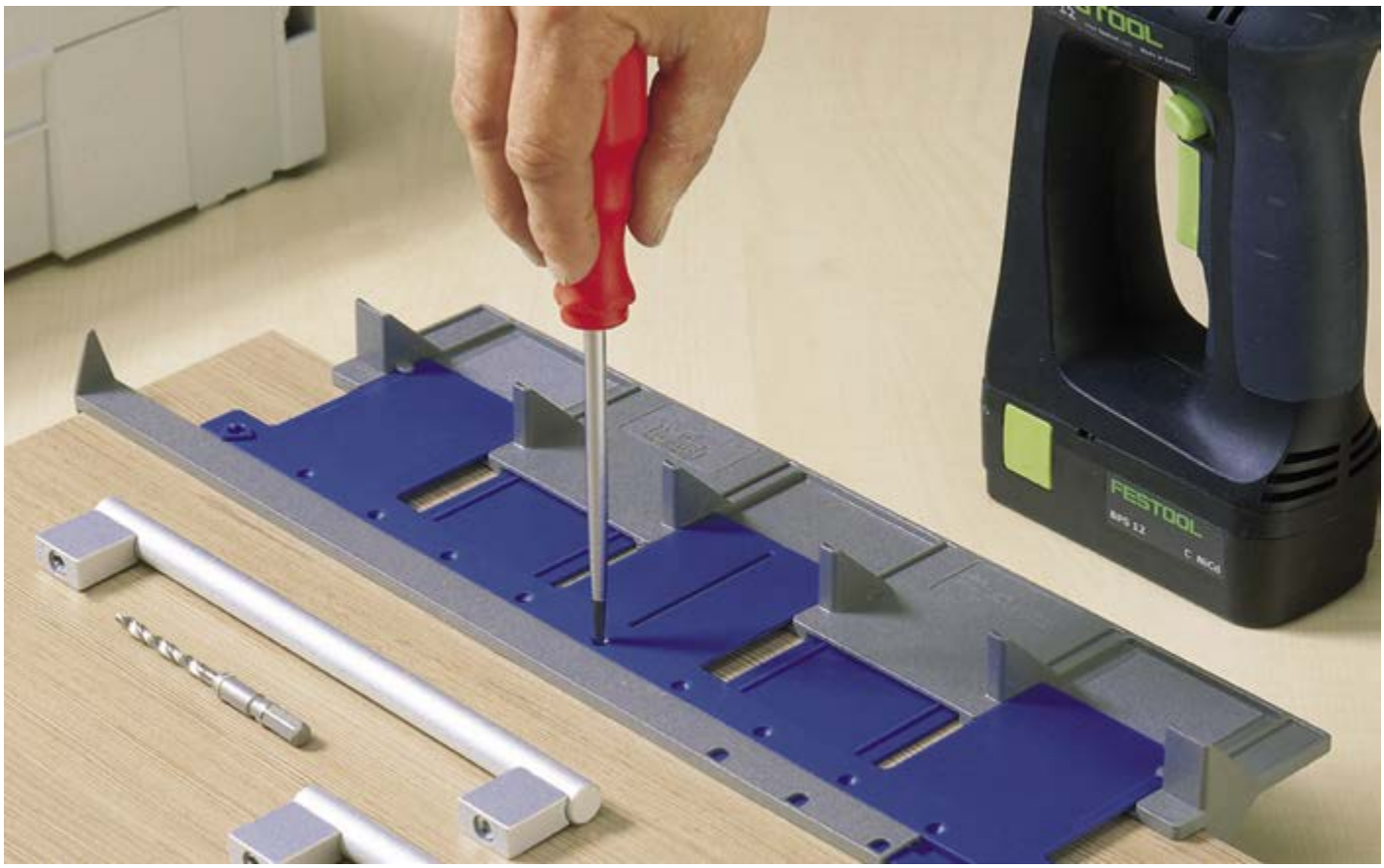

Montaż

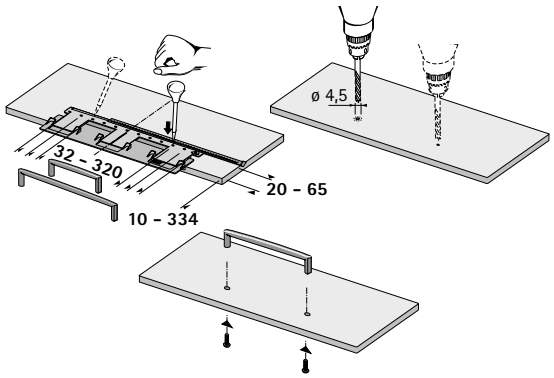

Ustawienie w poziomie 10 - 334 mm

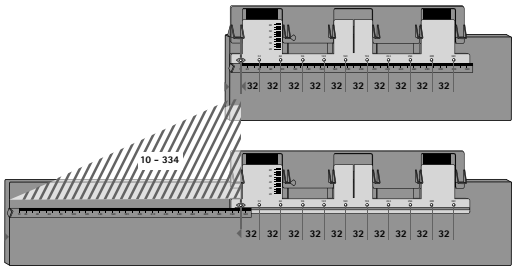

Rozstaw nawierceń pod uchwyty 32 - 320 mm

Wzór do obliczeń

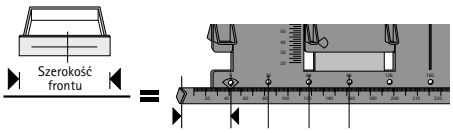

Odległość bocznej krawędzi frontu
do wiercenia mocującego gałkę
≥ 10 mm / ≤ 334 mm

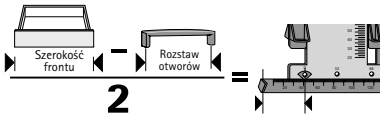

Odległość bocznej krawędzi frontu
do pierwszego wiercenia mocującego uchwyt
≥ 10 mm / ≤ 334 mm

Ustawienie w pionie 20 - 65 mm

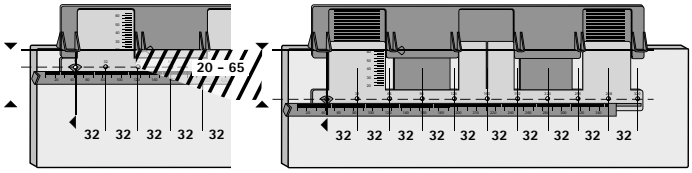

- **BlueJig Quadro EB 20 Start, EB 20**
- **Do montażu prowadnic Quadro w szufladach drewnianych**

BlueJig Quadro EB 20 Start / BlueJig Quadro EB 20

Quadro EB 20 Start
- Do wykonania wiercenia pod haczyki C przy prowadnicy Quadro do szuflad drewnianych
- Do wyznaczania osi otworów ø 8 mm do zatrzasków do półek wysuwnych / szuflad drewnianych z dnem łączonym stykowo
- Tworzywo sztuczne, kolor czarny z tulejką wiertarską z hartowanej stali
- Akcesoria - wiertło kręte, patrz strona 1255

Quadro EB 20
- Do wykonania wiercenia pod haczyki C przy prowadnicy Quadro do szuflad drewnianych
- Ustala położenie
  - Zatrzasków do szuflad drewnianych i półek wysuwnych
  - Haczyków C do mocowania prowadnicy do ścianki tylnej
  - Tylnych ograniczników do wciskania
- Tworzywo sztuczne z tulejkami wiertarskimi z hartowanej stali
- Akcesoria - wiertło kręte, patrz strona 1255

Artykuł	Art. nr	j.op.
1 BlueJig Quadro EB 20 Start	**9 084 515**	1 szt.
2 BlueJig Quadro EB 20	**0 044 777**	1 szt.

Szuflada drewniana z dnem wpuszczanym

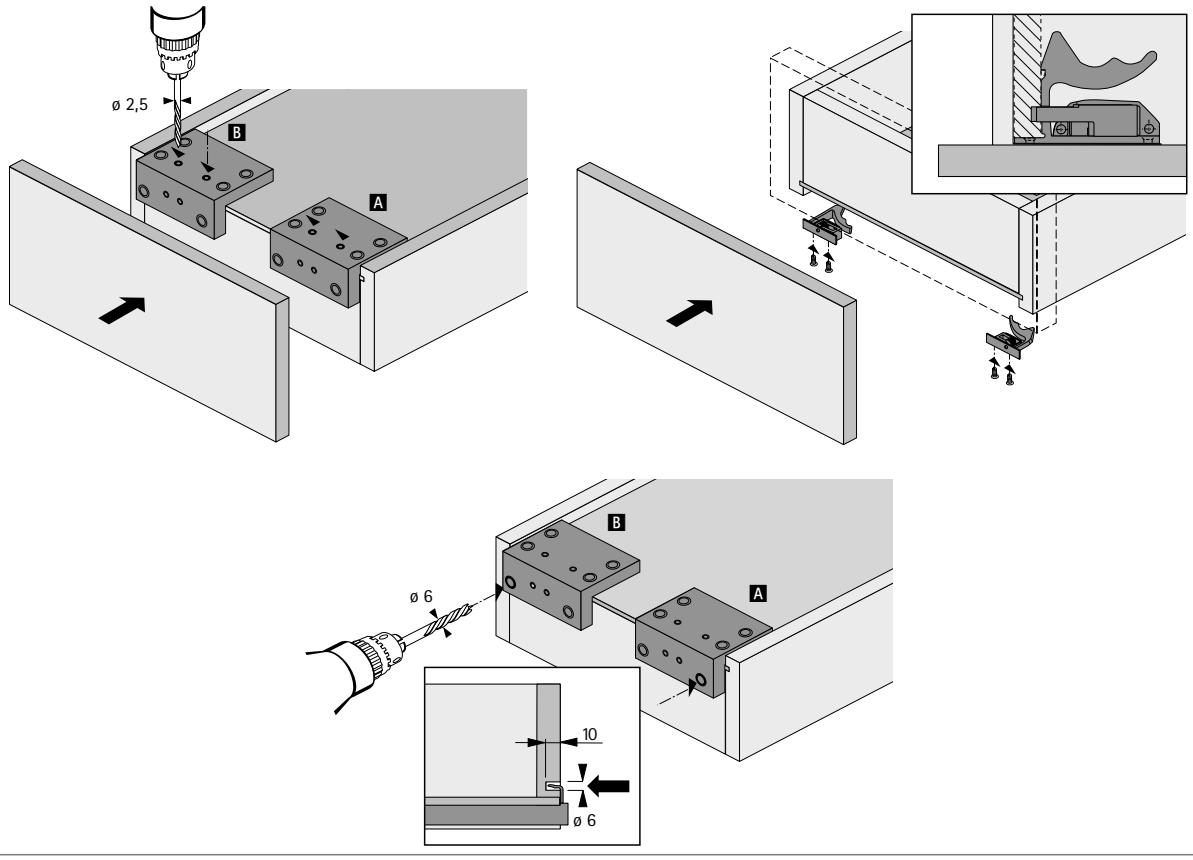

Półka wysuwna

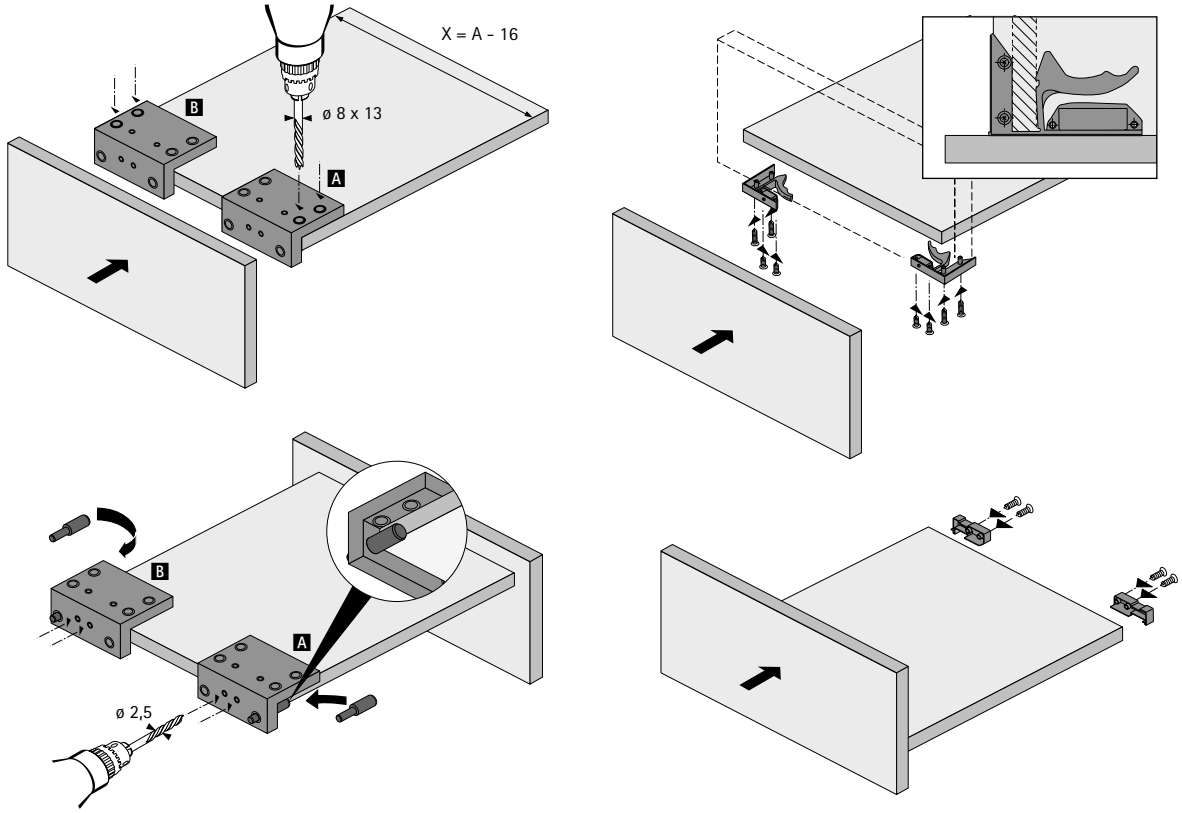

Szuflada drewniana z dnem łączonym stykowo

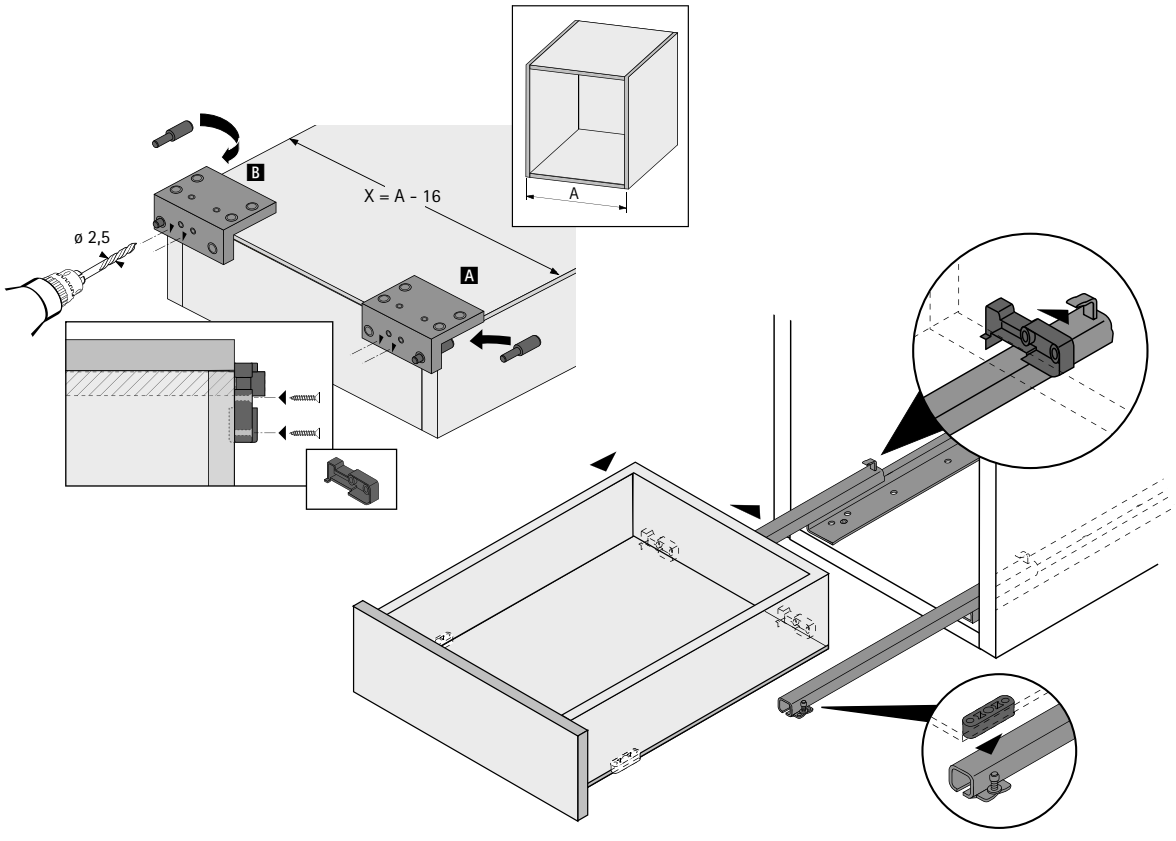

Do szyn korpusowych FR i MultiTech

- Do szybkiego i precyzyjnego montażu szyn korpusowych FR i MultiTech
- Do zastosowania z rzędem nawierceń (System 32) lub do bezpośredniego montażu

Art. nr	j.op.
1 008 289	1 szt.

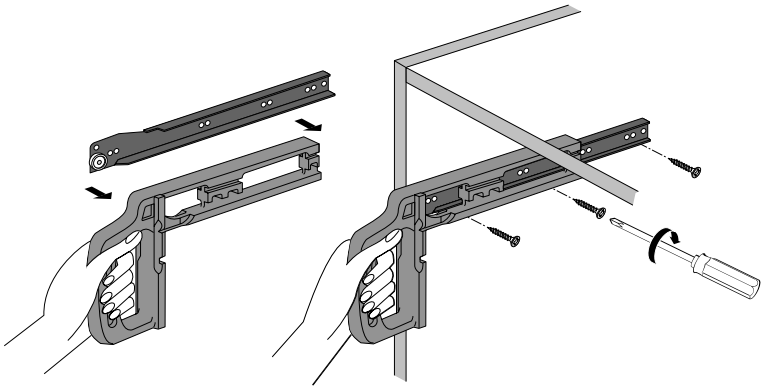

	Szablon Push to open do wyznaczania osi otworu	Szablon Easys do nawierceń korpusu	Szablon Easys do nawierceń frontów
Strona	1248	1248	1249
Do montażu	Zestawu akcesoriów Push to open do ArciTech	Zestawu do montażu profili lub uchwytu montażowego oraz do zaznaczenia miejsca wykonania otworu do przeprowadzenia przewodów w dół	Odbojnika mocowanego we froncie

Szablon do nawierceń EB

1249

Stabilizatora szuflad InnoTech

Szablon Push to open do wyznaczania osi otworu do szuflad ArciTech

- Do wyznaczania osi otworów dla zestawu akcesoriów Push to open do prowadnicy Actro z Push to open (art. nr 9 123 076)

Art. nr	j.op.
9 135 492	1 szt.

Szablon Easys do nawierceń korpusu

- Do nawiercenia otworów pod zestaw do montażu profili lub pod uchwyt montażowy
- Do zaznaczenia miejsca wykonania otworu do przeprowadzenia przewodów w dół

Art. nr	j.op.
9 086 400	1 szt.

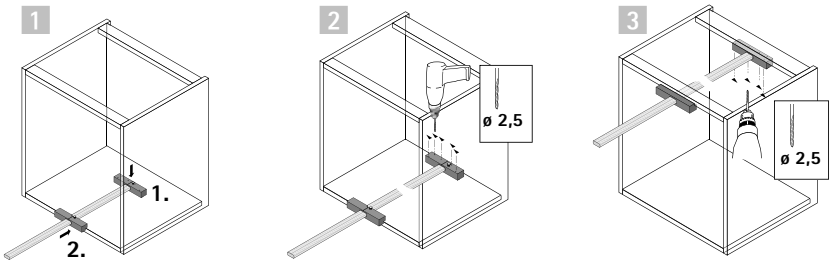

Szablon Easys do nawierceń frontów

- Do wykonania otworu pod odbojnik mocowany we froncie (Art. nr. 9 082 365) do systemu Easys

Art. nr	j.op.
9 110 645	1 szt.

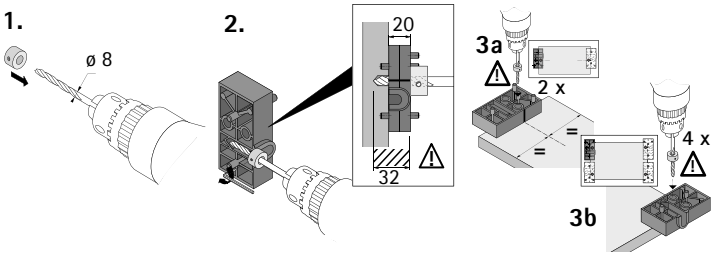

Szablon do nawierceń EB do stabilizatora szuflad InnoTech

- Szablon do wykonania nawierceń pod mocowanie stabilizatora szuflad InnoTech (Art. nr 9 079 333)
- Tworzywo sztuczne, kolor biały

Szerokość zabudowy mm	Art. nr	j.op.
9,5 / 10,5	**9 080 312**	1 szt.
12,5	**9 080 311**	1 szt.

	Do prowadników liniowych System 8099 (Sensys)	Do elementów mocujących reling / front ArciTech	Do elementów mocujących front MultiTech
Strona	1251	1251	1251
Do montażu	Prowadników liniowych System 8099 z mimośrodową regulacją wysokości	Elementów mocujących front dla wysokości oskrzyni 78 / 94 / 126 mm oraz elementów mocujących front do relingu wzdłużnego	Elementów mocujących front MultiTech

Do prowadników Sensys, elementów mocujących front / elementów mocujących front do relingu do ArciTech, elementów mocujących front do MultiTech

Przyrząd do wbijania prowadników liniowych System 8099 (Sensys)

- Przyrząd do wbijania prowadników liniowych System 8099 z mimośrodową regulacją wysokości

Art. nr	j.op.
9 102 188	1 szt.

Przyrząd do wbijania elementów mocujących front ArciTech

- Do wbicia elementu mocującego front w szufladach ArciTech

Wersja	Art. nr	j.op.
Wysokość oskrzyni 78 mm	**9 127 212**	1 szt.
Wysokość oskrzyni 94 / 126 mm	**9 127 211**	1 szt.

Przyrząd do wbijania elementu mocującego front do relingu wzdłużnego ArciTech

- Do wbicia elementu mocującego front do relingu wzdłużnego w szufladach ArciTech

Art. nr	j.op.
9 140 129	1 szt.

Przyrząd do wbijania elementów mocujących front MultiTech

- Do montażu wbijanych elementów mocujących front MultiTech

Opis	Art. nr	j.op.
Szablon do wbijania elementów mocujących front MultiTech 54	**0 079 564**	1 szt.
Szablon do wbijania elementów mocujących front MultiTech 86 / 118 / 150 / 214	**0 040 133**	1 szt.

Specjalne wiertła do drewna do zastosowania z szablonami do nawierceń dla uzyskania idealnego efektu. Do zastosowania z systemem szablonów do nawierceń Accura, szablonem do nawierceń Exakta i BlueJig Trzpienie oraz do wiertarek ręcznych i stacjonarnych. Firma Hettich oferuje praktyczne wiertła do drewna, które sprawdzą się w każdej sytuacji.

Wiertła ze stali szybkotnącej HSS do wiercenia otworów przez hartowane tulejki wiertarskie.

Wiertła z tuleją ulegają minimalnemu zużyciu, ponieważ nie dochodzi do kontaktu ostrzy skrawających z szablonem.

Końcówka do wkręcania i wykręcania haków do wkrętarki akumulatorowej.

Wiertło do drewna z chwytem cylindrycznym do wiertarek stacjonarnych i ręcznych.

Przegląd

Wiertła do drewna z chwytem cylindrycznym
Wiertła z węglików spiekanych, wiertło kręte, wiertła z tuleją, wiertło stopniowe **1254 – 1255**

Wiertła do drewna z chwytem sześciokątnym
Wiertła do drewna, wiertło kręte, wiertło centrujące, pogłębiacz **1256 – 1257**

Zestaw wierteł i bitów oraz końcówka do wkręcania haków z chwytem sześciokątnym **1256 – 1257**

Wiertło z tuleją

- Minimalne zużycie wiertła, ponieważ nie dochodzi do kontaktu ostrzy skrawających z szablonem
- Tuleja zapewnia dokładne prowadzenie wiertła
- Regulowany ogranicznik głębokości wiercenia
- Do zastosowania z szablonami do nawieceń Accura (patrz strony 1205 - 1213), Practica (patrz strony 1219 - 1220), Lift Advanced (patrz strona 1238)

Opis	Średnica mm	Art. nr	j.op.
Wiertło z tuleją	3	**0 078 095**	1 szt.
Wiertło z tuleją	5	**0 070 268**	1 szt.
Wiertło z tuleją	8	**0 046 084**	1 szt.
Wiertło z tuleją	10	**0 078 096**	1 szt.
Wiertło zapasowe bez tulei	3	**0 079 004**	1 szt.
Wiertło zapasowe bez tulei	5	**0 070 269**	1 szt.
Wiertło zapasowe bez tulei	8	**0 046 628**	1 szt.
Wiertło zapasowe bez tulei	10	**0 079 005**	1 szt.

Wiertło stopniowe / Pierścień nastawczy

- Wiertło stopniowe HSS ø 5 mm / ø 7mm
- Zastosowanie do śrub łączących Direkta 2, patrz strona 1108

Opis	Art. nr	j.op.
Pierścień nastawczy	**0 024 838**	1 szt.
Wiertło stopniowe	**0 019 446**	1 szt.

Wiertło do drewna z chwytem cylindrycznym

- **Wiertła do wiertarek ręcznych i stacjonarnych**
- **Wiertła z węglików spiekanych, wiertło kręte HSS**

Wiertła z węglików spiekanych

- Do wiertarek ręcznych i stacjonarnych

Średnica mm	Średnica chwytu	Długość mm	Artykuł	Art. nr	j.op.
3	3	46	do EverFix	**0 046 088**	1 szt.
5	5	70	do EverFix	**0 046 083**	1 szt.
6	6	70		**0 046 082**	1 szt.
8	8	70		**0 046 081**	1 szt.
10	10	70	do VB 16, VB 18 / 19 / 20 / 21 oraz VB 36 / 36 M	**0 046 079**	1 szt.
12	12	70	do EverFix	**0 044 756**	1 szt.
15	10	90	do Rastex 15	**0 044 757**	1 szt.
18	10	90	do VB 54 Toolex	**0 046 087**	1 szt.
19	10	90		**0 046 078**	1 szt.
20	10	90	do VB 35 / 35 M, VB 36 / 36 M, VB 135, VB 160	**0 046 077**	1 szt.
22,3	10	90		**0 046 076**	1 szt.
24	10	90		**0 046 075**	1 szt.
25	10	90	do Rastex 25	**0 046 074**	1 szt.
26	10	90		**0 046 073**	1 szt.
30	10	90	do VB 18 / 19 / 20 / 21	**0 046 072**	1 szt.
35	10	90	do AVB 4, AVB 5	**0 046 071**	1 szt.
40	10	90		**0 046 086**	1 szt.

Wiertło kręte ze stali szybkotnącej (HSS)

- ø 5 mm
- Długość 90 mm
- Do wiercenia otworów przez hartowane tulejki wiertarskie ø 5 mm, np. szablon do nawierceń Accura do uchwytów oraz Exakta patrz strona 1211 / 1214

Art. nr	j.op.
0 044 766	1 szt.

Wiertła do drewna z chwytem sześciokątnym

- **Do wiertarek ręcznych i stacjonarnych**
- **Wiertła do drewna, kręte, centrujące oraz pogłębiacz**

Wiertła do drewna

- Chwyt sześciokątny
- Długość całkowita każdego wiertła 50 mm

Komplet składa się z:
- 1 szt. wiertła ø 3 mm
- 1 szt. wiertła ø 4 mm
- 1 szt. wiertła ø 5 mm
- 1 szt. wiertła ø 6 mm
- 1 szt. wiertła ø 8 mm

Art. nr	j.op.
0 062 002	1 kpl.

Wiertło kręte

- Wiertło HS
- Chwyt sześciokątny
- Długość całkowita 50 mm

Średnica mm	Art. nr	j.op.
5	**0 062 005**	1 szt.
8	**0 062 006**	1 szt.

Wiertło centrujące

- Wiertło HS
- Niklowane
- Chwyt sześciokątny
- Długość całkowita 112 mm

Średnica mm	Art. nr	j.op.
3	**0 062 001**	1 szt.
5	**0 062 000**	1 szt.

Pogłębiacz

- Wiertło HS
- ø 15 mm
- Dla średnicy wiercenia 5 - 10 mm, 90°
- Chwyt sześciokątny
- Długość całkowita 50 mm

Art. nr	j.op.
0 062 003	1 szt.

Wiertła do drewna z chwytem sześciokątnym

- **Do wiertarek ręcznych i stacjonarnych**
- **Zestaw wierteł i bitów, końcówka do wkręcania haków**

Zestaw wierteł i bitów

Komplet składa się z:
- 5 szt. wierteł do drewna ø 3, 4, 5, 6 oraz 8 mm
- 1 szt. pogłębiacza 16,5 mm
- 3 szt. bitów Pozidrive, PZ 1, 2 oraz 3
- 6 szt. bitów Torx T 10, 15, 20, 25, 30, 40
- 1 szt. adaptera sześciokątnego
- 1 szt. torby z materiału ze szlufką paska

Art. nr	j.op.
9 079 408	1 kpl.

Końcówka do wkręcania haków

- Do wkręcania haków w ścianę za pomocą wkrętarki akumulatorowej
- HS
- ø 18 mm
- Z chwytem sześciokątnym
- Długość całkowita 45 mm

Art. nr	j.op.
0 062 004	1 szt.