HÄFELE

HÄFELE DLA PRZEMYSŁU

PRODUKTY, TECHNOLOGIA, INNOWACJE.

www.hafele.pl

SPIS TREŚCI

Oferujemy nie tylko produkty dla przemysłu meblarskiego, ale nasze doświadczenie, wysoką jakość obsługi oraz innowacyjność w tworzeniu nowych rozwiązań meblowych.

Zawiasy Metalla

ROZDZIAŁ

01

Slide On	06
Slide On do ramek alu	10
Slide On Push	12
Prowadniki	14
Mini Slide On	15
Mini Slide On do drzwi szklanych	17
Prowadniki Mini Slide On	19
Mini Key Hole	20
Prowadniki Key Hole	21
Mini Key Hole	22
Clip	23
Clip do ramek alu	26
Clip Push	28
Prowadniki Clip Push	30
Clip z hamulcem	31
Clip z hamulcem do ramek alu	33
Prowadniki Clip z hamulcem	34
Clip z hamulcem	35
Mini Clip z hamulcem	37

Prowadnice

ROZDZIAŁ

02

Favorit	40

Podnośniki

ROZDZIAŁ

05

Podnośniki i rozwórki gazowe	57

Szuflady

ROZDZIAŁ

03

System jednościennych boków szuflad	47

Zamki

ROZDZIAŁ

06

Zamek meblowy	60
Zamek centralny	61

Zatrzaski

ROZDZIAŁ

04

Magnetyczne Push	51
Bez magnesu	54

01

ZAWIASY METALLA

Metalla Clip z hamulcem

Cechy:
- zawiasy z wbudowanym hamulcem lub bez można ze sobą łączyć przy jednych drzwiach
- oszczędność czasu dzięki technice szybkiego montażu drzwi
- wygodna regulacja szerokości szczeliny w 3 płaszczyznach za pomocą mimośrodu (z odpowiednim prowadnikiem)
- początek amortyzowania przy zamykaniu już przy kącie otwarcia 40°
- solidny, niewrażliwy na niską temperaturę spowalniacz
- schemat wierceń 45/9,5, 48/6 i 52/5,5

Metalla Clip / Mini

Cechy:
- w technice nasuwania (Metalla Slide On) lub oszczędzający czas montaż drzwi w technice szybkiego montażu (Clip)
- wygodna regulacja szerokości szczeliny w 3 płaszczyznach (z odpowiednim prowadnikiem)
- schemat wierceń 45/9,5, 48/6 i 52/5,5 (Metalla Clip) oraz 38/7,5 (Metalla Mini)

Metalla Clip

Metalla Mini

Montaż drzwi do korpusu

Metalla Clip

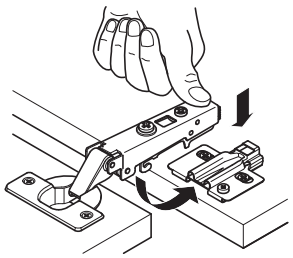

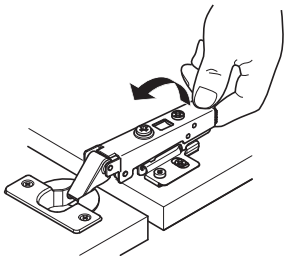

Technika szybkiego montażu

Metalla Slide On

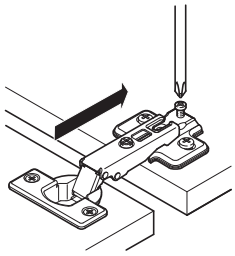

Możliwości regulacji

Metalla Clip

Wartości w nawiasach odnoszą się do Metalla Clip

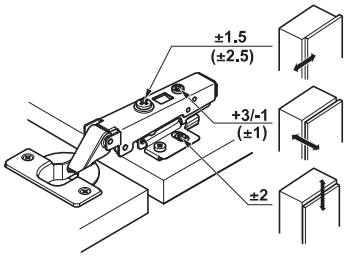

Metalla Slide On

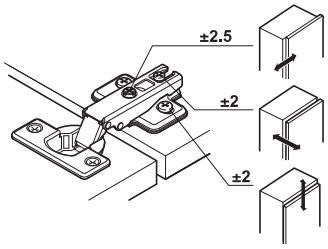

Nałożenie

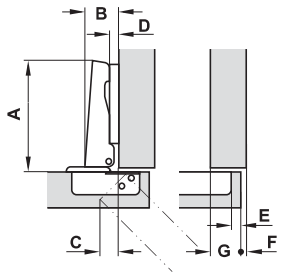

A długość ramienia
B wysokość ramienia
C uskok drzwi
D dystans (prowadnik)
E odległość puszki
F szczelina
G nałożenie drzwi

Rodzaje nałożenia

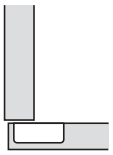

Drzwi nakładane
zawias puszkowy
z prostym ramieniem

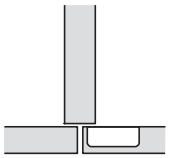

Drzwi nakładane na przegrodzie
zawias puszkowy
z wygiętym ramieniem

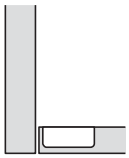

Drzwi wpuszczane
zawias puszkowy
z mocno wygiętym ramieniem

Schematy wierceń do mocowania puszki

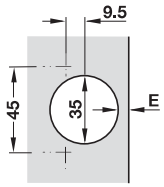

schemat wierceń
45/9,5

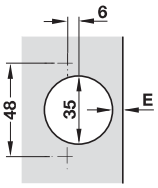

schemat wierceń
48/6

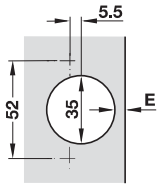

schemat wierceń
52/5,5

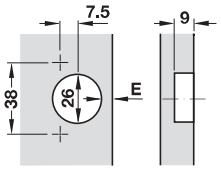

schemat wierceń (Metalla Mini)
38/7,5

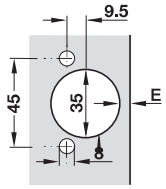

Schemat wierceń
45/ 9,5

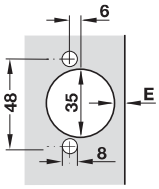

Schemat wierceń
48/ 6

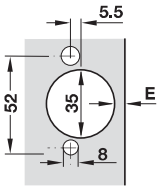

Schemat wierceń
52/ 5,5

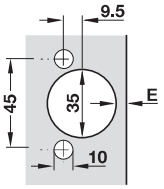

Schemat wierceń
45/ 9,5

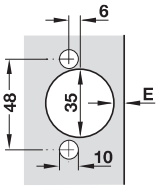

Schemat wierceń
48/ 6

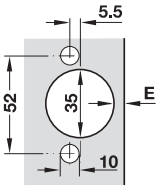

Schemat wierceń
52/ 5,5

Wymiary puszki zawiasów

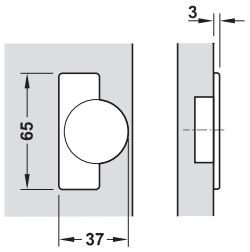

Metalla Clip

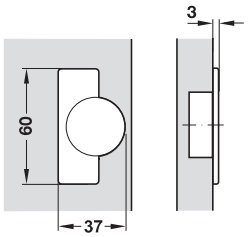

Metalla Slide On

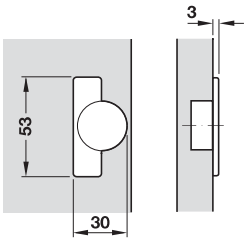

Metalla Mini

Schemat montażu gniazda dla ramek alu

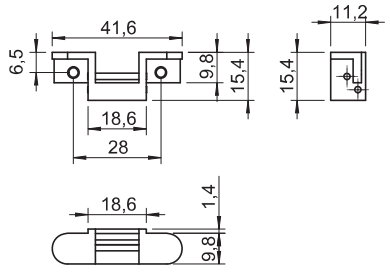

Liczba zawiasów puszkowych na jedne drzwi

Dane w tabeli są orientacyjne.
Zaleca się wykonanie montażu próbnego.
Liczba zawiasów puszkowych na jedne drzwi zależy od:

- szerokości i wysokości drzwi
- ciężaru drzwi
- materiału drzwi

Zgodnie z przykładowym rysunkiem w przypadku drzwi o wysokości 1600 mm i ciężarze 6–9 kg należy zamontować trzy zawiasy puszkowe.

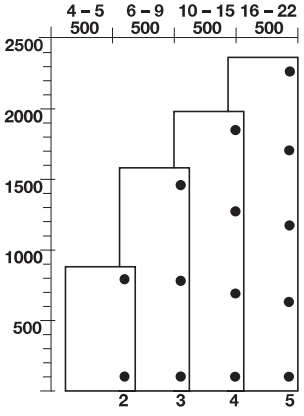

Zawiasy Metalla Slide On

• materiał:	puszka stalowa, ramię stalowe
• wykończenie:	niklowane
• mocowanie puszki:	do przykręcania
• montaż drzwi do korpusu:	technika nasuwania
• regulacja:	regulacja boczna, regulacja wysokości i głębokości
• głębokość nawiercania otworów:	12 mm
• grubość frontów:	14-24 mm
• cechy:	z samoczynnym zamykaniem
• kąt otwarcia:	110°

Zakres dostawy
250 sztuk

Zawias nakładany

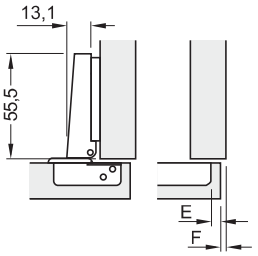

nałożenie drzwi mm

12	13	14	15	16	17	18	19	20	21	22	
						3	4	5	6	7	0
				3	4	5	6	7			2
		3	4	5	6	7					4
3	4	5	6	7							6

odległość puszki E mm — dystans prowadnika mm

schemat wiercenia / mocowanie puszki	45/9.5	48/6	52/5.5
do przykręcania	311.90.520	311.90.500	311.90.503
do wciskania kołek ø 8	311.90.560		
do wciskania kołek ø 10	311.90.590	311.90.550	311.90.570
Easy On			311.90.610

Zawias bliźniaczy

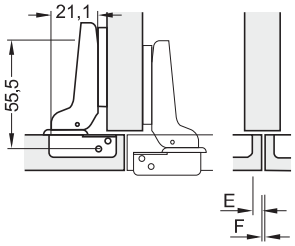

nałożenie drzwi mm

4	5	6	7	8	9	10	11	12	13	14	
						3	4	5	6	7	0
				3	4	5	6	7			2
		3	4	5	6	7					4
3	4	5	6	7							6

odległość puszki E mm — dystans prowadnika mm

schemat wiercenia / mocowanie puszki	45/9.5	48/6	52/5.5
do przykręcania	311.90.521	311.90.501	311.90.504
do wciskania kołek ø 8	311.90.561		
do wciskania kołek ø 10	311.90.591	311.90.551	311.90.571
Easy On			311.90.611

Zawias wpuszczany

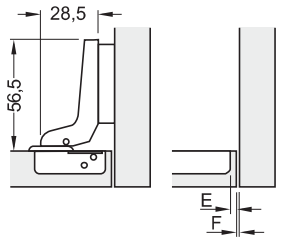

nałożenie drzwi mm

3	2	1	0	-1	-2	-3	-4	-5	
				3	4	5	6	7	0
		3	4	5	6	7			2
3	4	5	6	7					4

odległość puszki E mm — dystans prowadnika mm

schemat wiercenia / mocowanie puszki	45/9.5	48/6	52/5.5
do przykręcania	311.90.522	311.90.502	311.90.505
do wciskania kołek ø 8	311.90.562		
do wciskania kołek ø 10	311.90.592	311.90.552	311.90.572
Easy On			311.90.612

Zawiasy Metalla Slide On

Zawias nakładany 165˚

- materiał: puszka stalowa, ramię stalowe
- wykończenie: niklowane
- mocowanie puszki: do przykręcania
- montaż drzwi do korpusu: technika nasuwania
- regulacja: regulacja boczna, regulacja wysokości i głębokości
- głębokość nawiercania otworów: 12 mm
- grubość frontów: 14-24 mm
- cechy: z samoczynnym zamykaniem

Zakres dostawy
250 sztuk

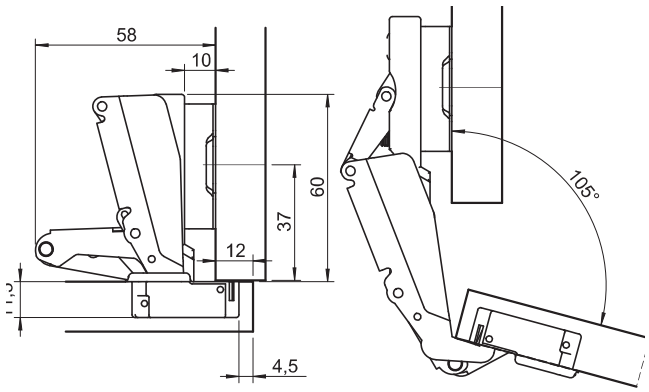

nałożenie drzwi mm

11	12	13	14	15	16	17	18	19	20	21	22	
						3	4	5	6	7	8	0
				3	4	5	6	7	8			2
			3	4	6	7	8					4
3	4	5	6	7	8							6

odległość puszki E mm — dystans prowadnika mm

schemat wiercenia / mocowanie puszki	45/9.5	48/6	52/5.5
do przykręcania	311.93.510	311.93.500	311.93.520
do wciskania kołek ø 10		311.93.580	

Zawias nakładany 30˚

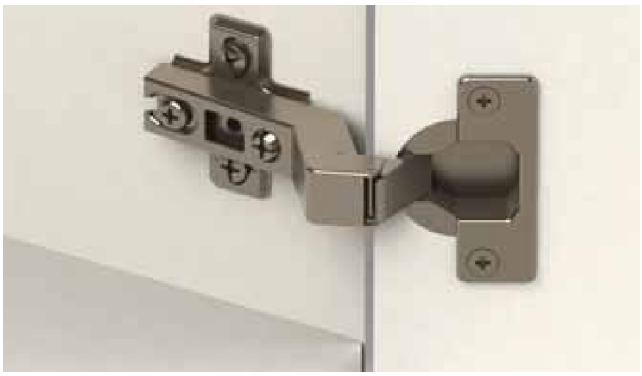

- materiał: puszka stalowa, ramię stalowe
- wykończenie: niklowane
- mocowanie puszki: do przykręcania
- montaż drzwi do korpusu: technika nasuwania
- regulacja: regulacja boczna, regulacja wysokości i głębokości
- głębokość nawiercania otworów: 12 mm
- grubość frontów: 14-24 mm
- cechy: z samoczynnym zamykaniem

Zakres dostawy
250 sztuk

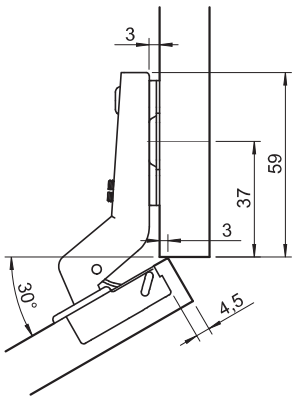

schemat wiercenia / mocowanie puszki	45/9.5	48/6	52/5.5
do przykręcania	311.83.500	311.83.510	311.83.520

Zawias kątowy 45°

- materiał: puszka stalowa, ramię stalowe
- wykończenie: niklowane
- mocowanie puszki: do przykręcania
- montaż drzwi do korpusu: technika nasuwania
- regulacja: regulacja boczna, regulacja wysokości i głębokości
- głębokość nawiercania otworów: 12 mm
- grubość frontów: 14-24 mm
- cechy: z samoczynnym zamykaniem

Zakres dostawy
250 sztuk

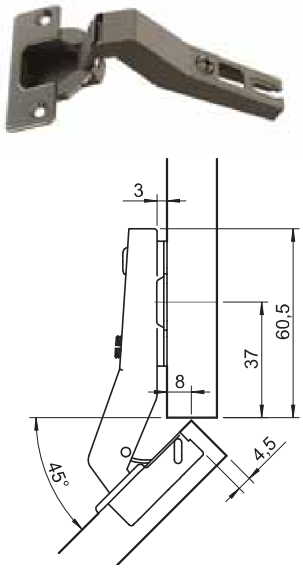

schemat wiercenia / mocowanie puszki	45/9.5	48/6	52/5.5
do przykręcania	311.83.501	311.83.511	311.83.521

Zawias równoległy 90°

- materiał: puszka stalowa, ramię stalowe
- wykończenie: niklowane
- mocowanie puszki: do przykręcania
- montaż drzwi do korpusu: technika nasuwania
- regulacja: regulacja boczna, regulacja wysokości i głębokości
- głębokość nawiercania otworów: 12 mm
- grubość frontów: 14-24 mm
- cechy: z samoczynnym zamykaniem

Zakres dostawy
250 sztuk

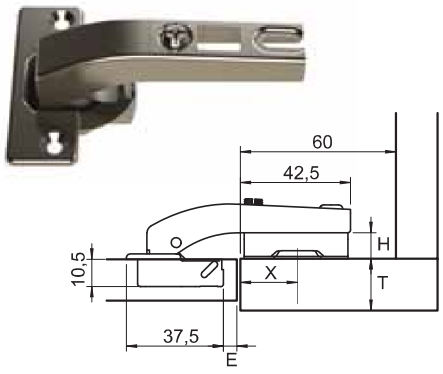

H: wysokość prowadnika
T: grubość drzwi
E: odległość puszki
D: nałożenie drzwi
X: rozmieszczenie otworów do nawiercania pod prowadnik

	E			
H	4	5		
0	20 / 4.8	19 / 4.8		
2	20 / 2.8	19 / 2.8		
4	20 / 0.8	19 / 0.8		
6	20 / -1.2	19 / -1.2		
	X			D

schemat wiercenia / mocowanie puszki	45/9.5	48/6	52/5.5
do przykręcania	311.83.504	311.83.514	311.83.524

Zawias równoległy z krótkim ramieniem 90˚

• materiał:	puszka stalowa, ramię stalowe
• wykończenie:	niklowane
• mocowanie puszki:	do przykręcania
• montaż drzwi do korpusu:	technika nasuwania
• regulacja:	regulacja boczna, regulacja wysokości i głębokości
• głębokość nawiercania otworów:	12 mm
• grubość frontów:	14-24 mm
• cechy:	z samoczynnym zamykaniem

Zakres dostawy
250 sztuk

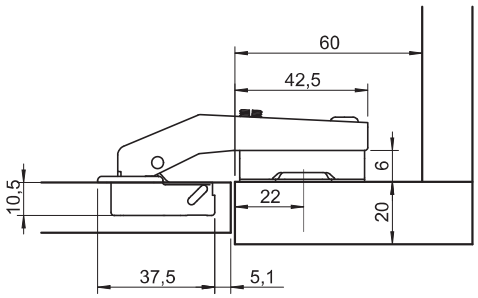

schemat wiercenia / mocowanie puszki	45/9.5	48/6	52/5.5
do przykręcania	311.89.500	311.89.510	311.89.520

Montaż: aby zlicować płaszczyznę wewnętrzną drzwi z powierzchnią wewnętrzną ramiaka stosować wyłącznie prowadnik H0.

Zawias uzupełniający 135˚

• materiał:	puszka stalowa, ramię stalowe
• wykończenie:	niklowane
• mocowanie puszki:	do przykręcania
• montaż drzwi do korpusu:	technika nasuwania
• regulacja:	regulacja boczna, regulacja wysokości i głębokości
• głębokość nawiercania otworów:	12 mm
• grubość frontów:	14-24 mm
• cechy:	z samoczynnym zamykaniem

Zakres dostawy
250 sztuk

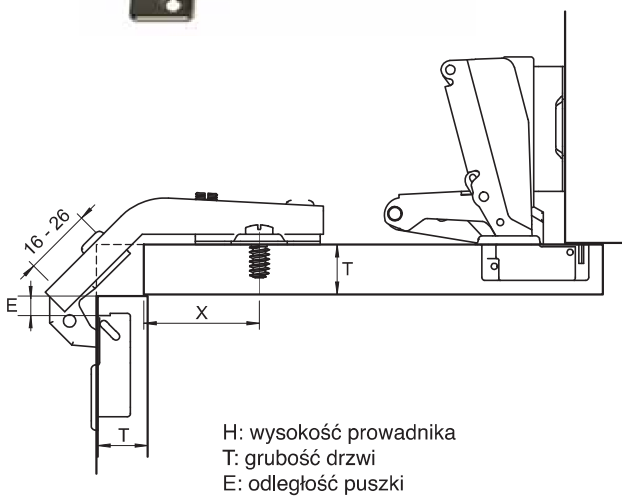

H: wysokość prowadnika
T: grubość drzwi
E: odległość puszki
D: nałożenie drzwi
X: rozmieszczenie otworów do nawiercania pod prowadnik

	grubość drzwi <18 mm	22 mm > grubość drzwi > 18 mm
H	2 mm	0 mm
X	37 mm	37 mm

schemat wiercenia / mocowanie puszki	45/9.5	48/6	52/5.5
do przykręcania	311.83.506	311.83.516	311.83.526

Zawiasy Metalla Slide On do ramek alu

• materiał:	puszka stalowa, ramię stalowe
• wykończenie:	niklowane
• mocowanie puszki:	do przykręcania
• montaż drzwi do korpusu:	technika nasuwania
• regulacja:	regulacja boczna, regulacja wysokości i głębokości
• grubość frontów:	20-24 mm
• cechy:	z samoczynnym zamykaniem
• kąt otwarcia:	110°

Zakres dostawy
250 sztuk. Wkręty montażowe w opakowaniu.

Zawias nakładany

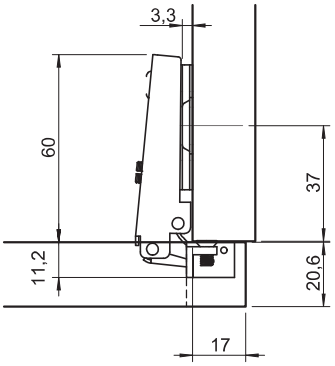

mocowanie puszki	do ramek alu
do przykręcania	311.82.500

Zawias bliźniaczy

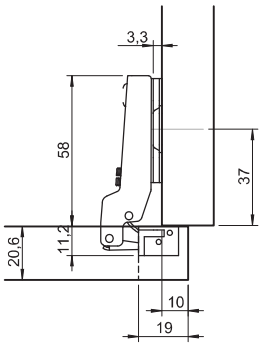

mocowanie puszki	do ramek alu
do przykręcania	311.82.501

Zawias wpuszczany

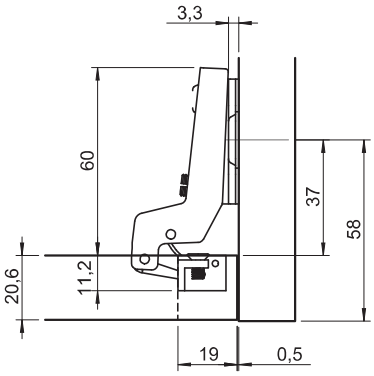

mocowanie puszki	do ramek alu
do przykręcania	311.82.502

Zawias równoległy 90°

• materiał:	puszka stalowa, ramię stalowe
• wykończenie:	niklowane
• mocowanie puszki:	do przykręcania
• montaż drzwi do korpusu:	technika nasuwania
• regulacja:	regulacja boczna, regulacja wysokości i głębokości
• grubość frontów:	20-24 mm
• cechy:	z samoczynnym zamykaniem

Zakres dostawy
250 sztuk

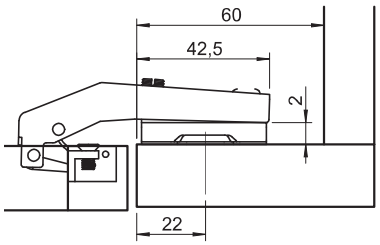

mocowanie puszki	do ramek alu
do przykręcania	311.82.510

• materiał:	puszka stalowa, ramię stalowe
• wykończenie:	niklowane
• mocowanie puszki:	do przykręcania, wciskania, easy on
• wiercenie pod puszkę	12 mm
• montaż drzwi do korpusu:	technika nasuwania
• regulacja:	boczna ±2,5 mm wysokości ±2 mm głębokości ±2 mm
• grubość frontów:	14-24 mm
• cechy:	push lub bez sprężyny
• kąt otwarcia:	110°

Zakres dostawy
250 sztuk

Zawias nakładany

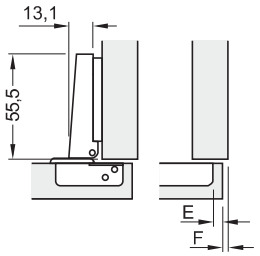

nałożenie drzwi mm

12	13	14	15	16	17	18	19	20	21	22	
						3	4	5	6	7	0
				3	4	5	6	7			2
		3	4	5	6	7					4
3	4	5	6	7							6

odległość puszki E mm — dystans prowadnika mm

schemat wiercenia / mocowanie puszki	45/9.5	48/6	52/5.5
do przykręcania push	311.84.500	311.84.503	
do przykręcania bez sprężyny	311.84.100	311.84.103	

Zawias bliźniaczy

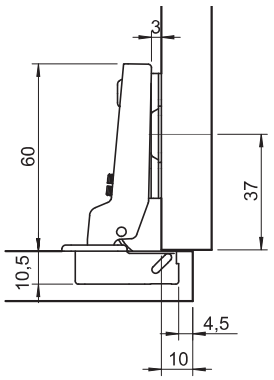

nałożenie drzwi mm

4	5	6	7	8	9	10	11	12	13	14	
						3	4	5	6	7	0
				3	4	5	6	7			2
		3	4	5	6	7					4
3	4	5	6	7							6

odległość puszki E mm — dystans prowadnika mm

schemat wiercenia / mocowanie puszki	45/9.5	48/6	52/5.5
do przykręcania push	311.84.501	311.84.504	
do przykręcania bez sprężyny	311.84.101	311.84.104	

Zawias wpuszczany

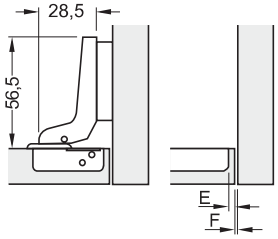

nałożenie drzwi mm

3	2	1	0	-1	-2	-3	-4	-5	
				3	4	5	6	7	0
		3	4	5	6	7			2
3	4	5	6	7					4
odległość puszki E mm				dystans prowadnika mm					

schemat wiercenia / mocowanie puszki	45/9.5	48/6	52/5.5
do przykręcania push	311.84.502	311.84.505	
do przykręcania bez sprężyny	311.84.102	311.84.105	

Zawias równoległy 90˚

• materiał:	puszka stalowa, ramię stalowe
• wykończenie:	niklowane
• mocowanie puszki:	do przykręcania
• montaż drzwi do korpusu:	technika nasuwania
• regulacja:	regulacja boczna, regulacja wysokości i głębokości
• grubość frontów:	14-24 mm
• cechy:	push lub bez sprężyny

Zakres dostawy
250 sztuk

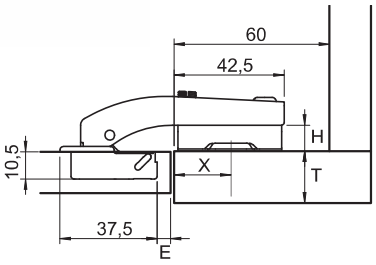

H: wysokość prowadnika
T: grubość drzwi
E: odległość do puszki
D: nałożenie drzwi
X: rozmieszczenie otworów do nawiercania pod prowadnik

	E			
H	4	5		
0	20 / 4.8	19 / 4.8		
2	20 / 2.8	19 / 2.8		
4	20 / 0.8	19 / 0.8		
6	20 / -1.2	19 / -1.2		
	X			D

schemat wiercenia / mocowanie puszki	45/9.5	48/6	52/5.5
do przykręcania push	311.83.804	311.83.814	
do przykręcania bez sprężyny			

Prowadniki krzyżakowe Metalla
do zawiasów Slide On

• materiał:	stal
• wykończenie:	niklowane
• regulacja:	regulacja na wysokość ± 2 mm, na otworze podłużnym

Zakres dostawy
250 sztuk

do przykręcania
wkrętami do płyt wiórowych

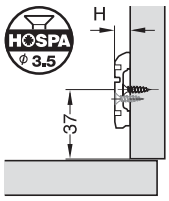

schemat wierceń

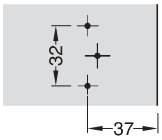

do przykręcania
z zamontowanymi wstępnie wkrętami specjalnymi

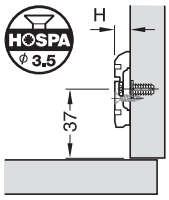

schemat wierceń

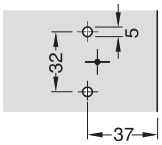

H wysokość prowadnika	bez wkrętów euro	z wkrętem euro
	37	37
0	311.98.505	311.98.515
2	311.98.500	311.98.510
4	311.98.502	311.98.512
6	311.98.504	311.98.514

Zaślepka ramienia zawiasu

• materiał:	stal
• wykończenie:	niklowana

Zakres dostawy
1000 sztuk

Zastosowanie	nr artykułu
Metalla Slide On	311.91.510

Zawiasy Metalla Mini Slide On

• materiał:	puszka stalowa, ramię stalowe
• wykończenie:	niklowane
• mocowanie puszki:	do przykręcania
• montaż drzwi do korpusu:	technika nasuwania
• regulacja:	boczna ±2,5 mm wysokości ±2 mm głębokości ±2 mm
• głębokość nawiercania otworów:	10 mm
• grubość frontów:	12-22 mm
• kąt otwarcia:	95°
• cechy:	z samoczynnym zamykaniem

Zakres dostawy
250 sztuk

Zawias nakładany

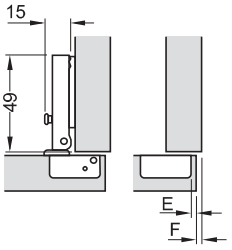

nałożenie drzwi mm

7,5	8,5	9,5	10,5	11,5	12,5	13,5	14,5	15,5	
						3	4	5	0
				3	4	5			2
		3	4	5					4
3	4	5							6
odległość puszki E mm						dystans prowadnika mm			

mocowanie puszki / schemat wiercenia	38/7,5mm
do przykręcania	311.41.500
z euro	311.41.533

Zawias bliźniaczy

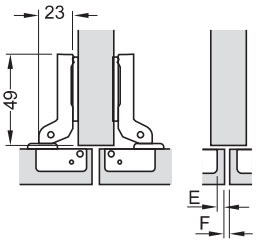

nałożenie drzwi mm

-1,5	-0,5	0,5	1,5	2,5	3,5	4,5	5,5	6,5	
						3	4	5	0
				3	4	5			2
		3	4	5					4
3	4	5							6
odległość puszki E mm						dystans prowadnika mm			

mocowanie puszki / schemat wiercenia	38/7,5mm
do przykręcania	311.41.501

Zawias wpuszczany

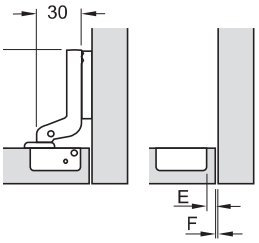

nałożenie drzwi mm

-7,5	-6,5	-5,5	-4,5	-3,5	-2,5	-1,5	-0,5	0,5	
						3	4	5	0
				3	4	5			2
		3	4	5					4
3	4	5							6
odległość puszki E mm						dystans prowadnika mm			

mocowanie puszki / schemat wiercenia	38/7,5mm
do przykręcania	311.41.502

• materiał:	puszka stalowa, ramię stalowe
• wykończenie:	niklowane
• mocowanie puszki:	do przykręcania
• montaż drzwi do korpusu:	technika nasuwania
• regulacja:	boczna ±2,5 mm wysokości ±2 mm głębokości ±2 mm
• głębokość nawiercania otworów:	10 mm
• grubość frontów:	12-22 mm
• kąt otwarcia:	95°
• cechy:	z samoczynnym zamykaniem

Zakres dostawy
250 sztuk

Zawias kątowy 45˚

tabela wartości szczeliny pomiędzy frontem a bokiem

grubość drzwi mm	odległość puszki mm		
	3	4	5
13	0,2	0,2	0,2
14	0,4	0,3	0,3
15	0,6	0,5	0,5
16	0,8	0,8	0,7
17	1,1	1,1	1,0
18	1,9	1,5	1,3
19	2,8	2,3	1,9
20	3,6	3,1	2,7

mocowanie puszki / schemat wiercenia	38/7,5mm
do przykręcania	311.46.500

Zawias równoległy 90˚

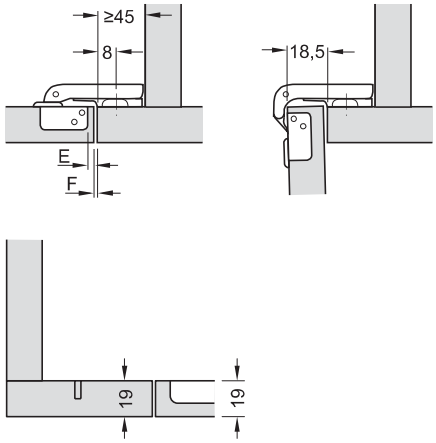

mocowanie puszki / schemat wiercenia	38/7,5mm
do przykręcania	311.45.500

Montaż: wzajemne położenie frontu względem ramiaka, pokazane na rysunku, wymaga zastosowania prowadnika H4.

Zawiasy Metalla Mini Slide On do drzwi szklanych

• materiał:	puszka tworzywo sztuczne, ramię stalowe
• wykończenie:	niklowane
• mocowanie puszki:	do przykręcania
• montaż drzwi do korpusu:	technika nasuwania
• regulacja:	boczna ±2,5 mm wysokości ±2 mm głębokości ±2 mm
• grubość frontów:	4-6 mm
• kąt otwarcia:	95°
• cechy:	z samoczynnym zamykaniem

Zakres dostawy
250 sztuk

Wymiar montażowy

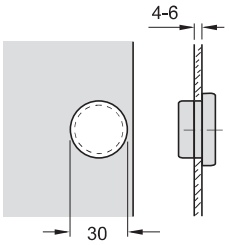

Schemat wierceń do mocowania puszki

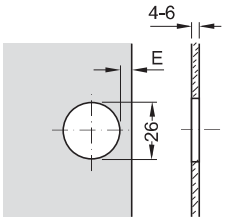

Uwaga
Wymiary i szczeliny na rysunkach i w tabelach obliczono:
• przy ustawieniu fabrycznym
• z prowadnikiem o dystansie 0 mm

grubość szkła mm	odległość puszki			
	3	4	5	6
4-6	nałożenie drzwi podczas otwierania wynosi zasadniczo 1 mm			

Zawias nakładany

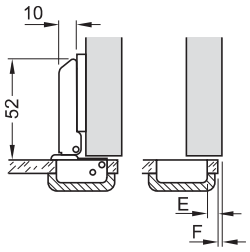

nałożenie drzwi mm

11,5	12,5	13,5	14,5	15,5	16,5	17,5	18,5	19,5	
				3	4	5	6		0
		3	4	5	6				2
3	4	5	6						4

odległość puszki E mm — dystans prowadnika mm

mocowanie puszki / schemat wiercenia	nr artykułu
do przykręcania	311.42.500

Zawias bliźniaczy

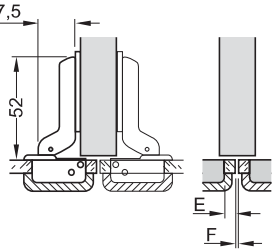

nałożenie drzwi mm

1,5	2,5	3,5	4,5	5,5	6,5	7,5	8,5	9,5	
				3	4	5	6		0
		3	4	5	6				2
3	4	5	6						4

odległość puszki E mm — dystans prowadnika mm

mocowanie puszki / schemat wiercenia	nr artykułu
do przykręcania	311.42.501

Zawias wpuszczany

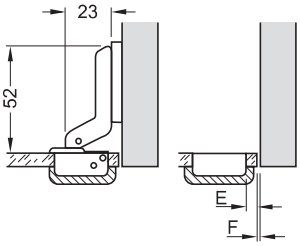

nałożenie drzwi mm

-6,5	-5,5	-4,5	-3,5	-2,5	-1,5	-0,5	0,5	1,5	
				3	4	5	6		0
		3	4	5	6				2
3	4	5	6						4

odległość puszki E mm — dystans prowadnika mm

mocowanie puszki / schemat wiercenia	nr artykułu
do przykręcania	311.42.502

• materiał:	puszka tworzywo sztuczne, ramię stalowe
• wykończenie:	niklowane
• mocowanie puszki:	do przykręcania
• montaż drzwi do korpusu:	technika nasuwania
• regulacja:	boczna ±2,5 mm wysokości ±2 mm głębokości ±2 mm
• grubość frontów:	4-6 mm
• kąt otwarcia:	92°
• cechy:	z samoczynnym zamykaniem

Zakres dostawy
250 sztuk

Zawias równoległy

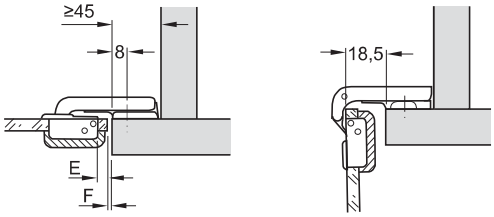

mocowanie puszki	nr artykułu
do przykręcania	311.45.510

Zaślepka owalna

• materiał:	tworzywo sztuczne

Zakres dostawy
250 sztuk

kolor	nr artukułu
aluminium	311.43.220
chrom połysk	311.43.230
czarny	311.43.320
złota	311.43.820

Zaślepka okrągła

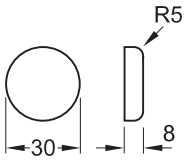

• materiał:	tworzywo sztuczne

Zakres dostawy
250 sztuk

kolor	nr artykułu
aluminium	311.43.200
chrom połysk	311.43.210

Prowadniki krzyżakowe Metalla Mini Slide On

- materiał: stal
- wykończenie: niklowane
- regulacja: regulacja na wysokość ± 2 mm, na otworze podłużnym

Zakres dostawy
250 sztuk

Do przykręcania
wkrętami do płyt wiórowych

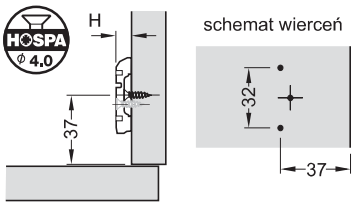

H - wysokość prowadnika	nr artykułu
2	311.51.520
4	311.51.522

Zakres dostawy
250 sztuk

Do przykręcania
z zamontowanymi wstępnie wkrętami specjalnymi, odległość od krawędzi 37 mm

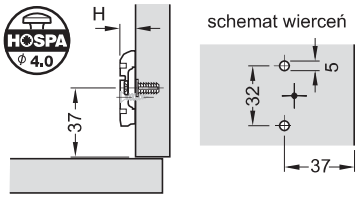

H - wysokość prowadnika	długość wkrętu mm	nr artykułu
0	11	311.51.515
2		311.51.511
4		311.51.513
2	14	311.51.510
4		311.51.512
6		311.51.514

Zakres dostawy
250 sztuk

Do przykręcania
z zamontowanymi wstępnie wkrętami specjalnymi, odległość od krawędzi 28 mm

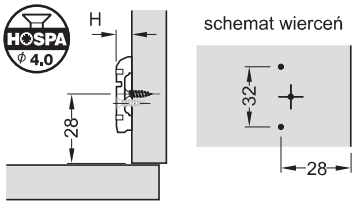

H - wysokość prowadnika	długość wkrętu mm	nr artykułu
2	11	311.51.561
4		311.51.563

Zakres dostawy
250 sztuk

• materiał:	puszka stalowa, ramię stalowe
• wykończenie:	niklowane
• mocowanie puszki:	do przykręcania
• montaż drzwi do korpusu:	technika nasuwania
• regulacja:	boczna, wysokości, głębokości
• grubość frontów:	12-22 mm
• głębokość nawiercania	10 mm
• cechy:	z samoczynnym zamykaniem
• kąt otwarcia:	95°

Zakres dostawy
250 sztuk

Zawias nakładany

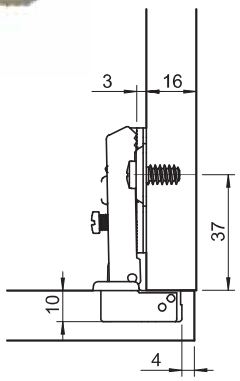

nałożenie drzwi mm

12	13	14	15	16	17	
			3	4	5	0
	3	4	5			2

odległość puszki E mm — dystans prowadnika mm

mocowanie puszki \ schemat wiercenia	38/7,5mm
do przykręcania	313.47.500

Zawias bliźniaczy

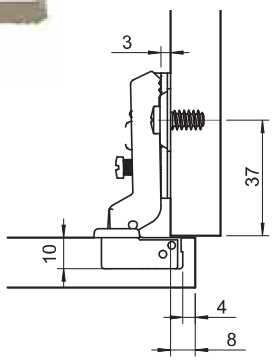

nałożenie drzwi mm

7	8	9	10	11	12	
			3	4	5	0
	3	4	5			2

odległość puszki E mm — dystans prowadnika mm

mocowanie puszki \ schemat wiercenia	38/7,5mm
do przykręcania	313.47.501

Zawias wpuszczany

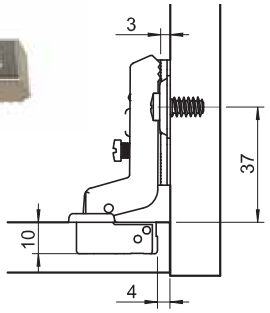

nałożenie drzwi mm

-3	-2	-1	0	
		3	4	0
3	4	5		2

odległość puszki E mm — dystans prowadnika mm

mocowanie puszki \ schemat wiercenia	38/7,5mm
do przykręcania	313.47.502

Prowadniki krzyżakowe Metalla
do zawiasów Key Hole

• materiał:	stal
• wykończenie:	niklowane
• regulacja:	regulacja na wysokość ± 2 mm, na otworze podłużnym

Zakres dostawy
500 sztuk

Do przykręcania
wkrętami do płyt wiórowych

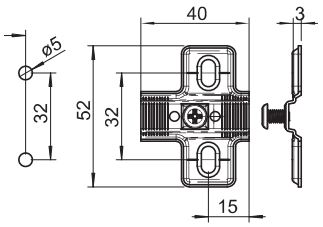

Do przykręcania
z zamontowanymi wstępnie wkrętami specjalnymi, odległość od krawędzi 37 mm

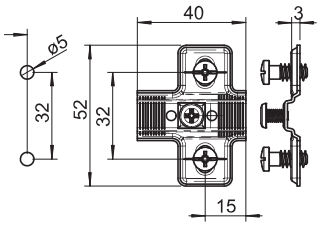

H - wysokość prowadnika	bez wkrętów euro	z wkrętem euro L 14 mm
0	313.52.550	313.52.540
2	313.52.552	313.52.541
4	313.52.554	313.52.542

Zawias równoległy 90˚

• materiał:	puszka stalowa, ramię stalowe
• wykończenie:	niklowane
• mocowanie puszki:	do przykręcania
• montaż drzwi do korpusu:	technika nakładania
• regulacja:	boczna, wysokości, głębokości
• grubość frontów:	12-22 mm
• głębokość nawiercania	10 mm
• cechy:	z samoczynnym zamykaniem
• kąt otwarcia:	95°

Zakres dostawy
250 sztuk. Zawias z zamontowanym prowadnikiem

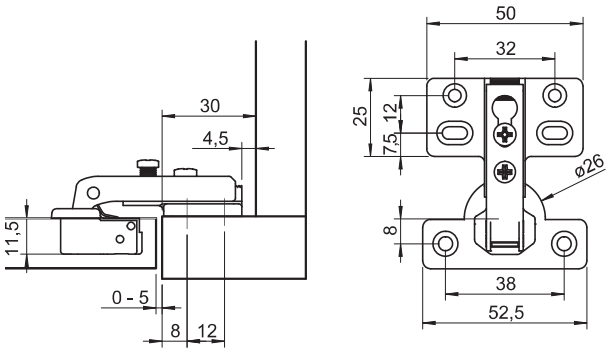

mocowanie puszki \ schemat wiercenia	38/7,5mm
do przykręcania	317.04.500

Zawiasy Metalla Clip

• materiał:	puszka stalowa, ramię stalowe
• wykończenie:	niklowane
• mocowanie puszki:	do przykręcania
• montaż drzwi do korpusu:	technika nakładania, Clip
• regulacja	na wysokość: w zależności od zastosowanego prowadnika ±2 mm na głębokość: mimośrodowa ±1 mm boczna: ±2,5 mm
• głębokość wiercenia	12 mm
• kąt otwarcia:	110°
• cechy	z samoczynnym zamykaniem

Zakres dostawy
250 sztuk

Zawias nakładany

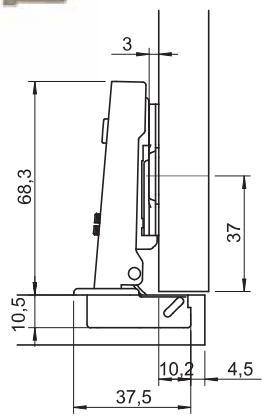

nałożenie drzwi mm

9	10	11	12	13	14	15	16	17	
				3	4	5	6	7	0
		3	4	5	6	7			2
3	4	5	6	7					4

odległość puszki E mm — dystans prowadnika mm

schemat wiercenia / mocowanie puszki	45/9.5	48/6	52/5.5
do przykręcania	311.60.500	311.60.520	311.60.510
do wciskania kołek ø 8	311.60.560		
do wciskania kołek ø 10	311.60.570	311.60.580	

Zawias bliźniaczy

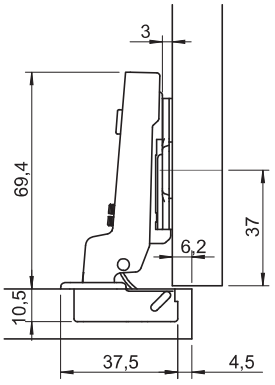

nałożenie drzwi mm

1	2	3	4	5	6	7	8	9	
				3	4	5	6	7	0
		3	4	5	6	7			2
3	4	5	6	7					4

odległość puszki E mm — dystans prowadnika mm

schemat wiercenia / mocowanie puszki	45/9.5	48/6	52/5.5
do przykręcania	311.60.501	311.60.521	311.60.511
do wciskania kołek ø 8	311.60.561		
do wciskania kołek ø 10	311.60.571	311.60.581	

Zawias wpuszczany

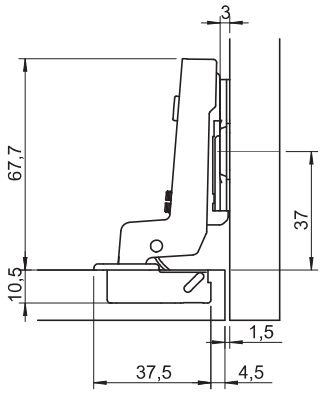

nałożenie drzwi mm

-8	-7	-6	-5	-4	-3	-2	-1	0	
				3	4	5	6	7	0
		3	4	5	6	7			2
3	4	5	6	7					4

odległość puszki E mm — dystans prowadnika mm

schemat wiercenia / mocowanie puszki	45/9.5	48/6	52/5.5
do przykręcania	311.60.502	311.60.522	311.60.512
do wciskania kołek ø 8	311.60.562		
do wciskania kołek ø 10	311.60.572	311.60.582	
Easy On	311.62.502	311.62.522	311.62.512

Zawias kątowy 45°

• materiał:	puszka stalowa, ramię stalowe
• wykończenie:	niklowane
• mocowanie puszki:	do przykręcania
• montaż drzwi do korpusu:	technika nakładania, Clip
• regulacja	na wysokość: w zależności od zastosowanego prowadnika ±2 mm na głębokość: mimośrodowa ±1 mm boczna: ±2,5 mm
• głębokość wiercenia	12 mm
• kąt otwarcia:	110°
• cechy	z samoczynnym zamykaniem

Zakres dostawy
250 sztuk

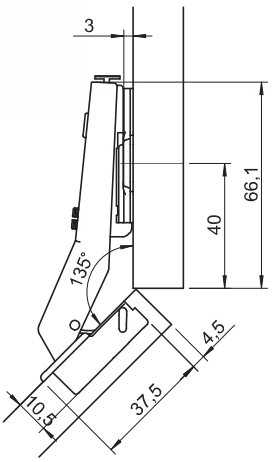

schemat wiercenia / mocowanie puszki	45/9.5	48/6	52/5.5
do przykręcania	311.69.411	311.69.401	311.69.421

Montaż: wzajemne położenie frontu i boku względem siebie przedstawione na rysunku, wymaga zastosowania prowadnika H0.

Zawias równoległy 90˚

• materiał:	puszka stalowa, ramię stalowe
• wykończenie:	niklowane
• mocowanie puszki:	do przykręcania
• montaż drzwi do korpusu:	technika nakładania, Clip
• regulacja	na wysokość: w zależności od zastosowanego prowadnika ±2 mm na głębokość: mimośrodowa ±1 mm boczna: ±2,5 mm
• głębokość wiercenia	12 mm
• kąt otwarcia:	110°
• cechy	z samoczynnym zamykaniem

Zakres dostawy
250 sztuk

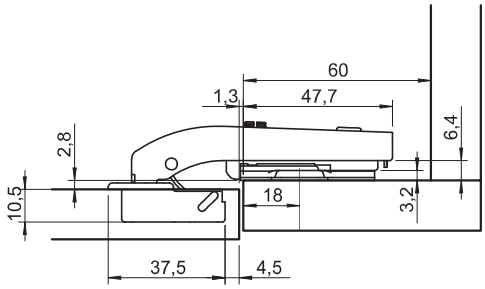

schemat wiercenia / mocowanie puszki	45/9.5	48/6	52/5.5
do przykręcania	311.69.412	311.69.402	311.69.422

Montaż: aby zlicować wewnętrzną płaszczyznę drzwi z powierzchnią wewnętrzną ramiaka stosować wyłącznie prowadnik H0.

Zawiasy Metalla Clip do ramek alu

- materiał: puszka stalowa, ramię stalowe
- wykończenie: niklowane
- mocowanie puszki: do przykręcania
- montaż drzwi do korpusu: technika nasuwania
- regulacja: boczna, wysokości i głębokości
- grubość frontów: 20-24 mm
- kąt otwarcia: 110°
- cechy: z samoczynnym zamykaniem

Zakres dostawy
250 sztuk. Wkręty montażowe w opakowaniu.

Zawias nakładany

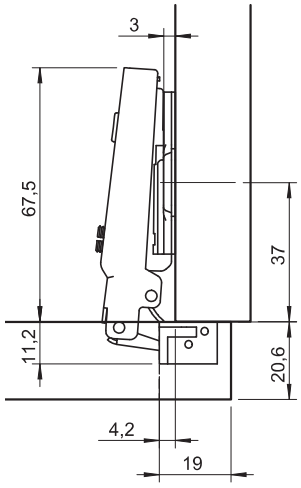

mocowanie puszki	nr artykułu
do przykręcania	311.61.500

Zawias bliźniaczy

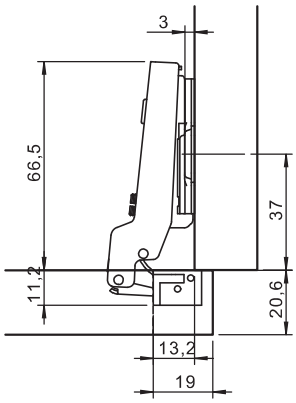

mocowanie puszki	nr artykułu
do przykręcania	311.61.502

Zawias wpuszczany

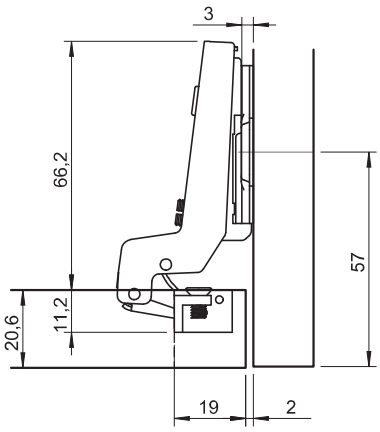

mocowanie puszki	nr artykułu
do przykręcania	311.61.503

Zawias równoległy 90°

• materiał:	puszka stalowa, ramię stalowe
• wykończenie:	niklowane
• mocowanie puszki:	do przykręcania
• montaż drzwi do korpusu:	technika nasuwania
• regulacja:	boczna, wysokości i głębokości
• grubość frontów:	14-24 mm
• cechy:	z samoczynnym zamykaniem

Zakres dostawy
250 sztuk

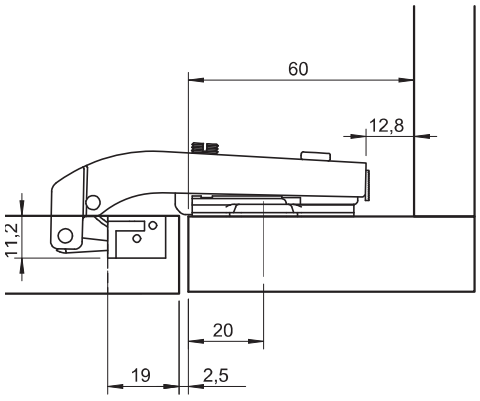

mocowanie puszki	nr artykułu
do przykręcania	311.61.512

Montaż: aby zlicować płaszczyznę wewnętrzną drzwi z powierzchnią wewnętrzną ramiaka stosować wyłącznie prowadnik H0.

• materiał:	puszka stalowa, ramię stalowe
• wykończenie:	niklowane
• mocowanie puszki:	do przykręcania
• montaż drzwi do korpusu:	technika nakładania, Clip
• regulacja	na wysokość: w zależności od zastosowanego prowadnika ±2 mm na głębokość: mimośrodowa ±1 mm boczna: ±2,5 mm
• głębokość wiercenia	12 mm
• kąt otwarcia:	110°
• cechy	Push lub bez sprężyny

Zakres dostawy
250 sztuk

Zawias nakładany

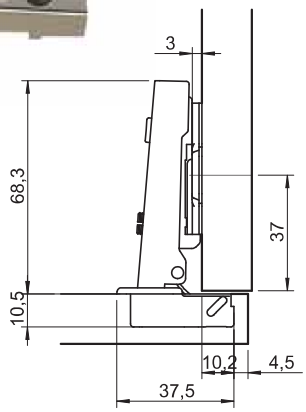

nałożenie drzwi mm

9	10	11	12	13	14	15	16	17	
				3	4	5	6	7	0
		3	4	5	6	7			2
3	4	5	6	7					4

odległość puszki E mm — dystans prowadnika mm

schemat wiercenia / mocowanie puszki	45/9.5	48/6	52/5.5
do przykręcania, push	311.60.800	311.60.820	311.60.810

schemat wiercenia / mocowanie puszki	45/9.5	48/6	52/5.5
do przykręcania, bez sprężyny	311.60.100	311.60.120	311.60.110

Zawias bliźniaczy

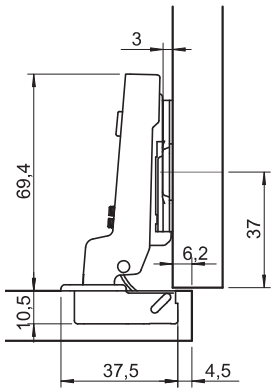

nałożenie drzwi mm

1	2	3	4	5	6	7	8	9	
				3	4	5	6	7	0
		3	4	5	6	7			2
3	4	5	6	7					4

odległość puszki E mm — dystans prowadnika mm

schemat wiercenia / mocowanie puszki	45/9.5	48/6	52/5.5
do przykręcania, push	311.60.801	311.60.821	311.60.811

schemat wiercenia / mocowanie puszki	45/9.5	48/6	52/5.5
do przykręcania, bez sprężyny	311.60.101	311.60.121	311.60.111

Zawias wpuszczany

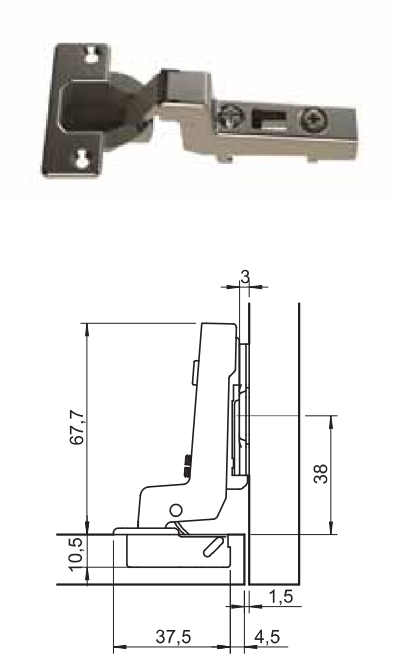

nałożenie drzwi mm

-8	-7	-6	-5	-4	-3	-2	-1	0	
				3	4	5	6	7	0
		3	4	5	6	7			2
3	4	5	6	7					4

odległość puszki E mm — dystans prowadnika mm

schemat wiercenia / mocowanie puszki	45/9.5	48/6	52/5.5
do wprasowania, push	311.60.802	311.60.822	311.60.812

schemat wiercenia / mocowanie puszki	45/9.5	48/6	52/5.5
do przykręcania, bez sprężyny	311.60.102	311.60.122	311.60.112

Zawias równoległy 90°

• materiał:	puszka stalowa, ramię stalowe
• wykończenie:	niklowane
• mocowanie puszki:	do przykręcania
• montaż drzwi do korpusu:	technika nakładania, Clip
• regulacja	na wysokość: w zależności od zastosowanego prowadnika ±2 mm na głębokość: mimośrodowa ±1 mm boczna: ±2,5 mm
• głębokość wiercenia	12 mm
• kąt otwarcia:	110°
• cechy	Push lub bez sprężyny

Zakres dostawy
250 sztuk

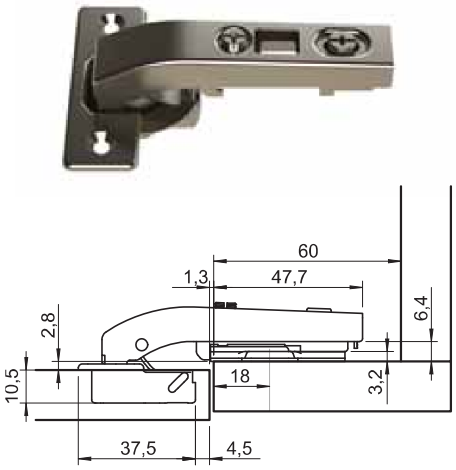

schemat wiercenia / mocowanie puszki	45/9.5	48/6	52/5.5
do wprasowania, push	311.69.812	311.69.802	311.69.822

schemat wiercenia / mocowanie puszki	45/9.5	48/6	52/5.5
do przykręcania, bez sprężyny			

Montaż: aby zlicować płaszczyznę wewnętrzną drzwi z powierzchnią wewnętrzną ramiaka stosować wyłącznie prowadnik H0.

Prowadniki krzyżakowe Metalla Clip

• materiał:	stal
• wykończenie:	niklowane
• regulacja:	regulacja na wysokość ± 2 mm, na otworze podłużnym, lub regulacji mimośrodowej na prowadniku

Zakres dostawy
250 sztuk

Do przykręcania
wkrętami do płyt wiórowych

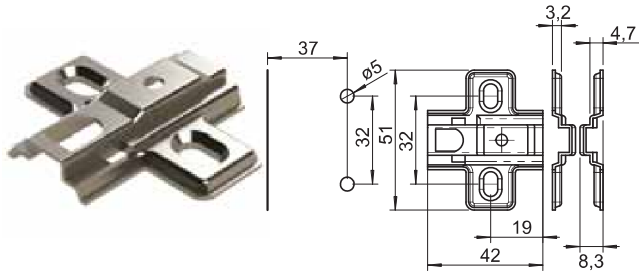

Do przykręcania
z zamontowanymi wstępnie wkrętami specjalnymi, odległość od krawędzi 37 mm

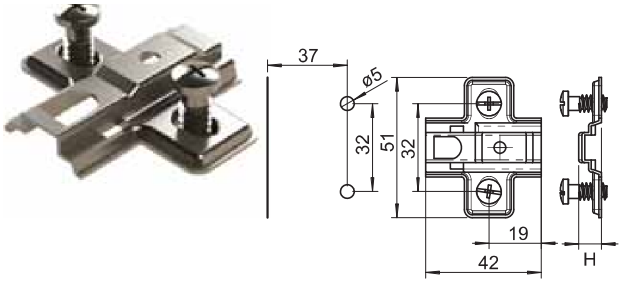

Regulacja mimośrodowa
± 2 mm

wkręty do płyt wiórowych

z zamontowanymi eurowkrętami

HOSPA ø 3.5

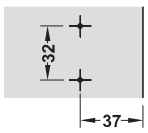

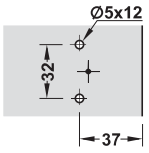

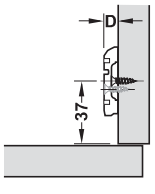

H - wysokość prowadnika	z regulacją mimośrodową		regulacja na otworach	
	bez wkrętów	wkręt euro	bez wkrętów	wkręt euro
0	311.70.610	311.70.620	311.71.500	311.71.510
2	311.70.612	311.70.622	311.71.502	311.71.512
4	311.70.614	311.70.624	311.71.504	311.71.514

Zawiasy puszkowe Metalla Clip z hamulcem

• materiał:	puszka stalowa, ramię stalowe
• wykończenie:	niklowane
• mocowanie puszki:	do przykręcania
• montaż drzwi do korpusu:	technika nakładania, Clip
• regulacja	na wysokość: w zależności od zastosowanego prowadnika ±2 mm na otworach lub mimośrodowo na głębokość: od -1 mm do 3 mm boczna: ±1,5 mm
• głębokość wiercenia	12 mm
• kąt otwarcia:	110°
• cechy	z samoczynnym zamykaniem

Zakres dostawy
200 sztuk

Zawias nakładany

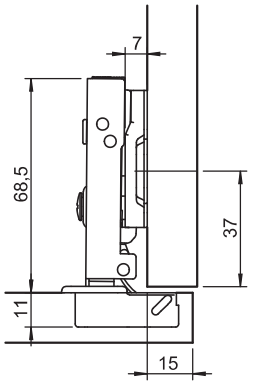

nałożenie drzwi mm

10,5	11,5	12,5	13,5	14,5	15,5	16,5	17,5	
				3	4	5	6	0
		3	4	5	6			2
3	4	5	6					4
odległość puszki E mm				dystans prowadnika mm				

Zawiasy Metalla Clip z hamulcem

schemat wiercenia / mocowanie puszki	45/9.5	48/6	52/5.5
do przykręcania	311.60.505	311.60.525	311.60.515
do wciskania kołek ø 10	311.60.595	311.60.585	311.60.575
Easy On	311.62.505	311.62.525	311.62.515

Zawiasy Metalla Clip bez hamulca

schemat wiercenia / mocowanie puszki	45/9.5	48/6	52/5.5
do przykręcania	311.60.600	311.60.620	311.60.610
do wciskania			

Zawias bliźniaczy

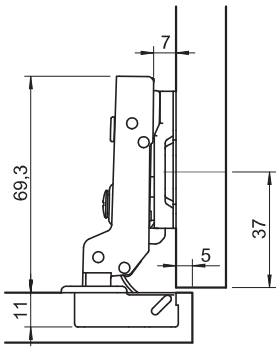

nałożenie drzwi mm

3,5	4,5	5,5	6,5	7,5	8,5	9,5	10,5	
				3	4	5	6	0
		3	4	5	6			2
3	4	5	6					4
odległość puszki E mm				dystans prowadnika mm				

Zawiasy Metalla Clip z hamulcem

schemat wiercenia / mocowanie puszki	45/9.5	48/6	52/5.5
do przykręcania	311.60.506	311.60.526	311.60.516
do wciskania kołek ø 10	311.60.596	311.60.586	311.60.576
Easy On	311.62.506	311.62.526	311.62.516

Zawiasy Metalla Clip bez hamulca

schemat wiercenia / mocowanie puszki	45/9.5	48/6	52/5.5
do przykręcania	311.60.601	311.60.621	311.60.611
do wciskania			

Zawiasy puszkowe Metalla Clip z hamulcem

Zawias wpuszczany

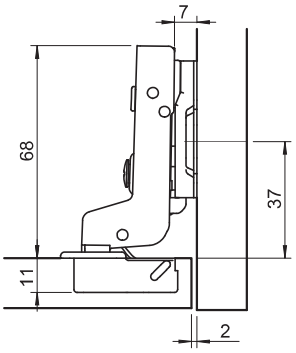

nałożenie drzwi mm

-5,5	-4,5	-3,5	-2,5	-1,5	-0,5	0,5	1,5	
				3	4	5	6	0
			3	4	5	6		2
		3	4	5	6			4

odległość puszki E mm — dystans prowadnika mm

Zawiasy Metalla Clip z hamulcem

mocowanie puszki \ schemat wiercenia	45/9.5	48/6	52/5.5
do przykręcania	311.60.507	311.60.527	311.60.517
kołek ø 10	311.60.597	311.60.587	311.60.577
Easy On ø 10	311.62.507	311.62.527	311.62.517

Zawiasy Metalla Clip bez hamulca

mocowanie puszki \ schemat wiercenia	45/9.5	48/6	52/5.5
do przykręcania	311.60.602	311.60.622	311.60.612
do wciskania			

Zawias wpuszczany kąt otwarcia 95°

• materiał:	puszka stalowa, ramię stalowe
• wykończenie:	niklowane
• mocowanie puszki:	do przykręcania
• montaż drzwi do korpusu:	technika nakładania, Clip
• regulacja	na wysokość: w zależności od zastosowanego prowadnika ±2 mm na otworach lub mimośrodowo na głębokość: od -1 mm do 3 mm boczna: ±1,5 mm
• głębokość wiercenia	12 mm
• kąt otwarcia:	95°
• cechy	z samoczynnym zamykaniem

Zakres dostawy
200 sztuk

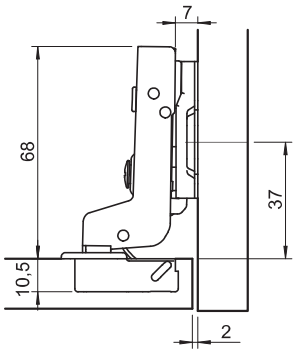

nałożenie drzwi mm

-5,5	-4,5	-3,5	-2,5	-1,5	-0,5	0,5	1,5	
				3	4	5	6	0
			3	4	5	6		2
		3	4	5	6			4

odległość puszki E mm — dystans prowadnika mm

Zawiasy Metalla Clip z hamulcem

mocowanie puszki \ schemat wiercenia	45/9.5
do przykręcania	311.87.507
do wciskania	

Zawiasy Metalla Clip z hamulcem do ramek alu

• materiał:	puszka stalowa, ramię stalowe
• wykończenie:	niklowane
• mocowanie puszki:	do przykręcania
• montaż drzwi do korpusu:	technika nasuwania
• regulacja:	boczna, wysokości i głębokości
• grubość frontów:	20-24 mm
• kąt otwarcia:	110°
• cechy:	z samoczynnym zamykaniem

Zakres dostawy
200 sztuk. Wkręty montażowe w opakowaniu.

Zawias nakładany do ramek alu

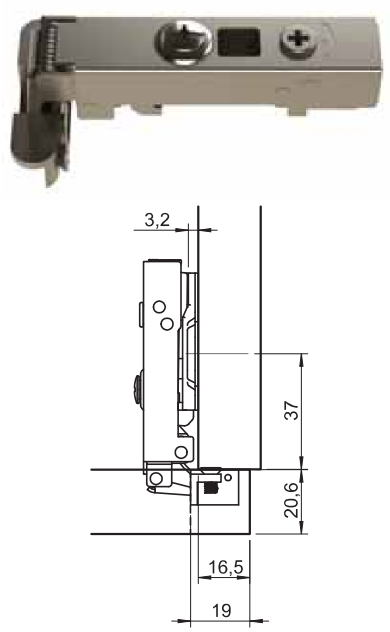

Zawiasy Metalla Clip z hamulcem do ramek alu

sposób montażu	
do przykręcania	311.68.510

Zawiasy Metalla Clip bez hamulca do ramek alu

sposób montażu	
do przykręcania	311.86.500

Zawias bliźniaczy do ramek alu

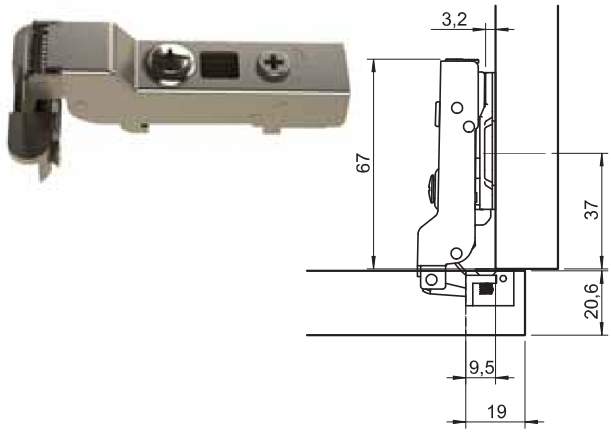

Zawiasy Metalla Clip z hamulcem do ramek alu

sposób montażu	
do przykręcania	311.68.511

Zawiasy Metalla Clip bez hamulca do ramek alu

sposób montażu	
do przykręcania	311.86.501

Zawias wpuszczany do ramek alu

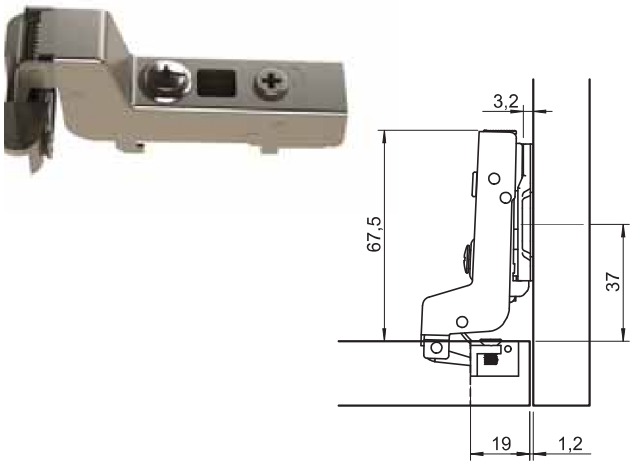

Zawiasy Metalla Clip z hamulcem do ramek alu

sposób montażu	
do przykręcania	311.68.512

Zawiasy Metalla Clip bez hamulca do ramek alu

sposób montażu	
do przykręcania	311.86.502

Prowadniki krzyżakowe Metalla
do zawiasów Clip z hamulcem

• materiał:	stal
• wykończenie:	niklowane
• regulacja:	regulacja na wysokość ± 2 mm, na otworze podłużnym, lub mimośrodowa

Zakres dostawy
200 sztuk

Do przykręcania
wkrętami do płyt wiórowych

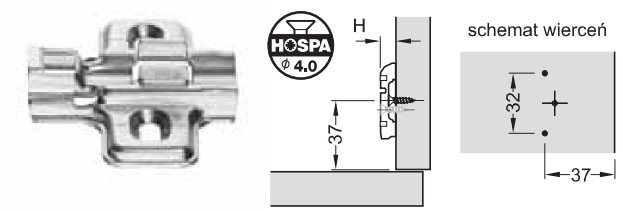

Do przykręcania
z zamontowanymi wstępnie wkrętami specjalnymi, odległość od krawędzi 37 mm

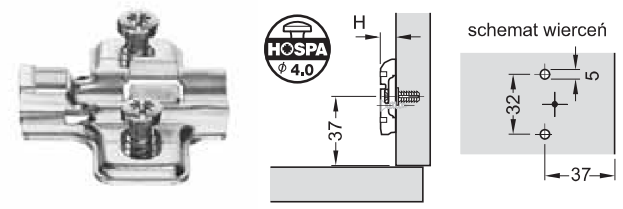

Do przykręcania
z regulacją mimośrodową

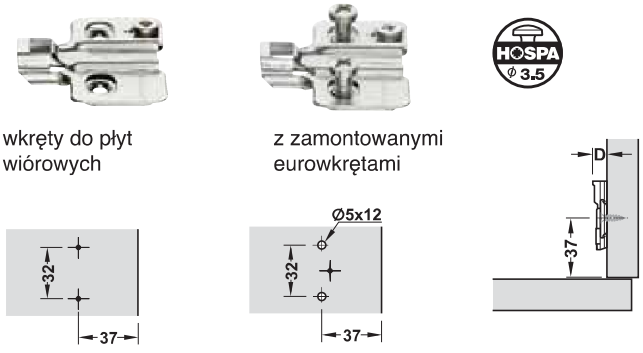

H - wysokość prowadnika	z regulacją mimośrodową		regulacja na otworach	
	bez wkrętów	wkręt euro	bez wkrętów	wkręt euro
0	311.71.540	311.71.560	311.71.570	311.71.600
2	311.71.542	311.71.562	311.71.572	311.71.602
4	311.71.544	311.71.564	311.71.574	311.71.604

Zaślepka ramienia zawiasu
do zawiasów Clip z hamulcem

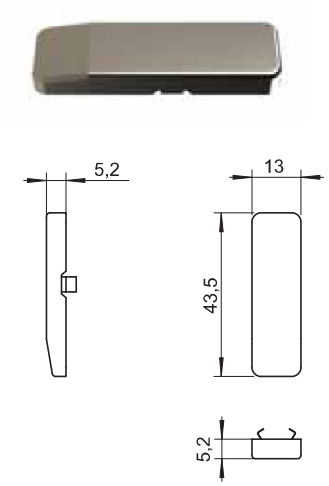

• materiał:	stal
• wykończenie:	niklowane

Zakres dostawy
1000 sztuk

nazwa	numer artykułu
zaślepka ramienia bez logo	311.91.530

Zaślepka puszki
do zawiasów Clip z hamulcem

• materiał:	stal
• wykończenie:	niklowane

Zakres dostawy
1000 sztuk

nazwa	numer artykułu
zaślepka puszki	311.91.540

Zawiasy Metalla Clip z hamulcem

Zawias kątowy 30°

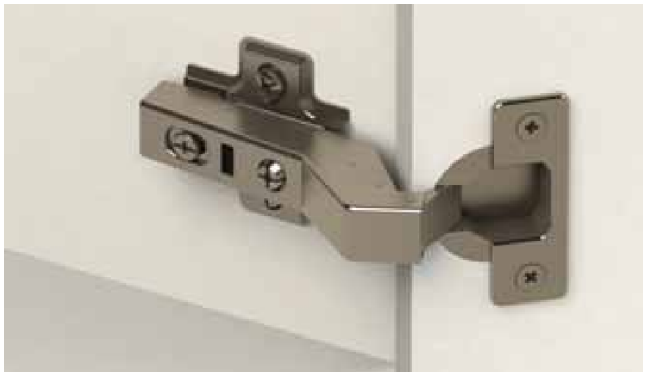

• materiał:	puszka stalowa, ramię stalowe
• wykończenie:	niklowane
• mocowanie puszki:	do przykręcania
• montaż drzwi do korpusu:	technika nakładania, Clip
• regulacja	na wysokość: w zależności od zastosowanego prowadnika ±2 mm na głębokość: mimośrodowa ±1 mm boczna: ±2,5 mm
• głębokość wiercenia	12 mm
• kąt otwarcia:	110°
• cechy	z samoczynnym zamykaniem

Zakres dostawy
100 sztuk

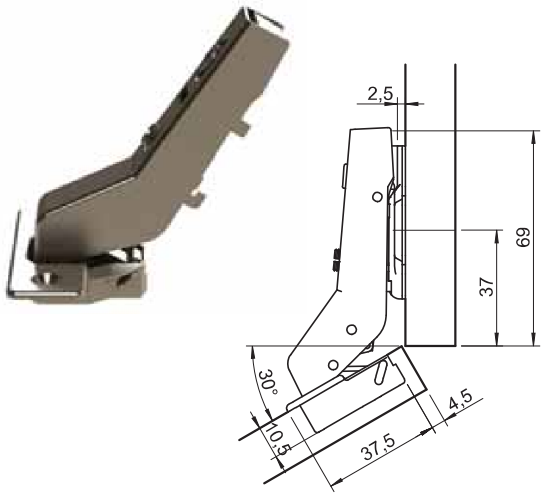

Zawiasy Metalla Clip z hamulcem

schemat wiercenia / mocowanie puszki	45/9.5	48/6	52/5.5
do przykręcania	313.45.510	313.45.500	313.45.520

Zawiasy Metalla Clip bez hamula

schemat wiercenia / mocowanie puszki	45/9.5	48/6	52/5.5
do przykręcania	313.45.610	313.45.600	313.45.620

Montaż: wzajemne położenie frontu i boku względem siebie przedstawione na rysunku, wymaga zastosowania prowadnika H0.

Zawias kątowy 45°

• materiał:	puszka stalowa, ramię stalowe
• wykończenie:	niklowane
• mocowanie puszki:	do przykręcania
• montaż drzwi do korpusu:	technika nakładania, Clip
• regulacja	na wysokość: w zależności od zastosowanego prowadnika ±2 mm na głębokość: mimośrodowa ±1 mm boczna: ±2,5 mm
• głębokość wiercenia	12 mm
• kąt otwarcia:	95°
• cechy	z samoczynnym zamykaniem

Zakres dostawy
100 sztuk

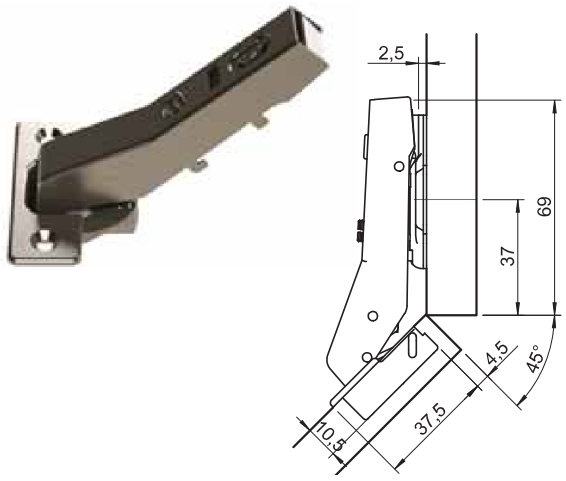

Zawiasy Metalla Clip z hamulcem

schemat wiercenia / mocowanie puszki	45/9.5	48/6	52/5.5
do przykręcania	313.45.511	313.45.501	313.45.521

Zawiasy Metalla Clip bez hamula

schemat wiercenia / mocowanie puszki	45/9.5	48/6	52/5.5
do przykręcania	313.45.611	313.45.601	313.45.621

Montaż: wzajemne położenie frontu i boku względem siebie przedstawione na rysunku, wymaga zastosowania prowadnika H0.

Zawias równoległy 90˚

• materiał:	puszka stalowa, ramię stalowe
• wykończenie:	niklowane
• mocowanie puszki:	do przykręcania
• montaż drzwi do korpusu:	technika nakładania, Clip
• regulacja	na wysokość: w zależności od zastosowanego prowadnika ±2 mm na głębokość: mimośrodowa ±1 mm boczna: ±2,5 mm
• głębokość wiercenia	12 mm
• kąt otwarcia:	110°
• cechy	z samoczynnym zamykaniem

Zakres dostawy
100 sztuk

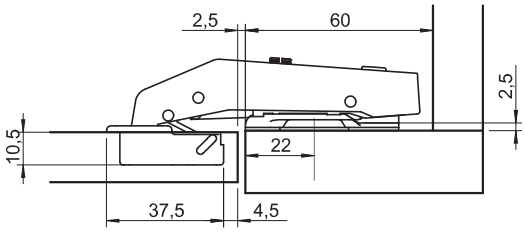

Zawiasy Metalla z hamulcem

schemat wiercenia / mocowanie puszki	45/9.5	48/6	52/5.5
do przykręcania	313.46.510	313.46.500	313.46.520

Zawiasy Metalla bez hamula

schemat wiercenia / mocowanie puszki	45/9.5	48/6	52/5.5
do przykręcania	313.46.610	313.46.600	313.46.620

Montaż: aby zlicować płaszczyznę wewnętrzną drzwi z powierzchnią wewnętrzną ramiaka stosować wyłącznie prowadnik H0.

Prowadniki krzyżakowe Metalla
do zawiasów Metalla Clip Push

• materiał:	stal
• wykończenie:	niklowane
• regulacja:	regulacja na wysokość ± 2 mm, na otworze podłużnym

Zakres dostawy
500 sztuk

Do przykręcania
wkrętami do płyt wiórowych

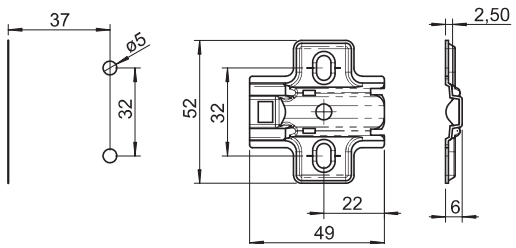

Do przykręcania
z zamontowanymi wstępnie wkrętami specjalnymi, odległość od krawędzi 37 mm

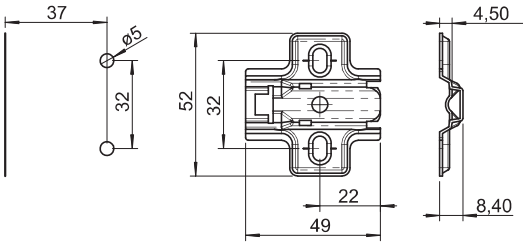

H - wysokość prowadnika	bez wkrętów euro	z wkrętem euro 14mm
	37	37
0	313.54.500	313.54.510
2	313.54.502	313.54.512

Zawiasy Metalla Mini Clip z hamulcem

• materiał:	puszka stalowa, ramię stalowe
• wykończenie:	niklowane
• mocowanie puszki:	do przykręcania
• montaż drzwi do korpusu:	technika nakładania, Clip
• regulacja:	boczna, wysokości i głębokości
• grubość frontów:	14-24 mm
• głębokość wiercenia:	10 mm
• grubość frontów:	12-22 mm
• kąt otwarcia:	95°

Zakres dostawy
200 sztuk

Zawias nakładany

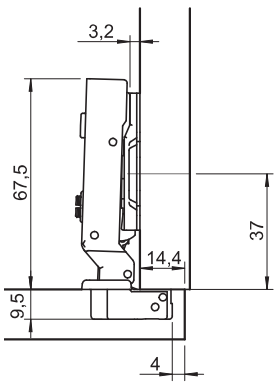

Zawiasy Metalla Mini Clip z hamulcem

mocowanie puszki / schemat wiercenia	38/7,5mm
do przykręcania	315.60.700

Zawiasy Metalla Mini Clip bez hamulca

mocowanie puszki / schemat wiercenia	38/7,5mm
do przykręcania	315.60.500

Zawias bliźniaczy

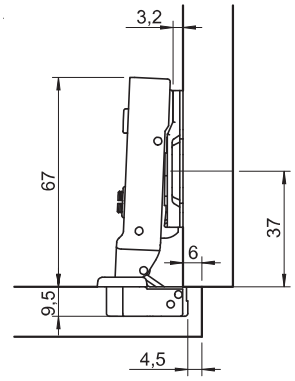

Zawiasy Metalla Mini Clip z hamulcem

mocowanie puszki / schemat wiercenia	38/7,5mm
do przykręcania	315.60.701

Zawiasy Metalla Mini Clip bez hamulca

mocowanie puszki / schemat wiercenia	38/7,5mm
do przykręcania	315.60.501

Zawias wpuszczany

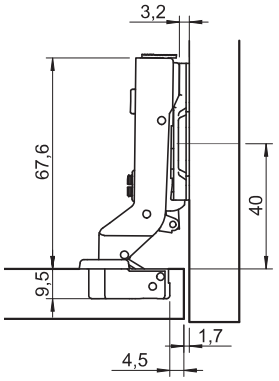

Zawiasy Metalla Mini z hamulcem

mocowanie puszki / schemat wiercenia	38/7,5mm
do przykręcania	315.60.702

Zawiasy Metalla Mini bez hamulca

mocowanie puszki / schemat wiercenia	38/7,5mm
do przykręcania	315.60.502

Prowadniki krzyżakowe Metalla
do zawiasów Metalla Mini Clip z hamulcem

• materiał:	stal
• wykończenie:	niklowane
• regulacja:	regulacja na wysokość ± 2 mm, na otworze podłużnym

Zakres dostawy
200 sztuk

Do przykręcania
wkrętami do płyt wiórowych

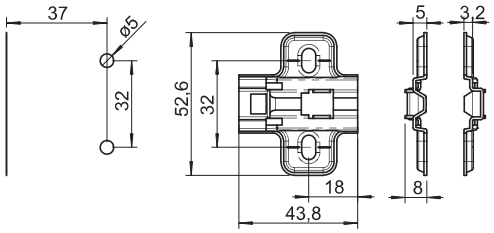

Do przykręcania
z zamontowanymi wstępnie wkrętami specjalnymi, odległość od krawędzi 37 mm

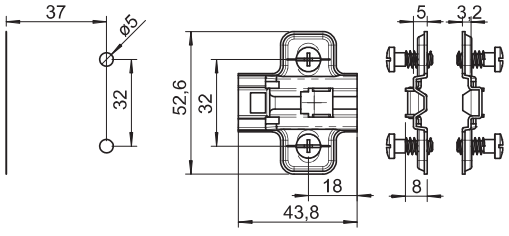

H - wysokość prowad-nika	z regulacją mimośrodową		regulacja na otworach	
	bez wkrętów	wkręt euro	bez wkrętów	wkręt euro
0	315.98.500	315.98.510	315.98.520	315.98.530
2	315.98.502	315.98.512	315.98.522	315.98.532
4	315.98.504	315.98.514	315.98.524	315.98.534